Revisione n°00
Revision n°00
Revision n°00
00. Revision
Revision n°00

Catalogo ricambi STREETFIGHTER S model year 2010
Spare parts catalogue STREETFIGHTER S model year 2010
Catalogue piéces detachees STREETFIGHTER S model year 2010
Ersatzteilkatalog STREETFIGHTER S model year 2010
Catalogo piezas de repuesto STREETFIGHTER S model year 2010

STREETFIGHTER S

Codice catalogo ricambi: 915.1.290.1A
Spare parts catalogue part number: 915.1.290.1A
Référence catalogue pièces détachées: 915.1.290.1A
Art.-Nr. Ersatzteilkatalog: 915.1.290.1A
Código catálogo recambios: 915.1.290.1A

STREETFIGHTER S

INFORMAZIONI GENERALI

Questo catalogo serve per richiedere con esattezza le parti di ricambio

Nelle ordinazioni indicare:

1) il numero dei codici dei particolari seguito dalla descrizione;
quantità desiderata;

2) il numero di matricola del motociclo, stampigliato sul cannotto di sterzo.

Le indicazioni di destra e sinistra si riferiscono ai lati del veicolo rispetto al senso di marcia.

I disegni delle parti di ricambio sono solo indicativi e non rappresentano il pezzo in oggetto.

I dati contenuti in questo catalogo sono indicativi e possono essere soggetti a modifiche senza impegno di preavviso.

VALIDITÁ

f.m.	Fino alla matricola
d.m.	Dalla matricola
f.m.m.	Fino al motore matricola
d.m.m.	Dal motore matricola

NOTE

GB	Gran Bretagna
D	Germania
I	Italia
J	Giappone
AUS	Australia
GR	Grecia
F	Francia
E	Spagna
P	Portogallo
NL	Olanda

GENERAL INFORMATION

The present spare parts order exactly the right spare parts

When ordering specify:

1) the part's code number followed by its description;
quantity needed;

2) the motorcycle's serial number, stamped on the steering head.

Reference to right and left apply to the vehicle in terms of its direction of move-ment.

Spare parts drawings are general and do not represent the part.

The contents of this catalogue are general and can undergo changes without prior notice.

VALIDITY

f.m.	Until V.I.N.
d.m.	From V.I.N.
f.m.m.	Up to engine number
d.m.m.	From engine number

LIST

GB	Great Britain
D	Germany
I	Italy
J	Japan
AUS	Australian
GR	Greece
F	France
E	Spain
P	Portugal
NL	Holland

INFORMATIONS GENERALES

Ce catalogue permet de commander correctemente les pièces detachees

Les commandes doivent être passées en indiquant:

1) le numero de code des pièces détachées suivi de leur description;
quantitè dèsirèe;

2) le matricule de la moto, estampillé sur la tige du guidon.

Droite et gauche sont les côtés du véhicule par rapport au sens de la marche.

Les plans des pièces détachées sont fournis seulement à titre indicatif et ne représentent pas la pièce concernée.

Les données de ce catalogue sont citées seulement à titre indicatif et peuvent être l'objet de modifications sans avis préalable.

VALIDITE

f.m.	Jusqu'au matricule
d.m.	Du matricule
f.m.m.	Jusqu'au moteur matricule
d.m.m.	Du moteur matricule

NOTES

GB	Grand Bretagne
D	Allemagne
I	Italie
J	Japon
AUS	Autralie
GR	Grèce
F	France
E	Espagne
P	Portugal
NL	Hollande

ALLGEMEINE INFORMATIONEN

Dieser Ersatzteilkatalog dient zur genauen Angabe der Teile bei Ersatzteilbestellungen

Bei Ersatzbestellung ist folgendes anzugeben:

1) Die Bestellnummer der Ersatzteile mit der entsprechenden Beschreibung; genaue Menge;

2) Die Seriennummer des Motorrads, die am Lenkrohr eingeprägt ist.

Die Angaben fur rechts und links beziehen sich auf das Fahrzeug in Fahrrichtung.

Die Zeichnungen der Ersatzteile sind nur als Hinweise gedacht und stellen nicht das betroffene Teil dar.

Bei den im Katalog angeführten Daten handelt es sich um Anhaltsdaten, die jederzeit, ohne Vorankündigung, geändert werden können.

G‹LTIG

f.m.	Bis zu Matrikel
d.m.	Vom Matrikel
f.m.m.	Bis zum Motor Matrikel
d.m.m.	Vom Motor Matrikel

NOTE

GB	Groos Britan
D	Deutschland
I	Italien
J	Japan
AUS	Australien
GR	Griechenland
F	Frankreich
E	Spanien
P	Portugal
NL	Holland

INFORMACIONES GENERALES

El presente catálogo sirve para pedir con exactitud las partes de repuesto

En los pedidos se debe indicar:

1) el número de código de la parte y a continuación la descripción;
cantidad deseada;

2) el número de matricula de la motocicleta, estampado en el tubo de dirección.

Las indicaciones derecha e izquierda se refieren a los lados del vehículo respecto del sentido de marcha.

Los diseños de las partes de recambio son solo indicativos y no representan la pieza en cuestión.

Los datos contenidos en el presente catálogo son indicativos y pueden modificarse sin aviso previo.

VALIDEZ

f.m.	Hasta la matrícula
d.m.	Desde la matrícula
f.m.m.	Hasta el motor matrícula
d.m.m.	Desde el motor matrícula

NOTAS

GB	Gran Bretaña
D	Alemania
I	Italia
J	Japón
AUS	Australia
GR	Grecia
F	Francia
E	España
P	Portugal
NL	Holanda

Ducati Motor Holding S.p.A.
Uffici Commerciali Amministrativi:
Via A. Cavalieri Ducati n. 3
40132 Bologna, Italy
Telefono 051 6413111
Fax 051 406580
Internet www.ducati.com

N° CATALOGO: 915.1.290.1A
EMESSO: 04 - 09

CATALOGUE No: 915.1.290.1A
ISSUED: 04 - 09

Nr. CATALOGUE: 915.1.290.1A
IMPRIMEE: 04 - 09

KATALOG Nr: 915.1.290.1A
HERAUSGEGEBEN: 04 - 09

N° CATALOGO: 915.1.290.1A
IMPRIMIDA: 04 - 09

Colore Paint Vernis Slacken Lacas	Codice Code Code Code Codice



"Rosso Anniversary DUCATI"	(PPG) 473.101
"Midnight Black"	(PAL) 928D413
"Trasparente"	(PPG) 228.880
"Trasparente"	(PAL) 923I0652

Sommario	Contents	Sommaire	Inhaltsangabe	Indice
pag page page seite pag				
4 001 Attrezzi speciali per stazioni di servizio	Workshop service tools	Outils speciaux pour stations-services	Servicewerkzeug Für Tankstellen	Herramientas esp. para estac. de serv.
8 001a Attrezzi speciali per stazioni di servizio	Workshop service tools	Outils speciaux pour stations-services	Servicewerkzeug Für Tankstellen	Herramientas esp. para estac. de serv.
12 001b Attrezzi speciali per stazioni di servizio	Workshop service tools	Outils speciaux pour stations-services	Servicewerkzeug Für Tankstellen	Herramientas esp. para estac. de serv.
16 001c Tester di diagnosi dds	Dds tester	Tester pour diagnostic dds	Diagnosetester Dds	Instrumento de diagnóstico dds
18 001d Attrezzi speciali per stazioni di servizio	Workshop service tools	Outils speciaux pour stations-services	Servicewerkzeug Für Tankstellen	Herramientas esp. para estac. de serv.
22 002 Comando cambio	Gearchange control	Sélecteur de vitesses	Schaltsteuerung	Mando cambio
26 003 Cambio	Gearbox	Boîte de vitesses	Schaltgetriebe	Cambio
30 004 Frizione	Clutch	Embrayage	Kupplung	Embrague
34 005 Coperchio frizione	Clutch-side crankcase cover	Couvercle d'embrayage	Kupplungsdeckel	Tapa embrague
38 006 Imbiellaggio	Connecting rods	Vilebrequin	Baugruppe Kurbelwelle	Grupo bielas
42 007 Cilindri - pistoni	Cylinders - pistons	Cylindres - pistons	Zylinder - Kolben	Cilindros - pistones
44 008 Distribuzione	Timing system	Distribution	Ventilsteuerung	Distribución
48 009 Filtri e pompa olio	Filters and oil pump	Filtres et pompe a huile	Ölfilter Und -pumpe	Filtros y bomba de aceite
50 010 Coppia semicarters	Crankcase halves	Paire de demi-carters	Paar Gehäusehälften	Par semicárteres
54 010a Coppia semicarters	Crankcase halves	Paire de demi-carters	Paar Gehäusehälften	Par semicárteres
56 011 Pompa acqua - coperchio alternatore	Water pump-altr-side crnkcse cover	Pompe à eau - couvercle d'alternateur	Wasserpumpe - Lichtmaschinendeckel	Bomba agua - tapa alternador
60 012 Avviamento elettrico e accensione	Electric starting and ignition	Démarrage électrique et allumage	Elektrischer Anlasser Und Zündung	Arranque eléctrico y encendido
62 013 Testa : distribuzione	Cylinder head : timing system	Culasse : distribution	Zylinderkopf: Ventilsteuerung	Culata: distribución
64 014 Testa verticale	Vertical cylinder head	Culasse verticale	Senkrechter Zylinderkopf	Culata vertical
68 015 Testa orizzontale	Horizontal cylinder head	Culasse horizontale	Waagrechter Zylinderkopf	Culata horizontal
72 016 Scambiatore di calore	Heat exchanger	Échangeur de chaleur	Wärmetauscher	Intercambiador de calor
74 017 Corpo farfallato	Throttle body	Corps de papillon	Drosselklappenkörper	Cuerpo mariposa
76 018 Supporto batteria	Battery support	Support de batterie	Batteriehalter	Soporte batería
80 018a Impianto elettrico	Electrical system	Circuit électrique	Elektrische Anlage	Sistema eléctrico
82 019 Gruppo scarico	Exhaust system	Échappement	Auspuffsystem	Grupo escape
88 020 Fanale anteriore e cruscotto	Headlight & instr. panel	Phare avant et tableau de bord	Scheinwerfer Und Cockpit	Faro delantero y salpicadero
92 021 Manubrio e comandi	Handlebar and controls	Guidon et commandes	Lenker Und Steuerungen	Manillar y mandos
96 021a Forcella anteriore	Front forks	Fourche avant	Vorderradgabel	Horquilla delantera
98 022 Telaio	Frame	Cadre	Rahmen	Bastidor
102 022a Cavalletto	Stand	Béquille	Ständer	Caballete
104 023 Comando frizione	Clutch control	Commande d'embrayage	Kupplungssteuerung	Mando embrague
106 024 Freno anteriore	Front brake	Frein avant	Vorderradbremse	Freno delantero
110 025 Freno posteriore	Rear brake	Frein arrière	Hinterradbremse	Freno trasero
114 026 Ruota anteriore e posteriore	Front and rear wheels	Roues avant et arrière	Vorder- Und Hinterrad	Ruedas delantera y trasera
116 026a Perno ruota posteriore	Rear wheel axle	Axe de roue arrière	Hinterradachse	Perno rueda trasera
118 027 Telaietto posteriore	Rear subframe	Cadre arrière	Hinterer Rahmenaufsatz	Bastidor trasero
120 027a Portatarga	Number plate holder	Support plaque immatricul.	Kennzeichenhalter	Portamatrícula
124 027b Portatarga - (aus)	Number plate holder - (aus)	Support plaque immatricul. - (aus)	Kennzeichenhalter - (aus)	Portamatrícula - (aus)
128 028 Sospensione posteriore	Rear suspension	Suspension arrière	Hinterradaufhängung	Suspensión trasera
130 028a Forcellone posteriore	Swingarm	Bras oscillant	Hinterradschwinge	Basculante trasero
132 029 Aspirazione aria - sfiato olio	Air intake - oil breather	Aspiration d'air - reniflard	Lufteinlass - Ölentlüftung	Aspiración aire - purga aceite
136 030 Radiatore acqua	Radiator	Radiateur d'eau	Wasserkühler	Radiador agua
138 031 Circuito di raffreddamento	Cooling system	Circuit de refroidissement	Kühlsystem	Circuito refrigerador
142 032 Serbatoio	Fuel tank	Réservoir carburant	Kraftstofftank	Depósito
144 032a Impianto alimentazione	Fuel system	Systeme d'alimentation	Kraftstoffsystem	Sistema de alimentación
146 033 Sella	Seat	Selle	Sitzbank	Asiento
152 034 Semicarenatura	Half fairing	Demi-carénage	Halbverkleidet	Semicarenado

N° CATALOGO: 915.1.290.1A
EMESSO: 04 - 09

CATALOGUE No: 915.1.290.1A
ISSUED: 04 - 09

Nr. CATALOGUE: 915.1.290.1A
IMPRIMEE: 04 - 09

KATALOG Nr: 915.1.290.1A
HERAUSGEGEBEN: 04 - 09

N° CATALOGO: 915.1.290.1A
IMPRIMIDA: 04 - 09

TAVOLA
DRAWING
TABLE
BILD
TABLA
001

Attrezzi speciali per stazioni di servizio

Workshop service tools

Outils speciaux pour stations-services

Servicewerkzeug Für Tankstellen

Herramientas esp. para estac. de serv.

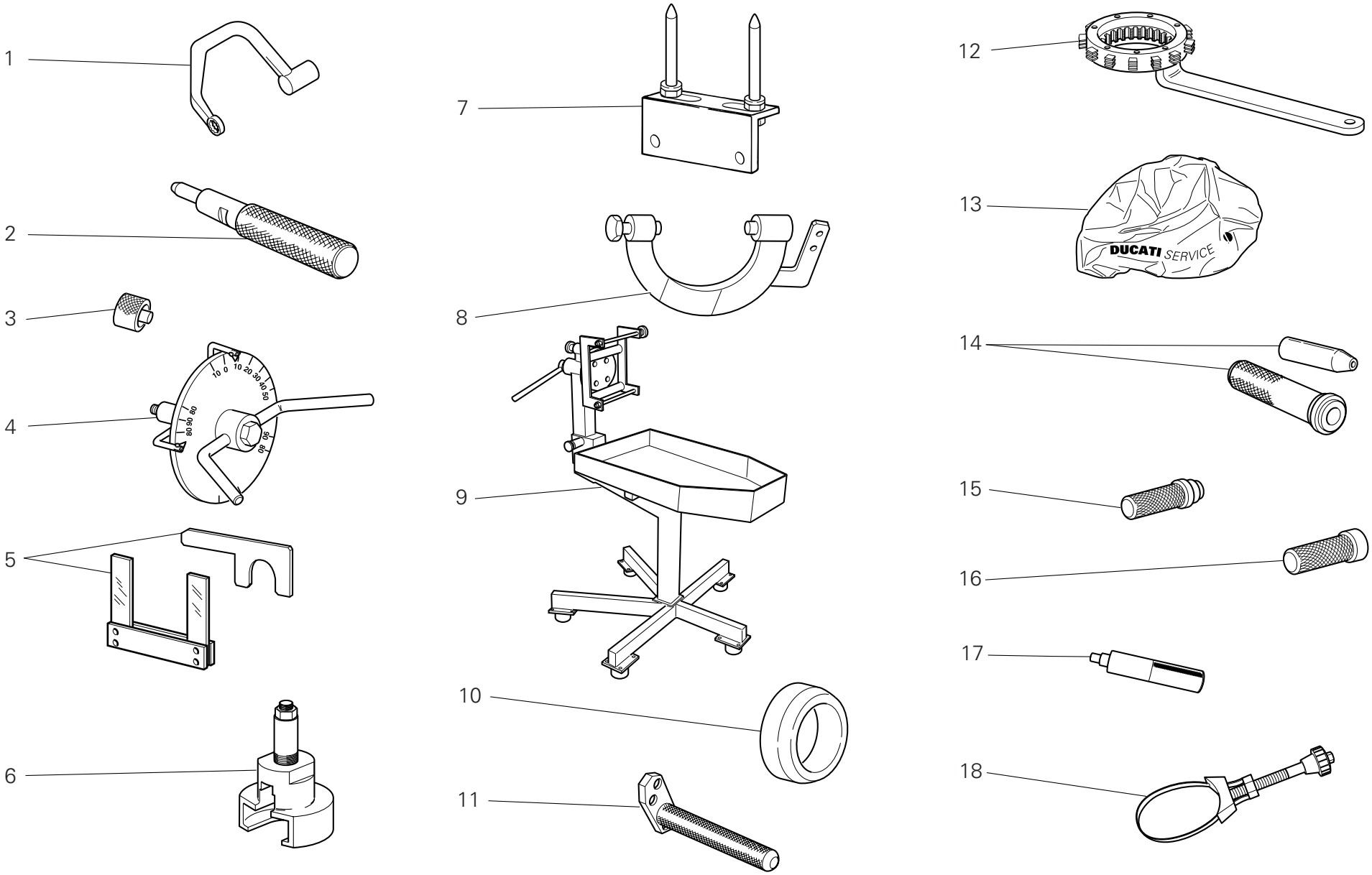

TAVOLA DRAWING TABLE BILD TABLA 001

Attrezzi speciali per stazioni di servizio | Workshop service tools | Outils speciaux pour stations-services | Servicewerkzeug Für Tankstellen | Herramientas esp. para estac. de serv.

NOTE NOTES NOTES MARKE NOTAS	POS. NO. N. INDEX POS.	N.CODICE CODE NO. Nr. CODE ATRIKEL Nr. CODICO Nr.	DENOMINAZIONE	DESCRIPTION	DESIGNATION	BEZEICHNUNG	DENOMINACION	VALIDITA' VALIDITY VALIDITE GÜLTIG VALIDEZ	Q.TA' Q.TY Q.TE M.GE C.AD
	1	88713.2676	Chiave per bloccaggio dadi testa	Head nuts holder wrench	Clé pour blocage écrous culasse	Schlüssel zum Feststellen der Zylinderkopfmuttern	Llave para bloqueo tuercas culata		1
	2	88713.2442	Attrezzo per piantaggio anello tenuta valvole ø7	Tool to drive valve seal ring ø7	Outil d'ajustement sans jeu pour joint de soupape ø7	Werkzeug zum setzen des ventildichtrings ø7	Herramiental para la colocacìon del anillo de astanqueidad vàlvulas ø7		1
	3	88765.1298	Distanziale controllo registro inferiore valvola	Spacer for checking lower valve shim	Entretoise contrôle régleur inférieur soupape	Distanzstück zur Kontrolle der Einstellschraube des unteren Ventils	Distanciador control registro inferior válvula		1
	4	88713.0123	Attrezzo porta disco graduato per controllo anticipo con disco	Degree wheel holder tool for ignition advance check	Outil porte-disque gradué pour contrôle avance avec disque	Haltewerkzeug für Maßscheibe für Verstellungskontrolle mit Scheibe	Herramienta porta-disco graduado para control avance con disco		1
	5	88713.2878	Distanziale e spessimetro a forchetta 0,2/0,3 mm	Spacer and fork feeler gauge 0,2/0,3 mm	Entretoise et jauge d'épaisseur à fourche 0,2/0,3 mm	Distanzstück und stärkemessergabel 0,2/0,3 mm	Distancial y calibre de espesores a horquilla 0,2/0,3 mm		1
	6	88713.2092	Estrattore ingranaggio coppia primaria	Extractor for primary drive gear	Outil pour démonter le engrenage transm. primaire	Abzieher für den Ausbau von Zahnräd des Hauptantriebs	Estractor para engranaje transmisión primaria		1
	7	88713.2103	Base per montaggio testa	Head mounting base	Base pour le montage de la tête	Unterlage für Kopfzusam-menbau	Base para montaje culata		1
	8	88713.2874	Chiave volano	Flywheel Wrench	Clè Volant	Schwungrad schlüssel	Liave volante		1
	9	88713.1832	Banco lavoro per riparazione motore	Bench for engine repair	Banc de travail pour réparation moteur	Werkbank für motorreparatur	Bancada de trabajo para reparación motor		1
	10	88700.5665	Bussola montaggio ingranaggio campana frizione	Sleeve for installing clutch bell gear	Douilee montage engrenage cloche embrayage	Buchse zur Montage des Kupplungsglockenzahnrads	Bullón montaje engranaje campana embrague		1
	11	88713.2827	Piastrino per posizionamento forcella innesto marce	Plate for positioning gear engagement fork	Plaquette pour le positionnement de la fourche d'embrayage des vitesses	Plättchen zur Positionierung d. Gangeinlegegabel	Lámina para posicionado horquilla inserta marchas		1
	12	88713.2133	Chiave ferma campana tamburo frizione	Wrench to hold cluch housing drum steady	Clé de mantien tambour cloche d'embrayage	Kupplungsglockenschlussel	Llave sujeta-tambor caja embrague		1
	13	88713.1886	Telo coprimotore	Engine canvas	Housse de protection moteur	Abdecktuch für motor	Funda cubremotor		1

TAVOLA
DRAWING
TABLE
BILD
TABLA
001

Attrezzi speciali per stazioni di servizio | Workshop service tools | Outils speciaux pour stations-services | Servicewerkzeug Für Tankstellen | Herramientas esp. para estac. de serv.

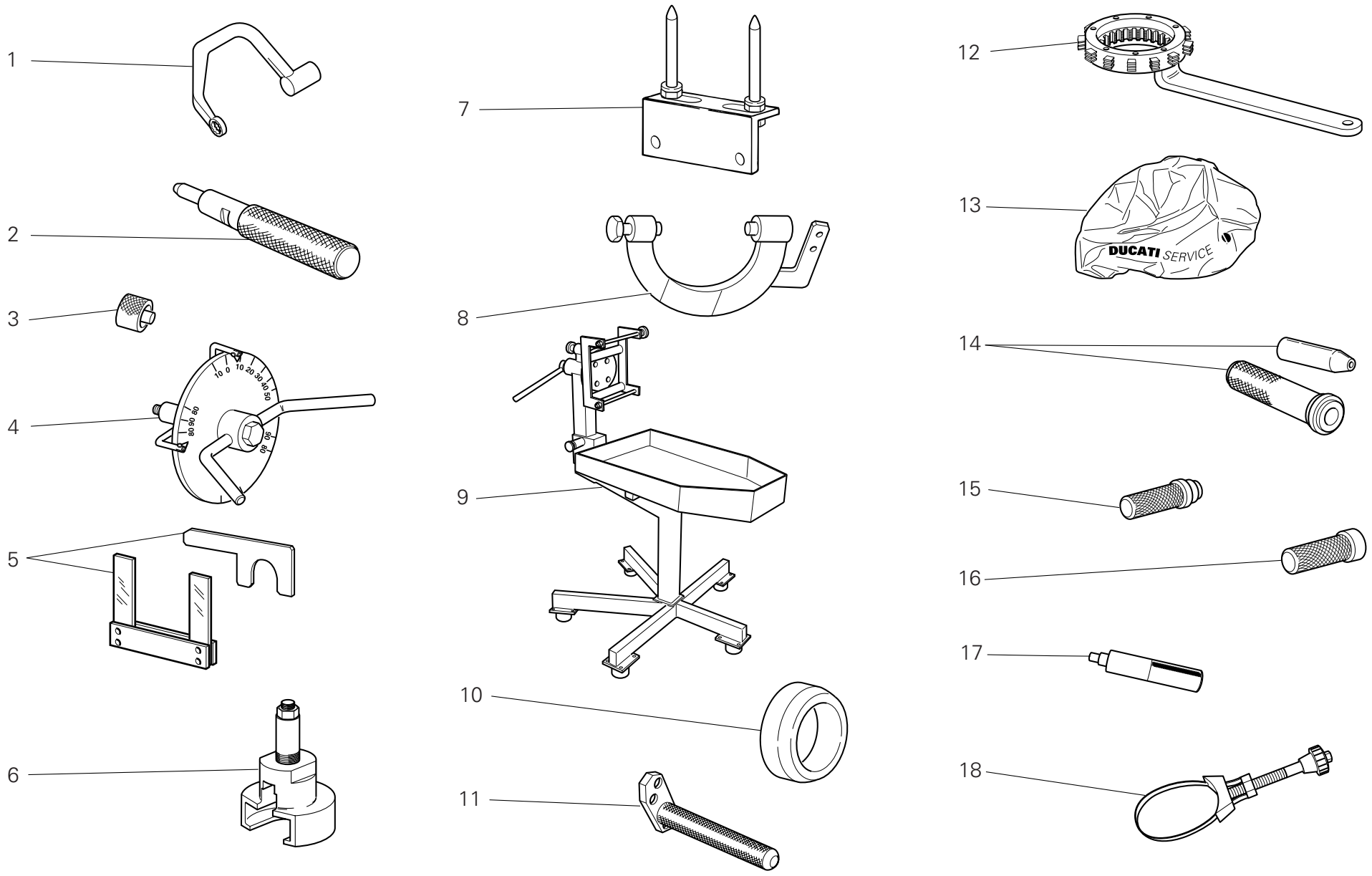

TAVOLA DRAWING TABLE BILD TABLA 001

Attrezzi speciali per stazioni di servizio | Workshop service tools | Outils speciaux pour stations-services | Servicewerkzeug Für Tankstellen | Herramientas esp. para estac. de serv.

NOTE NOTES MARKE NOTAS	POS. NO. N. INDEX POS.	N.CODICE CODE NO. Nr. CODE ATRIKEL Nr. CODICO Nr.	DENOMINAZIONE	DESCRIPTION	DESIGNATION	BEZEICHNUNG	DENOMINACION	VALIDITA' VALIDITY VALIDITE GÜLTIG VALIDEZ	Q.TA' Q.TY Q.TE M.GE C.AD
	14	88700.5749	Cappuccio assemblaggio semicarter	Crankcases assembling cap	Capuchonassemblage des demi-carters	Stecker für Gehäusehälftezusammenbau	Capucha ensamblaje semicarter		1
	15	88713.0869	Attrezzo montaggio tenuta frontale pompa acqua	Tool for assembling water pump front seal	Outil montage joint d'étanchéité frontale pompe eau	Werkzeug für Montage der vorderen Wasserpumpendichtung	Herramienta montaje estanqueidad frontal bomba de agua		1
	16	88713.0870	Attrezzo montaggio controfaccia per tenuta frontale pompa acqua	Tool for assembling water pump front seal	Outil montage joint d'étanchéité frontale pompe à eau	Werkzeug für Montage der vorderen hydraulischen Dichtung der Wasserpumpe	Herramienta montaje estanqueidad hidráulico para frontal bomba de agua		1
	17	88713.2669	Attrezzo piantaggio gabbia rulli al primario	Roller cage fitting tool on primary shaft	Outil d'ajustage cage à rouleaux à l'arbre primaire	Setzenwerkzeug für Rollenkäfig auf Primärantrieb	Herramienta montaje jaula de rodillos en árbol primario		1
	18	88713.2906	Chiave serraggio cartuccia olio	Wrench to tighten oil filter cartridge	Clé de serrage cartouche d'huile	Spannschlüssel für Ölfiltereinsatz	Llave ajuste cartucho aceite		1

TAVOLA
DRAWING
TABLE
BILD
TABLA
001a

Attrezzi speciali per stazioni di servizio

Workshop service tools

Outils speciaux pour stations-services

Servicewerkzeug Für Tankstellen

Herramientas esp. para estac. de serv.

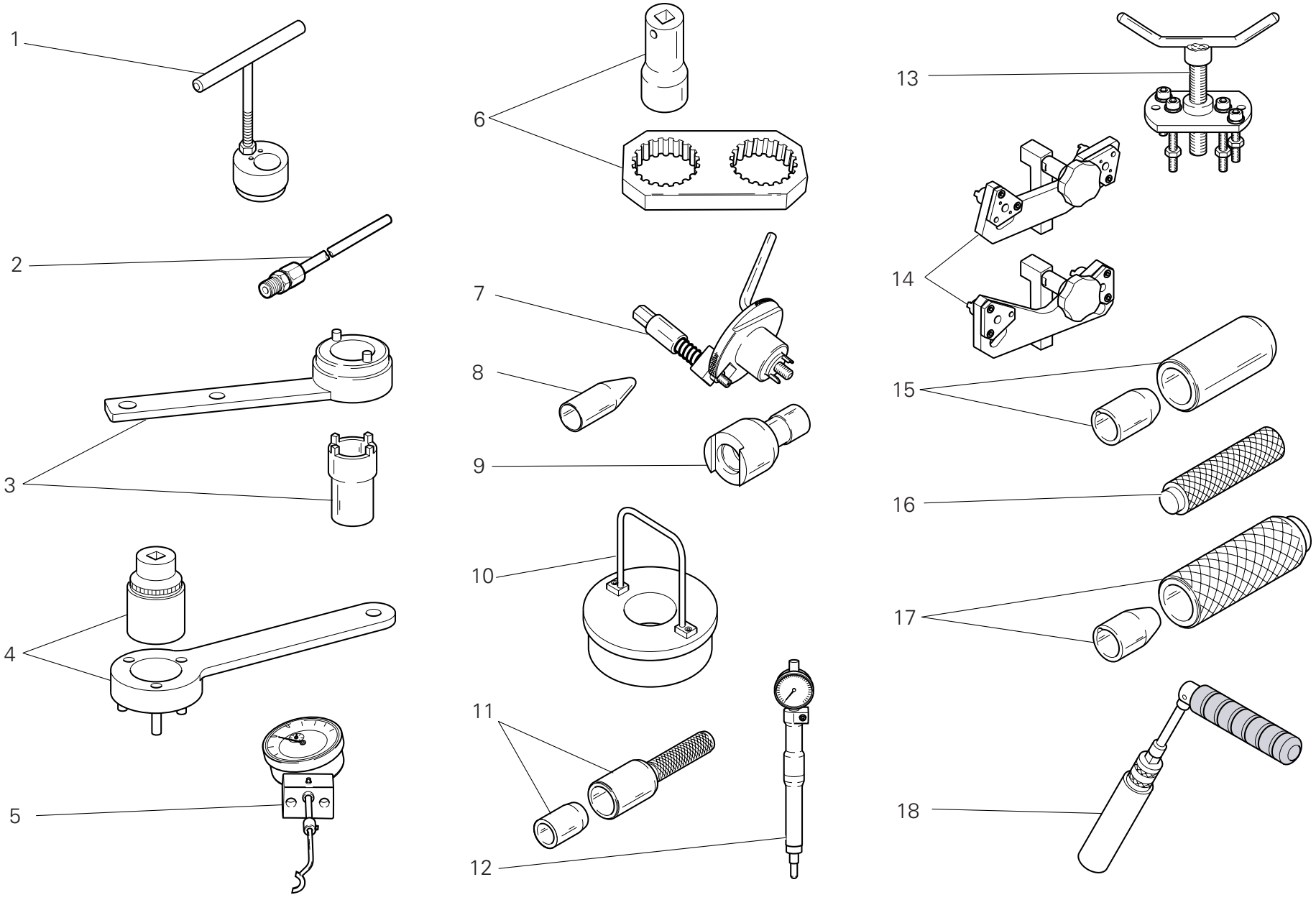

TAVOLA DRAWING TABLE BILD TABLA 001a

Attrezzi speciali per stazioni di servizio | Workshop service tools | Outils speciaux pour stations-services | Servicewerkzeug Für Tankstellen | Herramientas esp. para estac. de serv.

NOTE NOTES NOTES MARKE NOTAS POS. NO. N. INDEX POS.	N.CODICE CODE NO. Nr. CODE ATRIKEL Nr. CODICO Nr.	DENOMINAZIONE	DESCRIPTION	DESIGNATION	BEZEICHNUNG	DENOMINACION	VALIDITA' VALIDITY VALIDITE GÜLTIG VALIDEZ	Q.TA' Q.TY Q.TE M.GE C.AD
1	88713.2832	Chiave tensionamento tenditore cinghia mobile	Wrench for tensioning mobile belt tensioner	Clé de mise en tension galet tendeur courroie mobile	Spannschlüssel für beweglichen Riemenspanner	Llave tensado tensor correa móvil		1
2	88713.1010	Raccordo prelievo gas di scarico	Union for exhaust gas suction	Raccord pour le prèlévement du gaz d'échappement	Anschluss fur Entnahme des Auspuffgases	Empalme de toma de los gases de escape		1
3	88713.1805	Attrezzo serraggio puleggia motrice	Driving roller tightening tool	Outil de serrage poulie de transmission	Spannwerkzeug fur Antriebsriemenscheibe	Herramienta ajuste polea motriz		1
4	88713.2102	Attrezzo per serraggio ingranaggio primaria	Primary drive gear tightening tool	Outil de serrage du pignon de la transmission primaire	Spannwerkzeug für Primärzahnrad	Herramienta para ajuste engranaje primaria		1
5	88765.1518	Calibro alzata valvola	Valve lift gauge	Calibre levée de soupape	Lehre f. Ventilhubhöhe	Calibre para elevación de la válvula		1
6	88713.1806	Attrezzo di reazione per serraggio pulegge	Reaction tool for belt roller tightening	Outil de réaction pour le serrage des poulies	Hebelwerkzeug für Riemenscheibenanzug	Herramienta de reacción para apriete poleas		1
7	88713.2011	Attrezzo per bloccaggio albero motore al PMS	Tool to hold crankshaft in TDC position	Outil d'immobilisation du vilebrequin au PMH	Werkzeug für Kurbelwellenblockierung am OT	Herramienta para bloqueo cigüeñal al PMS		1
8	88713.1920	Attrezzo inserimento anelli OR su prigionieri	Tool to fit O-rings onto stud bolts	Outil de montage des joints toriques sur les goujons	Werkzeug für Einsetzen der O-Ringe auf Stiftschrauben	Herramienta inserción anillos OR en espárragos		1
9	88713.1821	Chiave serraggio perni tenditori	Wrench to tighten tensioning bolts	Clé de serrage axes des tendeurs	Spannschlüssel für Spannerstifte	Llave ajuste pernos de tensado		1
10	88713.2870	Attrezzo guida biella	Con-rod guiding tool	Outil de guidage bielle	Werkzeug für Pleuelführung	Herramienta guía biela		1
11	88713.2060	Attrezzo per piantaggio anello tenuta	Seal ring driving tool	Outil d'ancrage bague d'étanchéité	Werkzeug zum Setzen des Dichtrings	Herramienta para fijación anillo de retén de válvulas		1
12	88765.1188	Calibro controllo P.M.S.	T.D.C. control gauge	Calibre contrôle point mort haut	Körner f. Kontrolle des OTS	Calibre de control P.M.S.		1
13	88713.1749	Estrattore per puleggia motrice	Drive roller puller	Extracteur poulie de transmission	Auszieher für Antriebsriemenscheibe	Extractor para polea motriz		1
14	88765.1524	Attrezzo fasatura pulegge distribuzione	Belt roller timing tool	Outil de mise en phase poulies de distribution	Werkzeug für Steuerzeiteneinstellung Nockenwellenräder	Herramienta sincronización polea distribución		1

TAVOLA
DRAWING
TABLE
BILD
TABLA
001a

Attrezzi speciali per stazioni di servizio

Workshop service tools

Outils speciaux pour stations-services

Servicewerkzeug Für Tankstellen

Herramientas esp. para estac. de serv.

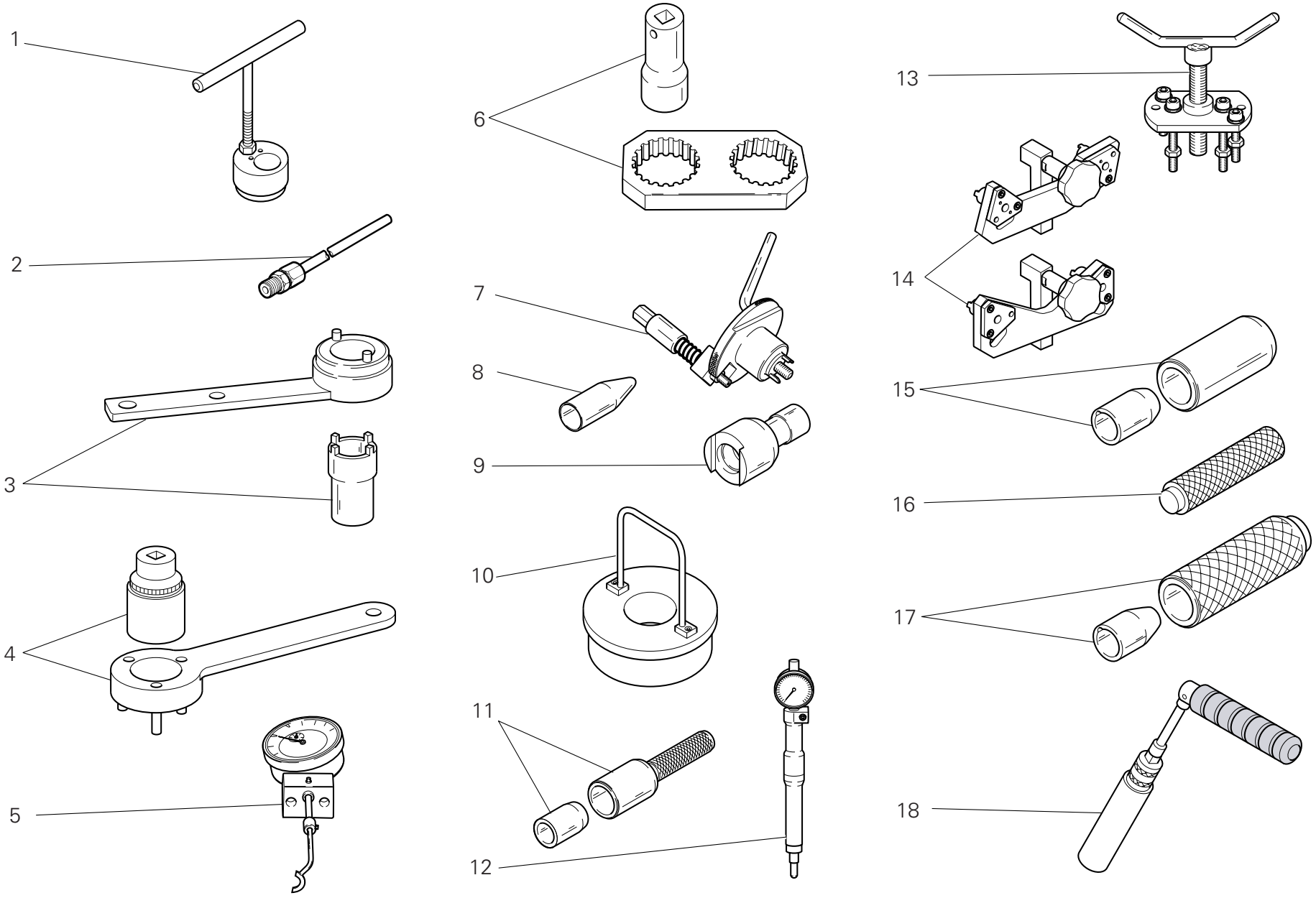

TAVOLA DRAWING TABLE BILD TABLA 001a

Attrezzi speciali per stazioni di servizio | Workshop service tools | Outils speciaux pour stations-services | Servicewerkzeug Für Tankstellen | Herramientas esp. para estac. de serv.

NOTE NOTES NOTES MARKE NOTAS	POS. NO. N. INDEX POS.	N.CODICE CODE NO. Nr. CODE ATRIKEL Nr. CODICO Nr.	DENOMINAZIONE	DESCRIPTION	DESIGNATION	BEZEICHNUNG	DENOMINACION	VALIDITA' VALIDITY VALIDITE GÜLTIG VALIDEZ	Q.TA' Q.TY Q.TE M.GE C.AD
	15	88713.2861	Attrezzo per montare anelli di tenuta su alberi a cammes	Tool to fit seals on camshafts	Outil de montage des bagues d'étanchéité sur les arbres à cames	Werkzeug für Dichtringmontage auf Nockenwellen	Herramienta para montar los anillos de estanqueidad en los árboles de levas		1
	16	88713.1980	Punzone piantaggio scodellini su alberi	Drift to drive retainers onto shafts	Outil de mise en place coupelles sur arbres	Dorn zum Setzen der Tellerscheiben auf Wellen	Punzón para clavar platillos en arboles		1
	17	88713.2834	Punzone montaggio anello elastico	Snap ring installation tool	Poinçon de montage circlip	Dorn für Spannringmontage	Punzón montaje anillo elástico		1
	18	88713.2877	Chiave per candele	Spark plug tool	Clé à bougies	Zündkerzenschlüssel	Llave para bujías		1

TAVOLA
DRAWING
TABLE
BILD
TABLA
001b

Attrezzi speciali per stazioni di servizio

Workshop service tools

Outils speciaux pour stations-services

Servicewerkzeug Für Tankstellen

Herramientas esp. para estac. de serv.

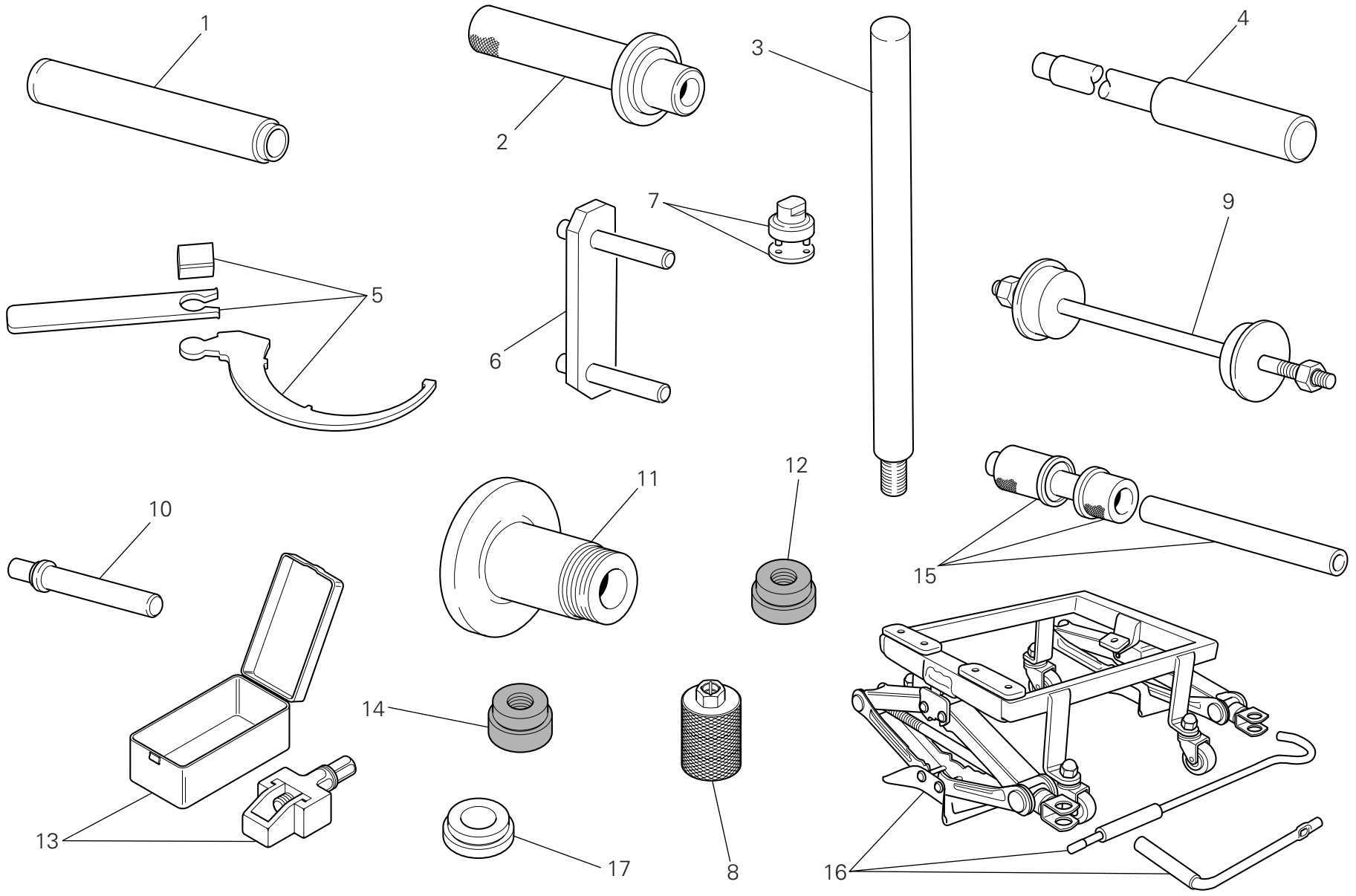

TAVOLA DRAWING TABLE BILD TABLA 001b

Attrezzi speciali per stazioni di servizio | Workshop service tools | Outils speciaux pour stations-services | Servicewerkzeug Für Tankstellen | Herramientas esp. para estac. de serv.

NOTE POS. NOTES NO. NOTES N. MARKE INDEX NOTAS POS.	N.CODICE CODE NO. Nr. CODE ATRIKEL Nr. CODICO Nr.	DENOMINAZIONE	DESCRIPTION	DESIGNATION	BEZEICHNUNG	DENOMINACION	VALIDITA' VALIDITY VALIDITE GÜLTIG VALIDEZ	Q.TA' Q.TY Q.TE M.GE C.AD
1	88713.1072	Tampone piantaggio semicuscinetto base di sterzo	Stopper for driving the half bearing of the steering head base	Tampon d'ancrage demi-coussinet base direction	Stopfen zum Setzen des Halblagers des Gabelschafts	Punzón de fijación semi-cojinete tija inferior		1
2	88713.1068	Tampone montaggio cuscinetti a rullini del forcellone	Stopper for assembling the rear fork roller bearings	Tampon de montage des coussinets à rouleaux de la fourche postérieure	Montage-Stopfen für Hintergabel-Nadellager	Tapón montaje cojinetes de agujas del basculante		1
3	88713.2855	Barra di supporto bussole (OHLINS)	Bushing support bar (OHLINS)	Barre de support douilles (OHLINS)	Buchsenstützstab (OHLINS)	Barra de soporte casquillos (OHLINS)		1
4	88713.1074	Tampone smontaggio perno forcellone	Stopper for disassembling the swingarm pivot	Tampon démontage pivot fourche AR.	Stopfen für den Ausbau des Schwingenzapfens	Punzón desmontaje eje de basculante		1
5	88713.3211	Chiave regolazione mozzo eccentrico	Wrench for adjusting the eccentric hub	Clef de réglage du moyeu excentrique	Einstellschlüssel für Exzenternabe	Llave regulación cubo excéntrico		1
6	88713.1515	Supporto telaio/motore	Frame/engine mount	Support cadre/moteur	Halterung für Rahmen/Motor	Soporte chasis/motor		1
7	88713.1058	Chiave montaggio tappo cannotto di sterzo	Wrench for assembling the steering head cap	Clef de montage du bouchon du fourreau de direction	Montageschlüssel für Lenkrohrverschluß	Llave montaje tapón tubo de dirección		1
8	88713.2854	Bussola montaggio/smontaggio tappo forcella (OHLINS)	Bush for installing/removing the fork plug (OHLINS)	Douille de montage/démontage bouchon de fourche (OHLINS)	Nuss für Montage/Ausbau des Gabelverschlusses (OHLINS)	Casquillo montaje/desmontaje tapón horquilla (OHLINS)		1
9	88713.1062	Attrezzo montaggio cuscinetti del cannotto di sterzo	Tool for assembling the steering head bearings	Dispositif de montage des roulements du fourreau de direction	Montagewerkzeug für Lager des Lenkrohrs	Herramienta montaje cojinetes del tubo de dirección		1
10	88713.1071	Tampone montaggio cuscinetti a rullini del bilanciere	Stopper for assembling the rocker needle bearings	Tampon de montage des roulements à rouleaux du culbuteur	Montagestopfen für Nadellager des Kipphebels	Empujador montaje cojinetes de rodillos del balancín		1
11	88713.2951	Attrezzo equilibratura ruota posteriore	Tool for balancing rear wheel	Dispositif d'équilibrage roue AR.	Auswuchtgerät für Hinterrad	Herramienta equilibrado rueda trasera		1
12	88713.2857	Attrezzo smontaggio bussole di scorrimento (OHLINS)	Tool for removing the sliding bushings (OHLINS)	Outil de démontage douilles de coulissement (OHLINS)	Werkzeug für Ausbau der Gleitbuchsen (OHLINS)	Herramienta desmontaje casquillos de deslizamiento (OHLINS)		1
13	88713.2562	Attrezzo montaggio catena	Tool for assembling chain	Outil montage chaîne	Werkzeug für Montage der Kette	Herramienta montaje cadena		1

N° CATALOGO: 915.1.290.1A EMESSO: 04 - 09 | CATALOGUE No: 915.1.290.1A ISSUED: 04 - 09 | Nr. CATALOGUE: 915.1.290.1A IMPRIMEE: 04 - 09 | KATALOG Nr: 915.1.290.1A HERAUSGEGEBEN: 04 - 09 | N° CATALOGO: 915.1.290.1A IMPRIMIDA: 04 - 09

TAVOLA
DRAWING
TABLE
BILD
TABLA
001b

Attrezzi speciali per stazioni di servizio

Workshop service tools

Outils speciaux pour stations-services

Servicewerkzeug Für Tankstellen

Herramientas esp. para estac. de serv.

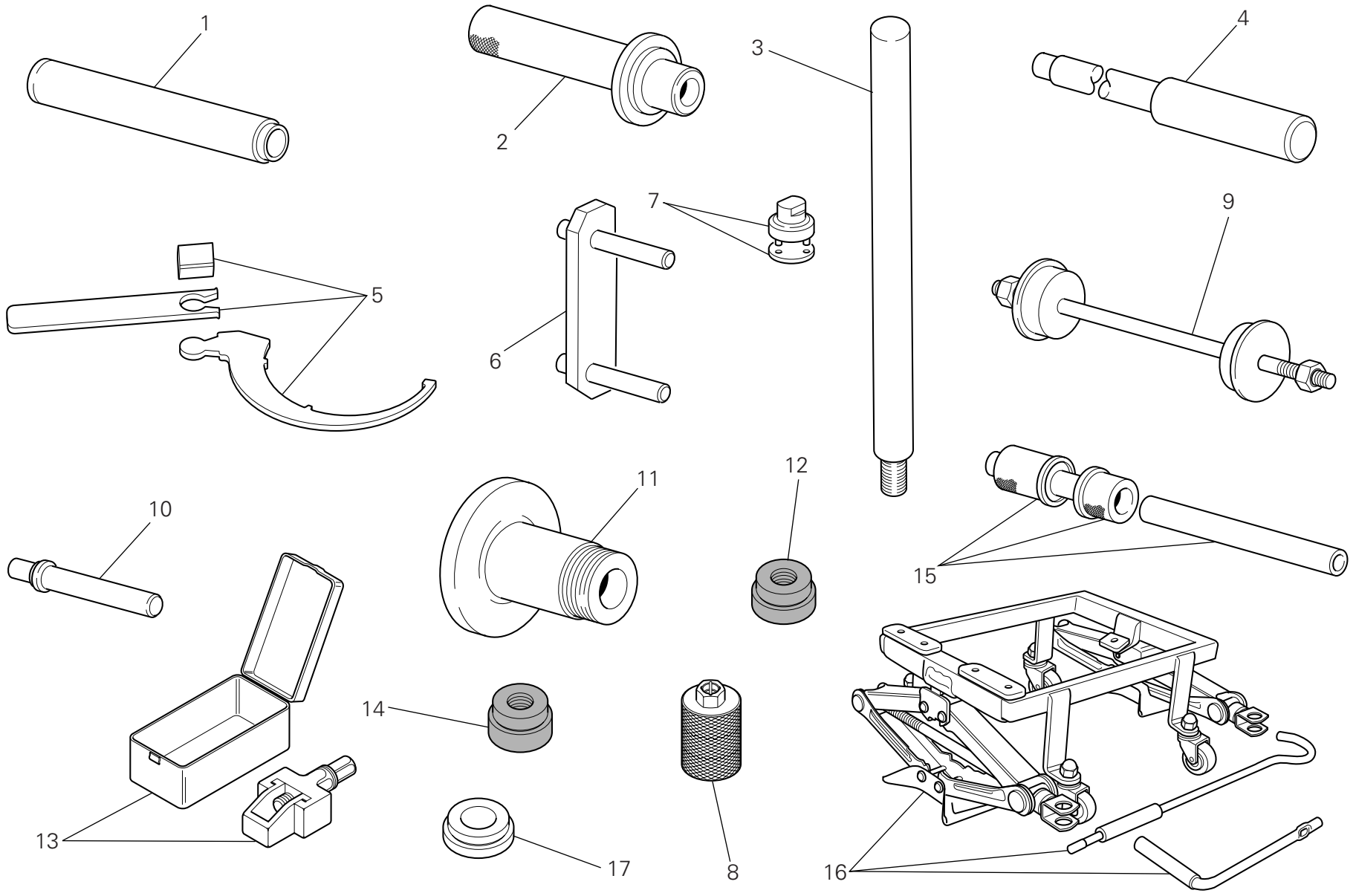

TAVOLA DRAWING TABLE BILD TABLA 001b

Attrezzi speciali per stazioni di servizio | Workshop service tools | Outils speciaux pour stations-services | Servicewerkzeug Für Tankstellen | Herramientas esp. para estac. de serv.

NOTE NOTES NOTES MARKE NOTAS	POS. NO. N. INDEX POS.	N.CODICE CODE NO. Nr. CODE ATRIKEL Nr. CODICO Nr.	DENOMINAZIONE	DESCRIPTION	DESIGNATION	BEZEICHNUNG	DENOMINACION	VALIDITA' VALIDITY VALIDITE GÜLTIG VALIDEZ	Q.TA' Q.TY Q.TE M.GE C.AD
	14	88713.2858	Attrezzo montaggio bussole di scorrimento (OHLINS)	Tool for installing the sliding bushings (OHLINS)	Outil de montage douilles de coulissement (OHLINS)	Werkzeug für Montage der Gleitbuchsen (OHLINS)	Herramienta montaje casquillos de deslizamiento (OHLINS)		1
	15	88713.2409	Attrezzo montaggio cuscinetti a sfere del forcellone	Tool for assembling the swingarm ball bearings	Outil de montage des roulements à billes de la fourche	Montagewerkzeug für Kugellager der Schwinge	Herramienta montaje rodamiento de bolas de la basculante		1
	16	88713.3220	Banco lavoro per riparazione motore	Bench for engine repair	Banc de travail pour réparation moteur	Werkbank für motorreparatur	Bancada de trabajo para reparación motor		1
	17	88713.2856	Attrezzo guida barra (OHLINS)	Bar guide tool (OHLINS)	Outil de guidage barre (OHLINS)	Werkzeug für Stangenführung (OHLINS)	Herramienta guía barra (OHLINS)		1

TAVOLA DRAWING TABLE BILD TABLA 001c

Tester di diagnosi dds | Dds tester | Tester pour diagnostic dds | Diagnosetester Dds | Instrumento de diagnóstico dds

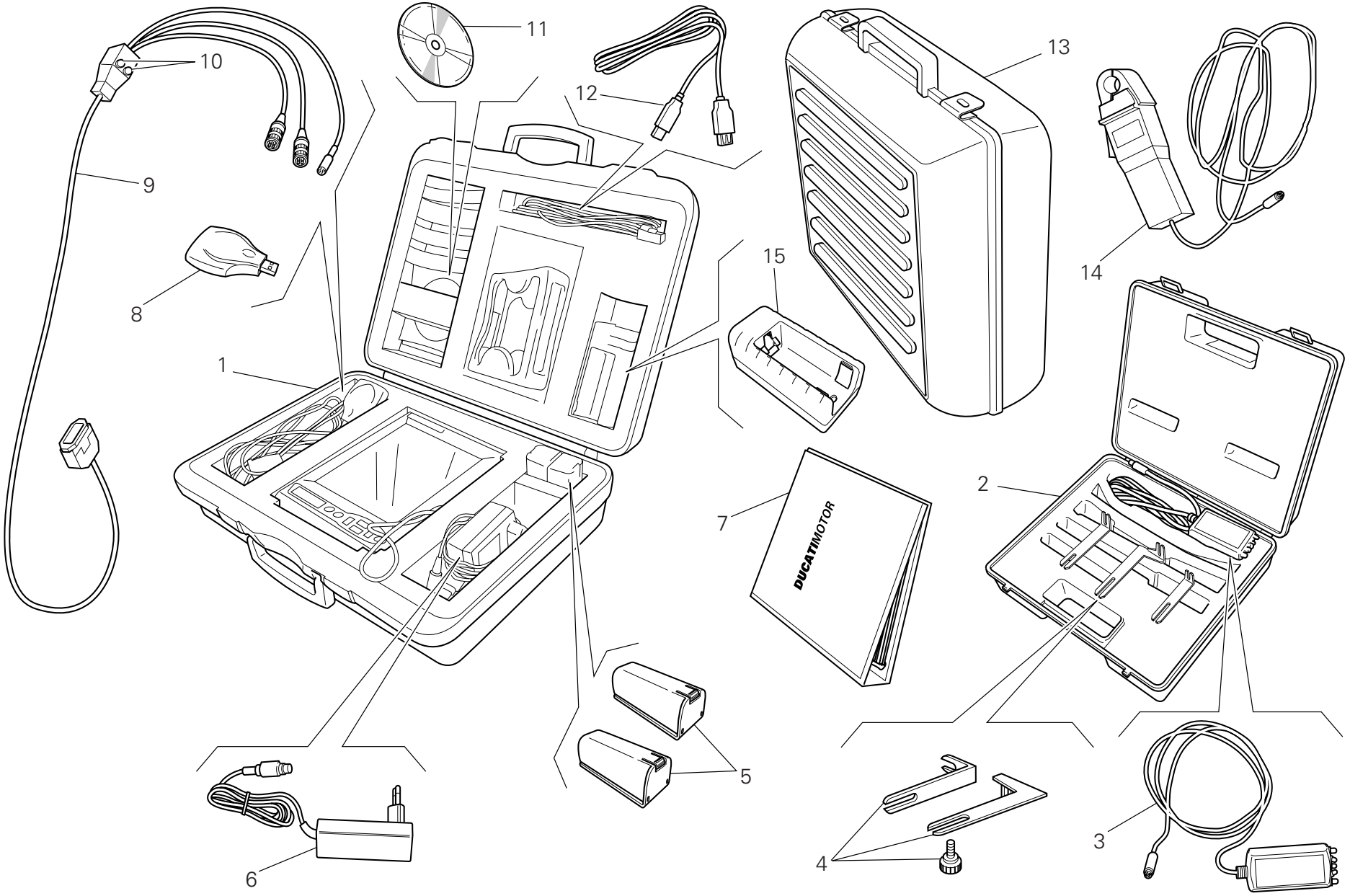

TAVOLA DRAWING TABLE BILD TABLA 001c

Tester di diagnosi dds | Dds tester | Tester pour diagnostic dds | Diagnosetester Dds | Instrumento de diagnóstico dds

NOTE NOTES NOTES MARKE NOTAS	POS. NO. N. INDEX POS.	N.CODICE CODE NO. Nr. CODE ATRIKEL Nr. CODICO Nr.	DENOMINAZIONE	DESCRIPTION	DESIGNATION	BEZEICHNUNG	DENOMINACION	VALIDITA' VALIDITY VALIDITE GÜLTIG VALIDEZ	Q.TA' Q.TY Q.TE M.GE C.AD
	1	97900.0215	DDS (Ducati Diagnosis System) + kit rilevamento depressione collettori	DDS (Ducati Diagnosis System) + manifold vacuum meter. kit	DDS (Ducati Diagnosis System) + kit mesure depression collecteurs	DDS (Ducati Diagnosis System) + Kit Unterdr. Mess. Krümmer	DDS (Ducati Diagnosis System) + kit para detección deprésion colectores		1
	2	97900.0002	Kit tensionamento cinghie	Belt tensioning kit	Kit mise en tension des courroies	Riemenspannungskit	Kit tensado correas		1
	3	88765.1371	Sensore	Sensor	Capteur	Sensor	Sensor		1
	4	88765.1374	Staffa	Bracket	Bride	Bügel	Soporte		1
	5	97900.0216	Batteria	Battery	Batterie	Batterie	Batería		2
	6	97900.0224	Alimentatore	Feeder	Ameneur	Zubringer	Alimentador		1
	7	97900.0232	Manuale DDS	DDS manual	Manuel DDS	Handbuch DDS	Manual DDS		1
	8	97900.0225	Lettore memory card (USB)	(USB) Memory card reader	Lecteur memory card (USB)	Leseger memory card (USB)	Lector memory card (USB)		1
	9	97900.0222	Cavo alimentazione e diagnosi 1060838	Main cable 1060838	Cable alimentation 1060838	Speisekabel 1060838	Cable de alimentacion 1060838		1
	10	97900.0219	Fusibile	Fuse	Fusible	Sicherung	Fusible		2
	11	97900.0223	CD software DDS	Software DDS CD	CD logiciel DDS	CD software DDS	CD software DDS		1
	12	97900.0226	Prolunga cavo (USB)	(USB) Cable extension	Rallonge cable (USB)	Verlangerung fur kabel (USB)	Prolongaciòn cable (USB)		1
	13	97900.0229	Valigia nera con spugna	Black case with sponge rubber	Mallette noire avec protection éponge	Schwarz Koffer mit Schaumstoffpolster	Maleta negra con esponja		1
	14	88765.1126V	Pinza amperometrica	Amperometer plier	Pince ampèrométrique	Strommesserzangen	Alicates medidores de amperaje		1
	15	97900.0217	Carica batterie	Battery charger	Chargeur de batteries	Batterieladegeraet	carga de baterias		1

TAVOLA
DRAWING
TABLE
BILD
TABLA
001d

Attrezzi speciali per stazioni di servizio | Workshop service tools | Outils speciaux pour stations-services | Servicewerkzeug Für Tankstellen | Herramientas esp. para estac. de serv.

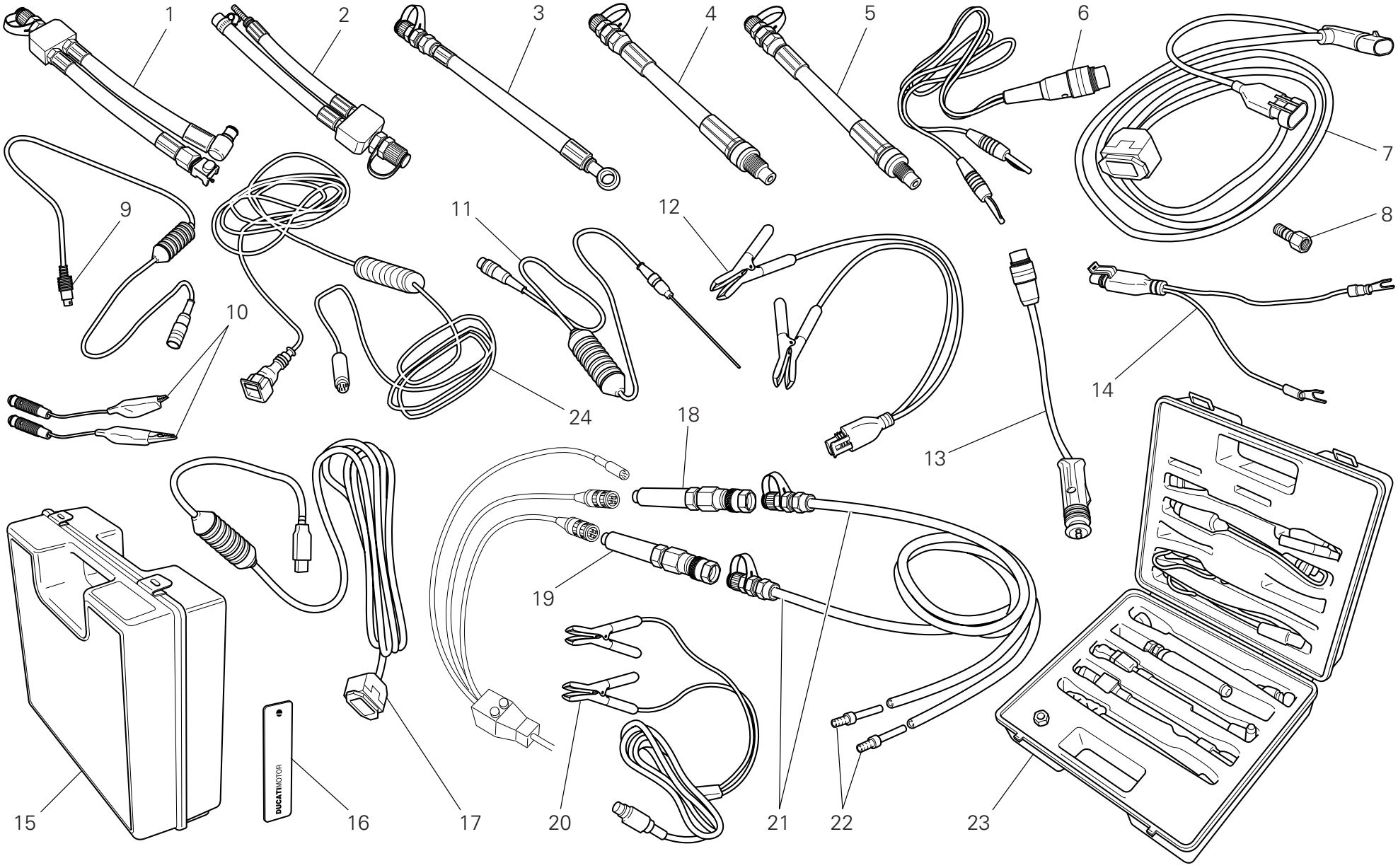

TAVOLA DRAWING TABLE BILD TABLA 001d

Attrezzi speciali per stazioni di servizio | Workshop service tools | Outils speciaux pour stations-services | Servicewerkzeug Für Tankstellen | Herramientas esp. para estac. de serv.

NOTE POS. NOTES NO. NOTES N. MARKE INDEX NOTAS POS.	N.CODICE CODE NO. Nr. CODE ATRIKEL Nr. CODICO Nr.	DENOMINAZIONE	DESCRIPTION	DESIGNATION	BEZEICHNUNG	DENOMINACION	VALIDITA' VALIDITY VALIDITE GÜLTIG VALIDEZ	Q.TA' Q.TY Q.TE M.GE C.AD
1	590.1.189.1A	Tubo pressione benzina HS.	Fuel pressure line HS.	Durite pression essence HS.	Kraftstoffdruckschlauch HS	Tubo presión gasolina HS.		1
2	590.1.190.1A	Tubo pressione benzina ST/SS/M.	Fuel pressure line ST/SS/M.	Durite pression essence ST/SS/M.	Kraftstoffdruckschlauch ST/SS/M.	Tubo presión gasolina ST/SS/M.		1
3	875.1.065.1A	Tubo pressione olio	Oil pressure line	Durite pressione huile	Öldruckschlauch	Tubo presión aceite		1
4	552.1.037.1A	Raccordo compressione cilindri attacco M12	Fitting - cylinder compression M12	Raccord compression cylindres fixation M12	Anschluss - Zylinderkompression, Gewinde M12	Conexión compresión cilindros enganche M12		1
5	552.1.038.1A	Raccordo compressione cilindri attacco M10	Fitting - cylinder compression M10	Raccord compression cylindres fixation M10	Anschluss - Zylinderkompression, Gewinde M10	Conexión compresión cilindros enganche M10		1
6	514.1.037.1A	Cavo Volt PF DUC 21	Cable Volt PF DUC 21	Câble Volt PF DUC 21	Kabel Volt PF DUC 21	Cable Volt PF DUC 21		1
7	97900.0227	Cavo alimentazione e diagnosi (MARELLI)	Main cable (MARELLI)	Cable alimentation (MARELLI)	Speisekabel (MARELLI)	Cable de alimentacion (MARELLI)		1
8	814.1.114.1A	Raccordo pressione olio	Oil pressure fitting	Raccord pression huile	Öldruckanschluss	Conexión presión aceite		1
9	514.1.032.1A	Cavo per prove ausiliari	Cable for supplementary tests	Câble pour des tests auxiliaires	Kabel für Hilfstests	Cable para pruebas auxiliares		1
10	514.1.035.1A	Cavo pinzetta Rosso	Red clamp cable	Câble pince Rouge	Klemmenkabel Rot	Cable pinza Rojo		1
10	514.1.036.1A	Cavo pinzetta Nero	Black clamp cable	Câble pince Noir	Klemmenkabel Schwarz	Cable pinza Negro		1
11	552.1.040.1A	Sonda Temperatura	Temperature probe	Sonde température	Temperatursonde	Sonda Temperatura		1
12	97900.0228	Adattatore presa batteria	Battery connection adapter	Adaptateur prise batterie	Adapter für Batteriestecker	Adaptador toma batería		1
13	514.1.033.1A	Adattatore presa accendisigari (ST)	Electric lighter connection adapter (ST)	Adaptateur prise allume-cigares (ST)	Adapter für Stromanschlussbuchse (ST)	Adaptador toma encendedor cigarrillos (ST)		1
14	514.1.038.1A	Adattatore presa batteria	Battery connection adapter	Adaptateur prise batterie	Adapter für Batteriestecker	Adaptador toma batería		1
15	698.1.033.1A	Valigia rossa con spugna	Red case with sponge rubber	Mallette rouge avec protection éponge	Roter Koffer mit Schaumstoffpolster	Maleta roja con esponja		1
16	88765.1126T	Adesivo lato dx/sx DUCATI	DUCATI sticker RH/LH side	Décalcomanie DUCATI, côté D/G	DUCATI kleber R/L Seite	Pega lado dcho./izdo. DUCATI		2
17	97900.0231	Adattatore (USB)	(USB) Adaptor	Adaptateur (USB)	Passtück (USB)	Adaptador (USB)		1
18	97900.0218	Sensore depressione	Depressure sensor	Capteur dépression	Rückgangsensor	Sensor depresión		1

N° CATALOGO: 915.1.290.1A EMESSO: 04 - 09 | CATALOGUE No: 915.1.290.1A ISSUED: 04 - 09 | Nr. CATALOGUE: 915.1.290.1A IMPRIMEE: 04 - 09 | KATALOG Nr: 915.1.290.1A HERAUSGEGEBEN: 04 - 09 | N° CATALOGO: 915.1.290.1A IMPRIMIDA: 04 - 09

TAVOLA
DRAWING
TABLE
BILD
TABLA
001d

Attrezzi speciali per stazioni di servizio

Workshop service tools

Outils speciaux pour stations-services

Servicewerkzeug Für Tankstellen

Herramientas esp. para estac. de serv.

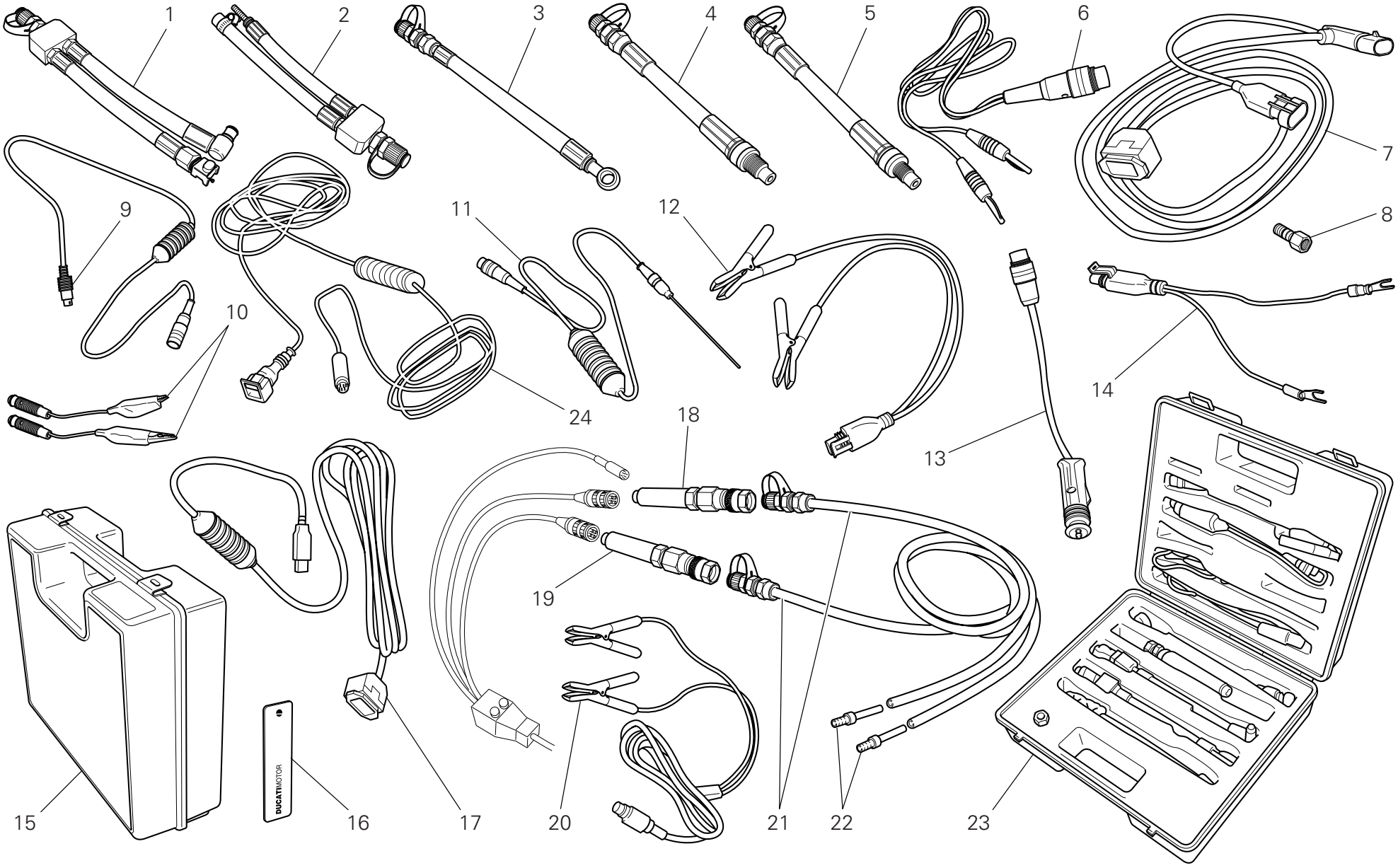

TAVOLA DRAWING TABLE BILD TABLA		Attrezzi speciali per stazioni di servizio	Workshop service tools	Outils speciaux pour stations-services	Servicewerkzeug Für Tankstellen	Herramientas esp. para estac. de serv.		
001d								

NOTE NOTES NOTES MARKE NOTAS	POS. NO. N. INDEX POS.	N.CODICE CODE NO. Nr. CODE ATRIKEL Nr. CODICO Nr.	DENOMINAZIONE	DESCRIPTION	DESIGNATION	BEZEICHNUNG	DENOMINACION	VALIDITA' VALIDITY VALIDITE GÜLTIG VALIDEZ	Q.TA' Q.TY Q.TE M.GE C.AD
	19	552.1.039.1A	Sensore pressione	Pressure sensor	Capteur pression	Drucksensor	Sensor presión		1
	20	97900.0230	Alimentatore	Feeder	Ameneur	Zubringer	Alimentador		1
	21	97900.0220	Tubo pressione/depressione	Depressure/pressure line	Durite pressione/dépression	Rückgangschlauch	Tubo presión/depresión		2
	22	97900.0221	Raccordo	Union	Raccord	Anschluß	Empalme		4
	23	97900.0003	Kit rilevamento pressione	Pressure kit	Kit de mesure pression	Druckmesskit	Kit presión		1
	24	88765.1126C	Cavo per regolazione potenziometro	Cable for potentiometer adjustement	Câble pour le réglage du potentiomètre	Kabel für Potentiometereinstellung	Cable para ajuste potenciómetro		1

TAVOLA
DRAWING
TABLE
BILD
TABLA
002

Comando cambio | Gearchange control | Sélecteur de vitesses | Schaltsteuerung | Mando cambio

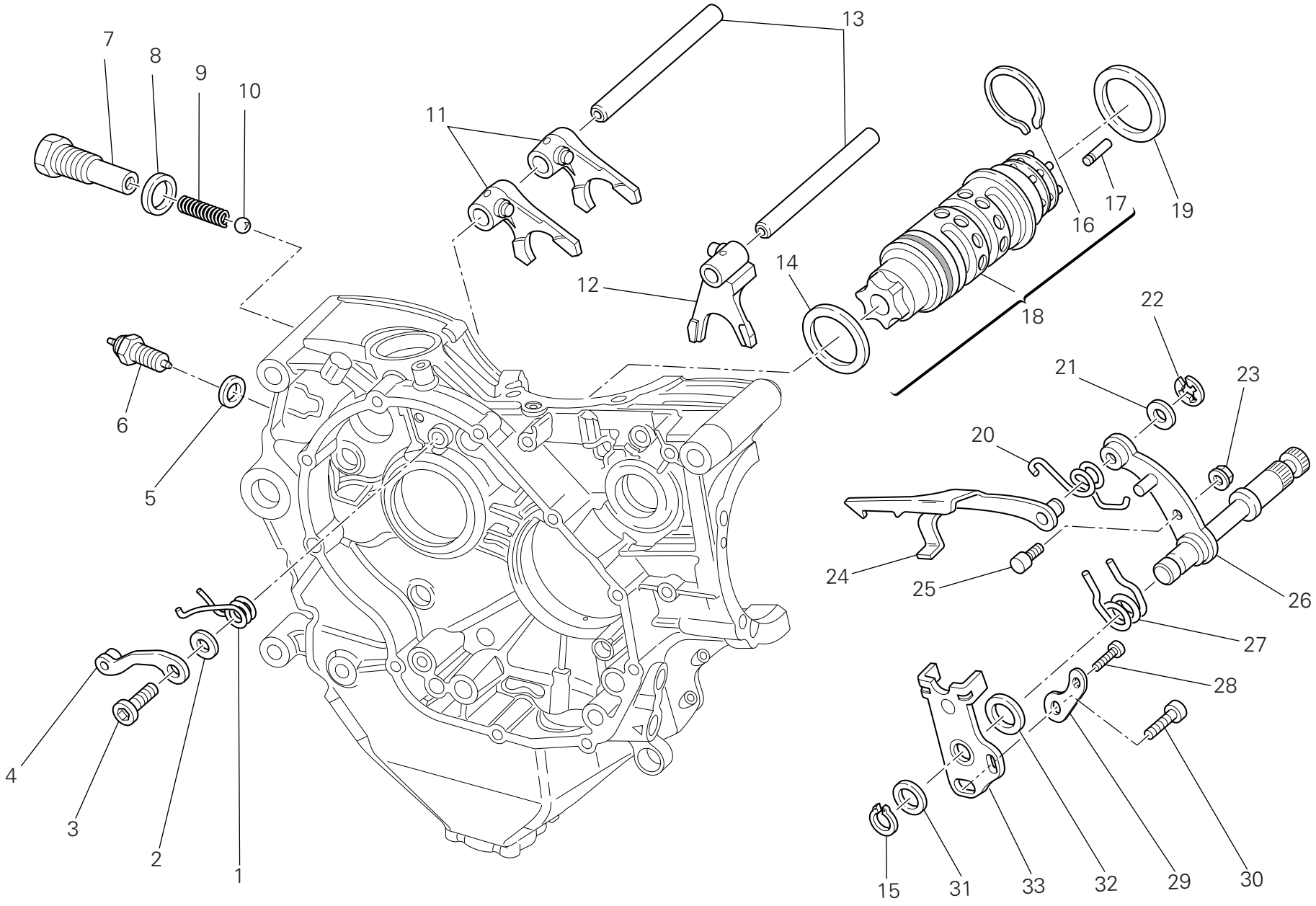

TAVOLA DRAWING TABLE BILD TABLA 002

Comando cambio | Gearchange control | Sélecteur de vitesses | Schaltsteuerung | Mando cambio

NOTE NOTES NOTES MARKE NOTAS	POS. NO. N. INDEX POS.	N.CODICE CODE NO. Nr. CODE ATRIKEL Nr. CODICO Nr.	DENOMINAZIONE	DESCRIPTION	DESIGNATION	BEZEICHNUNG	DENOMINACION	VALIDITA' VALIDITY VALIDITE GÜLTIG VALIDEZ	Q.TA' Q.TY Q.TE M.GE C.AD
	1	799.1.049.1A	Molla ritorno	Return spring	Ressort de retour	Rückschlagfeder	Muelle de retorno		1
	2	852.1.053.2A	Rosetta	Washer	Rosette	Unterlegscheibe	Arandela		1
	3	779.1.039.1A	Vite speciale	Special screw	Vis spéciale	Spezialschraube	Tornillo especial		1
	4	455.2.003.1A	Assieme saltarello fissa marce	Gear stopper assembly	Ensemble cliquet fixe-vitesses	Fallklinkengruppe	Grupo trinquete fija marchas		1
	5	852.5.024.1A	Guarnizione sp.1	Gasket th.1	Garniture èp.1	Dichtung stàrke 1	Junta esp.1		1
	6	539.1.021.1B	Interruttore	Switch	Interrupteur	Schalter	Interruptor		1
	7	779.1.203.3A	Vite speciale	Special screw	Vis spéciale	Spezialschraube	Tornillo especial		1
	8	0272.91.090	Guarnizione	Gasket	Garniture	Dichtung	Junta		1
	9	0660.13.143	Molla scatto marce	Gear selector spring	Ressort déclenchement vitesses	Ganglösefeder	Muelle embrague marchas		1
	10	76835.1134	Sfera	Ball	Bille	Kugel	Esfera		1
	11	180.1.001.1A	Forcella inn. marce 1˚,4˚-2˚,3˚	1st,4th-2nd,3rd gear selector fork	Fourche engrènement 1ère, 4ème-2ème et 3ème vitesse	Einlegegabel für 1.,4.-2.,3.Gang	Horquilla embrague marchas 1˚,4˚-2˚,3˚		2
	12	180.1.002.1A	Forcella innesto 5˚,6˚	5th,6th gear selector fork	Fourche engrènement 5ème, 6ème vitesse	Einlegegabel für 5., 6. Gang	Horquilla embrague 5˚,6˚		1
	13	821.1.268.1A	Perno per forcella	Fork pin	Goujon pour fourche	Bolzen für Gabel	Perno para horquilla		2
	14	852.1.005.1A	Rosetta rasamento sp. 1	Shim th. 1	Rosette de butée épaisseur 1	Distanzscheibe Stärke 1	Arandela de espesoración 1		1
	15	73500.1542	Anello seeger	Circlip	Circlip	Seegerring	Anillo seeger		1
	16	882.1.006.1A	Anello ferma rullini (sezione quadrata)	Needle retaining ring (square cross-section)	Bague d'arrêt rouleaux (section carrée)	Rollensicherungsring (vierkantquerschnitt)	Anillo sujeta rodillos (sección cuadrada)		1
	17	821.1.070.1A	Perno	Pin	Pivot	Zapfen	Perno		6
	18	182.2.028.3A	Tamburo cambio completo	Complete gearbox drum	Tambour complet boîte de vitesses	Schalttrommel komplett	Tambor cambio completo		1
	19	852.1.094.1A	Rosetta rasamento sp. 0,9	Shim th. 0.9	Rosette de butée épaisseur 0,9	Distanzscheibe Stärke 0,9	Arandela de espesoración 0,9		1
	20	799.1.482.1A	Molla ritorno forcella	Fork return spring	Ressort retour fourche	Gabelrückschlagfeder	Muelle retorno horquilla		1

N˚ CATALOGO: 915.1.290.1A EMESSO: 04 - 09 | CATALOGUE No: 915.1.290.1A ISSUED: 04 - 09 | Nr. CATALOGUE: 915.1.290.1A IMPRIMEE: 04 - 09 | KATALOG Nr: 915.1.290.1A HERAUSGEGEBEN: 04 - 09 | N˚ CATALOGO: 915.1.290.1A IMPRIMIDA: 04 - 09

TAVOLA
DRAWING
TABLE
BILD
TABLA
002

Comando cambio | Gearchange control | Sélecteur de vitesses | Schaltsteuerung | Mando cambio

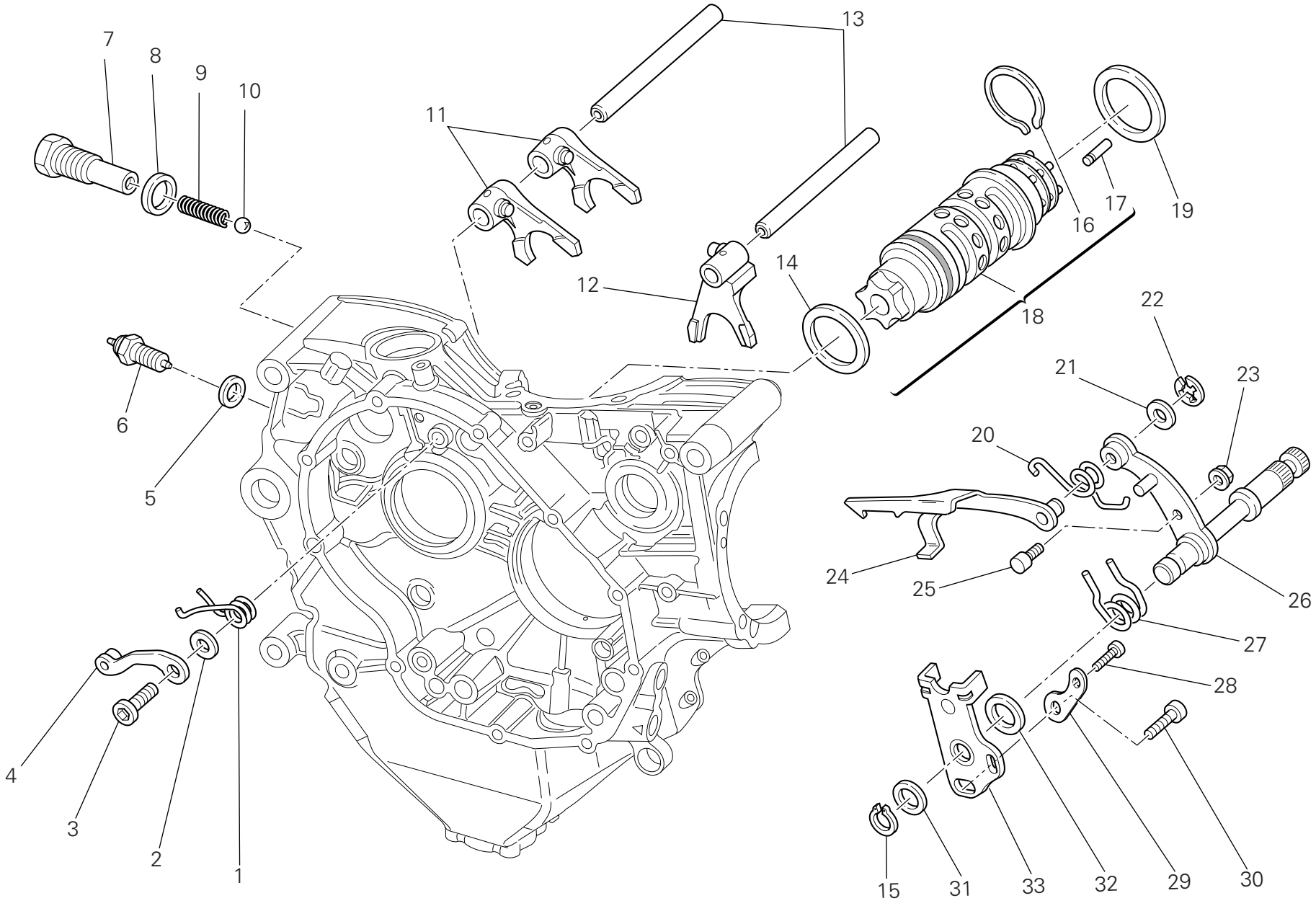

TAVOLA DRAWING TABLE BILD TABLA 002

Comando cambio | Gearchange control | Sélecteur de vitesses | Schaltsteuerung | Mando cambio

NOTE NOTES NOTES MARKE NOTAS	POS. NO. N. INDEX POS.	N.CODICE CODE NO. Nr. CODE ATRIKEL Nr. CODICO Nr.	DENOMINAZIONE	DESCRIPTION	DESIGNATION	BEZEICHNUNG	DENOMINACION	VALIDITA' VALIDITY VALIDITE GÜLTIG VALIDEZ	Q.TA' Q.TY Q.TE M.GE C.AD
	21	0400.09.050	Rosetta rasamento sp. 0,5	Shim th. 0.5	Rosette de butée épaisseur 0,5	Distanzscheibe Stärke 0,5	Arandela de espesoración 0,5		1
	21	0765.92.205	Rosetta rasamento sp. 0,2	Shim th. 0.2	Rosette de butée épaisseur 0,2	Distanzscheibe Stärke 0,2	Arandela de espesoración 0,2		2
	22	884.5.034.1A	Anello	Ring	Bague	Ring	Anillo		1
	23	748.1.040.1A	Dado	Nut	Ecrou	Mutter	Tuerca		1
	24	180.1.008.1A	Forcella comando tamburo cambio	Gearbox drum control fork	Fourche de commande tambour boîte de vitesses	Steuergabel für Wechselgetriebetrommel	Horquilla mando tambor cambio		1
	25	0660.13.165	Perno per leva cambio	Gearchange lever pin	Goujon pour levier boîte de vitesses	Schalthebelstift	Perno para leva cambio		1
	26	821.1.001.1A	Perno con leva cambio	Pin with gearchange lever	Goujon avec levier boîte de vitesses	Stift mit Schalthebel	Perno con leva cambio		1
	27	0799.13.110	Molla ritorno leva cambio	Gearchange lever return spring	Ressort retour levier boîte de vitesses	Schalthebelrückholfeder	Muelle retorno leva cambio		1
	28	771.5.067.0Z	Vite	Screw	Vis	Schraube	Tornillo		1
	29	713.1.915.1A	Distanziale	Spacer	Entretoise	Distanzstück	Distancial		1
	30	771.5.125.0Z	Vite	Screw	Vis	Schraube	Tornillo		1
	31	0400.29.125	Rosetta rasamento sp. 0,2	Shim th. 0.2	Rosette de butée épaisseur 0,2	Distanzscheibe Stärke 0,2	Arandela de espesoración 0,2		2
	31	0400.29.126	Rosetta rasamento sp. 0,5	Shim th. 0.5	Rosette de butée épaisseur 0,5	Distanzscheibe Stärke 0,5	Arandela de espesoración 0,5		1
	32	881.1.012.1A	Anello di centraggio	Centering ring	Bague de centrage	Zentrierring	Anillo de centrado		1
	33	826.1.030.1A	Piastrina fine corsa	Stopper plate	Plaquette fin de course	Endanschlagplättchen	Placa final de carrera		1

TAVOLA
DRAWING
TABLE
BILD
TABLA
003

Cambio | Gearbox | Boîte de vitesses | Schaltgetriebe | Cambio

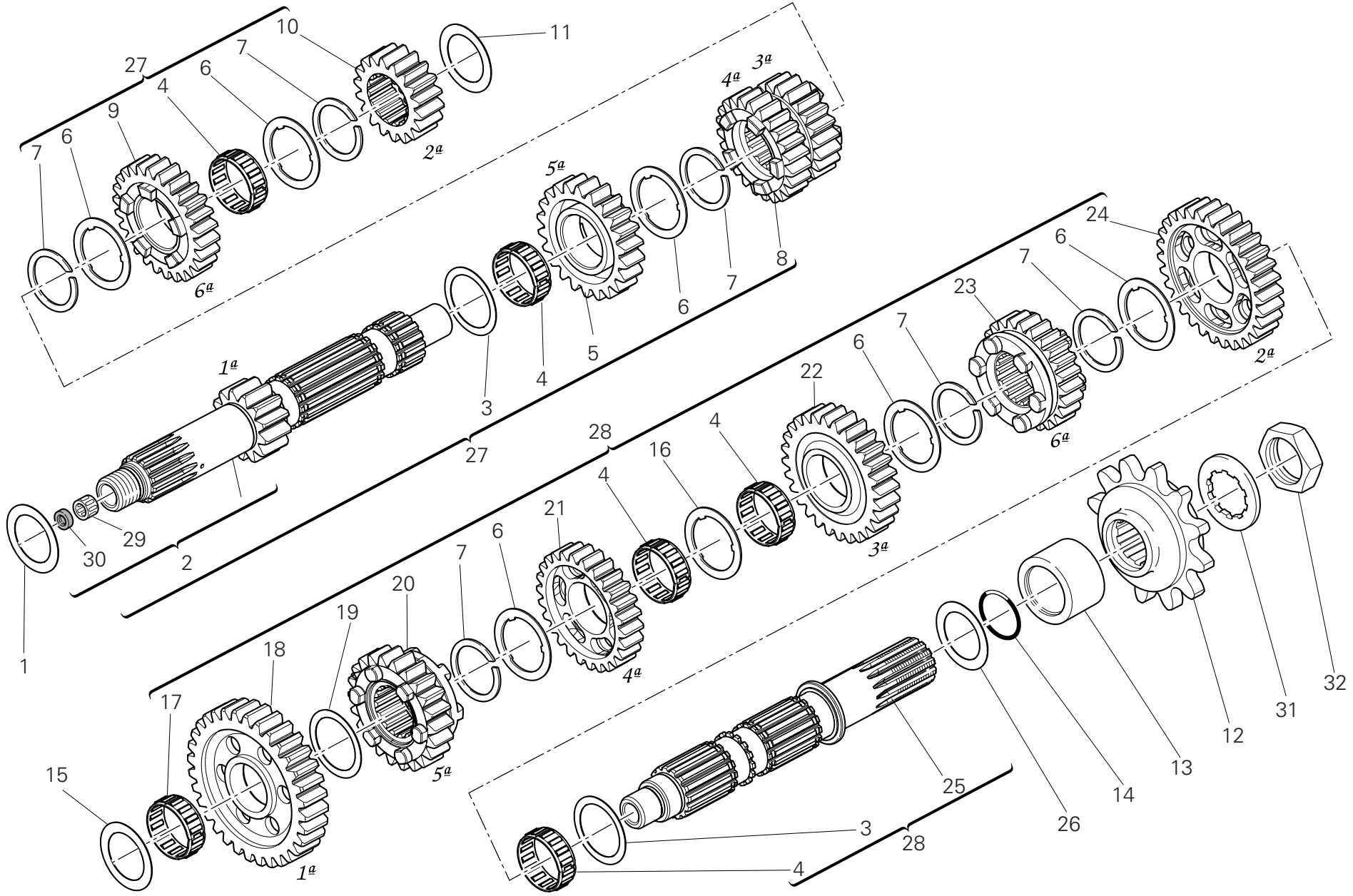

TAVOLA DRAWING TABLE BILD TABLA 003

Cambio | Gearbox | Boîte de vitesses | Schaltgetriebe | Cambio

NOTE NOTES NOTES MARKE NOTAS	POS. NO. N. INDEX POS.	N.CODICE CODE NO. Nr. CODE ATRIKEL Nr. CODICO Nr.	DENOMINAZIONE	DESCRIPTION	DESIGNATION	BEZEICHNUNG	DENOMINACION	VALIDITA' VALIDITY VALIDITE GÜLTIG VALIDEZ	Q.TA' Q.TY Q.TE M.GE C.AD
	1	0251.47.054	Rosetta rasamento sp. 1,2	Shim th. 1.2	Rosette de butée épaisseur 1,2	Distanzscheibe Stärke 1,2	Arandela de espesoración 1,2		1
	2	150.2.105.1A	Albero primario cambio	Gearbox main shaft	Arbre primaire boîte de vitesses	Wechselgetriebehauptwelle	Arbol primario cambio		1
	3	0670.16.150	Rosetta rasamento sp. 0,5	Shim th. 0.5	Rosette de butée épaisseur 0,5	Distanzscheibe Stärke 0,5	Arandela de espesoración 0,5		2
	4	701.4.005.1A	Gabbia a rullini	Needle bearing	Boîte à aiguilles	Nadelkäfig	Jaula de rodillos		5
	5	172.1.004.3C	Ingranaggio conduttore 5° vel.	Driving gear 5th sp.	Engrenage conducteur 5ème vitesse	Antriebszahnrad 5.Geschwindigkeit	Engranaje accionador 5° velocidad		1
	6	856.1.001.1A	Rosetta scanalata sp. 0,5	Grooved washer th. 0.5	Rosette rainurée épaisseur 0,5	Genutete Scheibe Stärke 0,5	Arandela ranurada esp. 0,5		6
	7	0670.16.145	Anello elastico	Snap ring	Bague élastique	Sprengring	Seager		6
	8	172.1.003.3C	Ingranaggio conduttore 3°/4° vel.	Driving gear 3rd/4th sp.	Engrenage conducteur 3ème/4ème vitesse	Leiterzahnrad für 3.,4. Geschwindigkeit	Engranaje accionador 3°/4° velocidad		1
	9	172.1.005.3C	Ingranaggio conduttore 6° vel.	Driving gear 6th sp.	Engrenage conducteur 6ème vitesse	Antriebszahnrad 6.Geschwindigkeit	Engranaje accionador 6° velocidad		1
	10	172.1.002.1B	Ingranaggio conduttore 2° vel.	Driving gear 2nd sp.	Engrenage conducteur 2ème vitesse	Antriebszahnrad 2.Geschwindigkeit	Engranaje accionador 2° velocidad		1
	11	713.1.014.1E	Rosetta rasamento sp. 1,6	Shim th. 1.6	Rosette de butée épaisseur 1,6	Distanzscheibe Stärke 1,6	Arandela de espesoración 1,6		1
	12	449.1.053.1A	Pignone catena	Chain sprocket	Pignon chaîne	Kettenritzel	Piñón cadena		1
	13	713.1.393.1A	Distanziale	Spacer	Entretoise	Distanzstück	Distancial		1
	14	463.2.053.7A	Guarnizione OR	O-ring	Joint d'étanchéité	Dichtung OR	Junta OR		1
	15	713.1.266.1A	Distanziale sp. 3,15	Spacer th. 3,15	Entretoise épaisseur 3,15	Distanzstück Stärke 3,15	Distanciador esp. 3,15		1
	16	856.1.031.1A	Rosetta scanalata sp. 0,5	Grooved washer th. 0.5	Rosette rainurée épaisseur 0,5	Genutete Scheibe Stärke 0,5	Arandela ranurada esp. 0,5		1
	17	76402.0002	Gabbia a rullini	Needle bearing	Boîte à aiguilles	Nadelkäfig	Jaula de rodillos		1
	18	172.1.218.2A	Ingranaggio condotto 1° vel.	Driven gear 1st sp.	Engrenage entraîné 1ère vitesse	Angetriebenes Zahnrad 1. Geschwindigkeit	Engranaje conducido 1° velocidad		1
	19	0670.16.155	Rosetta rasamento sp. 1	Shim th. 1	Rosette de butée épaisseur 1	Distanzscheibe Stärke 1	Arandela de espesoración 1		1

N° CATALOGO: 915.1.290.1A
EMESSO: 04 - 09
CATALOGUE No: 915.1.290.1A
ISSUED: 04 - 09
Nr. CATALOGUE: 915.1.290.1A
IMPRIMEE: 04 - 09
KATALOG Nr: 915.1.290.1A
HERAUSGEGEBEN: 04 - 09
N° CATALOGO: 915.1.290.1A
IMPRIMIDA: 04 - 09

TAVOLA
DRAWING
TABLE
BILD
TABLA
003

Cambio | Gearbox | Boîte de vitesses | Schaltgetriebe | Cambio

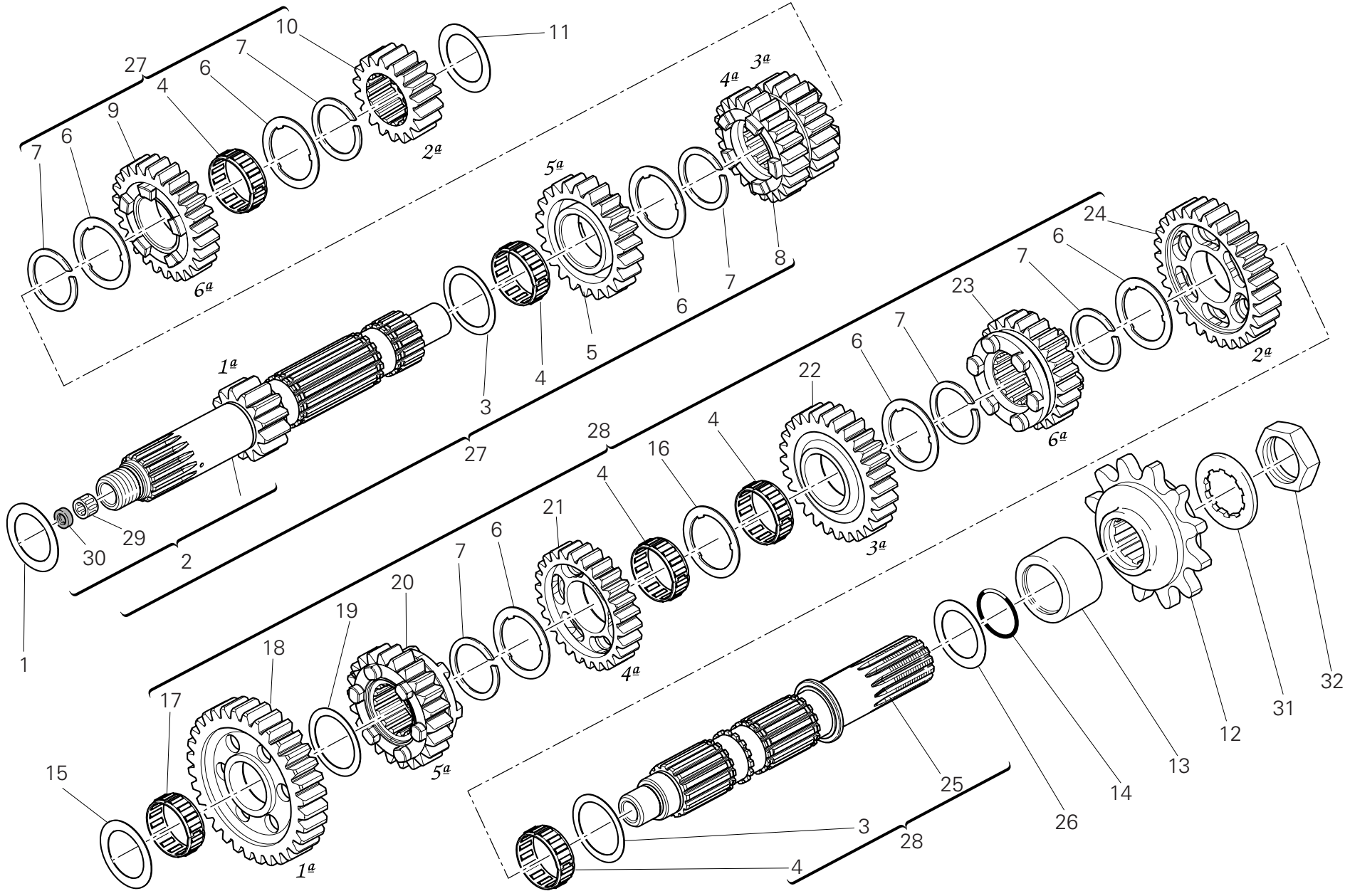

TAVOLA DRAWING TABLE BILD TABLA 003

Cambio | Gearbox | Boîte de vitesses | Schaltgetriebe | Cambio

NOTE NOTES NOTES MARKE NOTAS	POS. NO. N. INDEX POS.	N.CODICE CODE NO. Nr. CODE ATRIKEL Nr. CODICO Nr.	DENOMINAZIONE	DESCRIPTION	DESIGNATION	BEZEICHNUNG	DENOMINACION	VALIDITA' VALIDITY VALIDITE GÜLTIG VALIDEZ	Q.TA' Q.TY Q.TE M.GE C.AD
	20	172.1.010.3C	Ingranaggio condotto 5° vel.	Driven gear 5th sp.	Engrenage entraîné 5ème vitesse	Angetriebenes Zahnrad 5. Geschwindigkeit	Engranaje conducido 5° velocidad		1
	21	172.1.009.1C	Ingranaggio condotto 4° vel.	Driven gear 4th sp.	Engrenage entraîné 4ème vitesse	Angetriebenes Zahnrad 4. Geschwindigkeit	Engranaje conducido 4° velocidad		1
	22	172.1.008.1C	Ingranaggio condotto 3° vel.	Driven gear 3rd sp.	Engrenage entraîné 3ème vitesse	Angetriebenes Zahnrad 3. Geschwindigkeit	Engranaje conducido 3° velocidad		1
	23	172.1.011.3C	Ingranaggio condotto 6° vel.	Driven gear 6th sp.	Engrenage entraîné 6ème vitesse	Angetriebenes Zahnrad 6. Geschwindigkeit	Engranaje conducido 6° velocidad		1
	24	172.1.219.2A	Ingranaggio condotto 2° vel.	Driven gear 2nd sp.	Engrenage entraîné 2ème vitesse	Angetriebenes Zahnrad 2. Geschwindigkeit	Engranaje conducido 2° velocidad		1
	25	149.1.061.1A	Albero secondario cambio	Gearbox lay shaft	Arbre secondaire boîte de vitesses	Vorgelegewelle des Wechselgetriebes	Arbol secundario cambio		1
	26	0670.16.170	Rosetta rasamento sp. 0,8	Shim th. 0.8	Rosette de butée épaisseur 0,8	Distanzscheibe Stärke 0,8	Arandela de espesoración 0,8		1
	27	150.2.106.1A	Albero primario completo	Complete main shaft	Arbre primaire complet	Komplette Hauptwelle	Arbol primario completo		1
	28	150.2.092.3A	Albero secondario completo	Complete lay shaft	Arbre secondaire complet	Komplette Vorgelegewelle	Arbol secundario completo		1
	29	702.5.044.1A	Astuccio a rullini	Needle bearing	Roulement à rouleaux	Nadellager	Cojinete de agujas		1
	30	930.4.002.2A	Anello di tenuta	Seal ring	Bague d'étanchéité	Dichtring	Anillo de retén		1
	31	851.1.004.1A	Rosetta di sicurezza	Lock washer	Rosette de sécurité	Sicherungsblech	Arandela de seguridad		1
	32	750.1.007.1A	Dado	Nut	Ecrou	Mutter	Tuerca		1

TAVOLA
DRAWING
TABLE
BILD
TABLA
004

Frizione | Clutch | Embrayage | Kupplung | Embrague

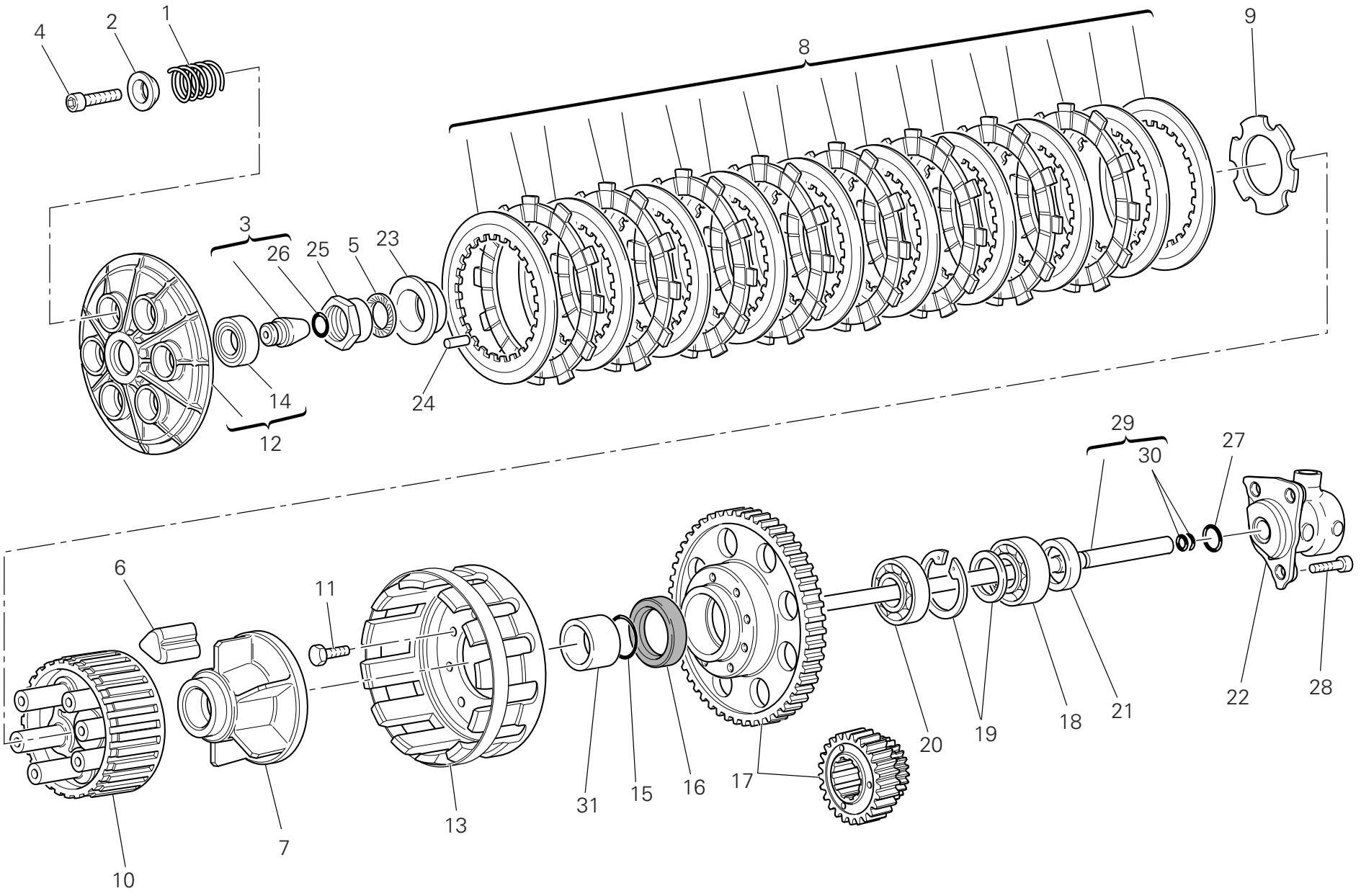

TAVOLA DRAWING TABLE BILD TABLA 004

Frizione	Clutch	Embrayage	Kupplung	Embrague

NOTE NOTES NOTES MARKE NOTAS	POS. NO. N. INDEX POS.	N.CODICE CODE NO. Nr. CODE ATRIKEL Nr. CODICO Nr.	DENOMINAZIONE	DESCRIPTION	DESIGNATION	BEZEICHNUNG	DENOMINACION	VALIDITA' VALIDITY VALIDITE GÜLTIG VALIDEZ	Q.TA' Q.TY Q.TE M.GE C.AD
	1	799.1.253.1A	Molla frizione	Clutch spring	Ressort embrayage	Kupplungsfeder	Muelle embrague		6
	2	841.1.051.1B	Scodellino	Retainer	Cuvette	Teller	Platillo		6
	3	818.2.009.1A	Perno comando frizione	Clutch control pin	Axe commande embrayage	Kupplungssteuerstift	Perno mando embrague		1
	4	771.5.043.8B	Vite	Screw	Vis	Schraube	Tornillo		6
	5	851.4.002.1A	Rosetta di sicurezza	Lock washer	Rosette de sécurité	Sicherungsblech	Arandela de seguridad		1
	6	764.1.003.1B	Gommino	Rubber pad	Joint en caoutchouc	Gummistück	Junta de goma		12
	7	162.1.001.1C	Mozzo portadischi	Plate holder hub	Moyeu porte-disque	Scheibenhaltenabe	Cubo porta-discos		1
	8	190.2.020.1A	Serie dischi frizione	Clutch plates set	Série de disques embrayage	Kupplungsscheibensatz	Serie discos embrague		1
	9	851.1.001.1B	Rosetta di sicurezza	Lock washer	Rosette de sécurité	Sicherungsblech	Arandela de seguridad		1
	10	196.1.001.1D	Tamburo frizione	Clutch drum	Tambour embrayage	Kupplungstrommel	Tambor embrague		1
	11	70610.8120	Vite	Screw	Vis	Schraube	Tornillo		8
	12	194.2.043.1A	Spingidisco	Pressure plate	Pousse-disque	Scheibendrücker	Empuja-disco		1
	13	198.1.029.1A	Campana frizione	Clutch housing	Cloche embrayage	Kupplungsglocke	Campana embrague		1
	14	702.5.053.1A	Cuscinetto	Bearing	Roulement	Lager	Cojinete		1
	15	463.2.053.7A	Guarnizione OR	O-ring	Joint d'étanchéité	Dichtung OR	Junta OR		1
	16	930.4.035.1A	Anello di tenuta	Seal ring	Bague d'étanchéité	Dichtring	Anillo de retén		1
	17	170.2.109.1A	Gruppo frizione	Clutch assembly	Groupe embrayage				1
	18	702.5.051.1A	Cuscinetto	Bearing	Roulement	Lager	Cojinete		1
	19	881.2.001.1A	Anello seeger-distanziale	Circlip - spacer	Circlip-Entretoise	Seegerring - Distanzstück	Anillo seeger - distanciador		1
	20	702.4.017.1A	Cuscinetto	Bearing	Roulement	Lager	Cojinete		1
	21	0660.16.145	Distanziale	Spacer	Entretoise	Distanzstück	Distancial		1
	22	195.4.003.1A	Gruppo pistoncino	Piston assembly	Groupe piston	Kolbenaggregat	Grupo pistón		1
	23	710.1.124.2A	Bussola	Bush	Douille	Buchse	Casquillo		1
	24	74224.0570	Spina	Pin	Goupille	Stift	Pasador		4
	25	748.1.066.2A	Dado speciale	Special nut	Ecrou spéciale	Spezialmutter	Tuerca especial		1
	26	886.4.118.1A	Guarnizione OR	O-ring	Joint d'étanchéité	Dichtung OR	Junta OR		1

TAVOLA DRAWING TABLE BILD TABLA 004

Frizione | Clutch | Embrayage | Kupplung | Embrague

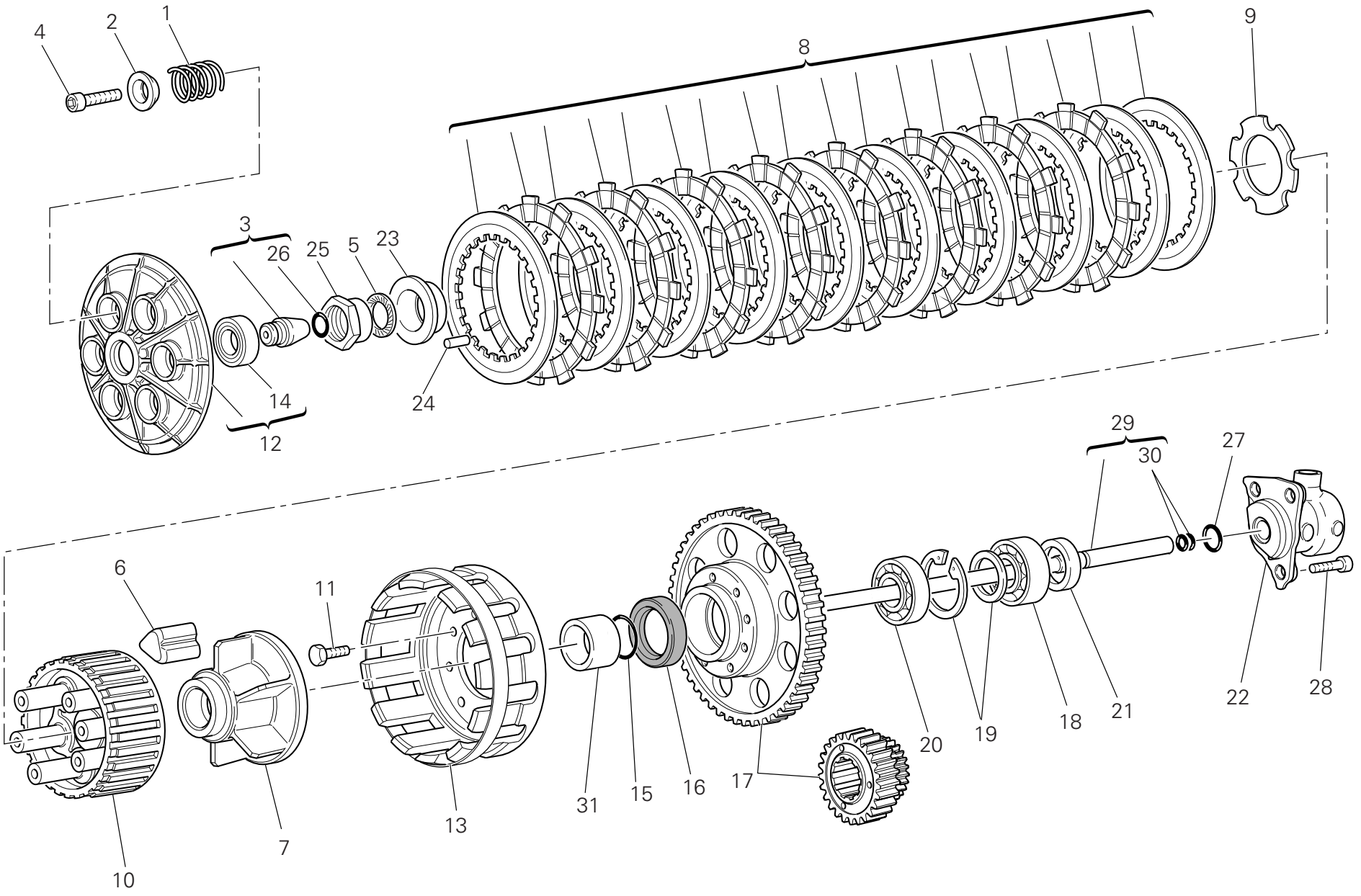

TAVOLA DRAWING TABLE BILD TABLA 004

Frizione | Clutch | Embrayage | Kupplung | Embrague

NOTE NOTES NOTES MARKE NOTAS	POS. NO. N. INDEX POS.	N.CODICE CODE NO. Nr. CODE ATRIKEL Nr. CODICO Nr.	DENOMINAZIONE	DESCRIPTION	DESIGNATION	BEZEICHNUNG	DENOMINACION	VALIDITA' VALIDITY VALIDITE GÜLTIG VALIDEZ	Q.TA' Q.TY Q.TE M.GE C.AD
	27	886.4.043.1A	Guarnizione OR	O-ring	Joint d'étanchéité	Dichtung OR	Junta OR		1
	28	771.5.065.2BB	Vite	Screw	Vis	Schraube	Tornillo		3
	29	117.2.006.1A	Asta comando frizione	Clutch control rod	Tige de commande embrayage	Kupplungssteuerungsstab	Varilla mando embrague		1
	30	93823.2018	Guarnizione OR	O-ring	Joint d'étanchéité	Dichtung OR	Junta OR		2
	31	713.1.393.1A	Distanziale	Spacer	Entretoise	Distanzstück	Distancial		1

TAVOLA
DRAWING
TABLE
BILD
TABLA
005

Coperchio frizione | Clutch-side crankcase cover | Couvercle d'embrayage | Kupplungsdeckel | Tapa embrague

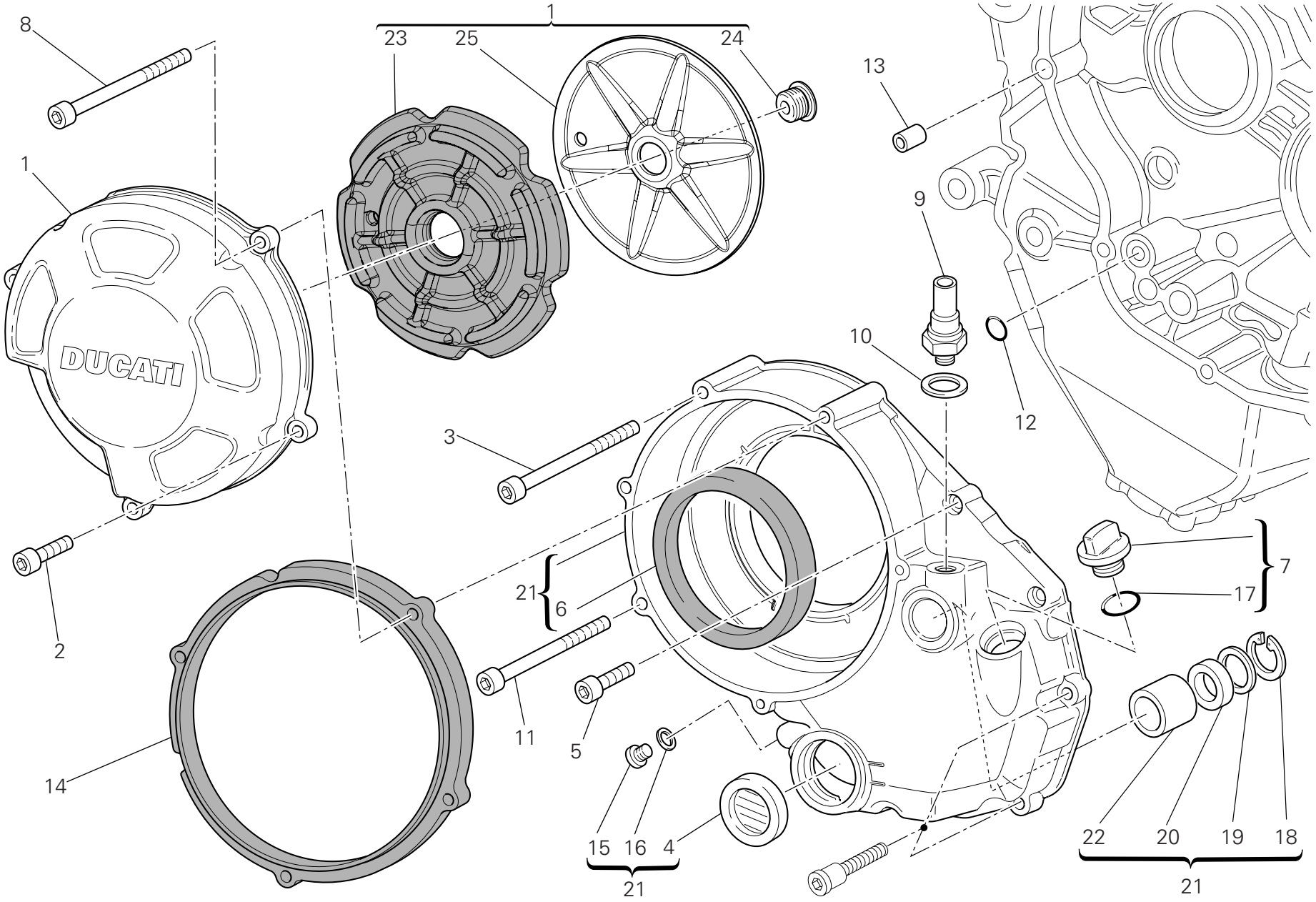

TAVOLA DRAWING TABLE BILD TABLA 005

	Coperchio frizione	Clutch-side crankcase cover	Couvercle d'embrayage	Kupplungsdeckel	Tapa embrague

NOTE NOTES NOTES MARKE NOTAS	POS. NO. N. INDEX POS.	N.CODICE CODE NO. Nr. CODE ATRIKEL Nr. CODICO Nr.	DENOMINAZIONE	DESCRIPTION	DESIGNATION	BEZEICHNUNG	DENOMINACION	VALIDITA' VALIDITY VALIDITE GÜLTIG VALIDEZ	Q.TA' Q.TY Q.TE M.GE C.AD
	1	243.2.125.1AC	Coperchio lato frizione (ORO)	Cover clutch side (GOLD)	Couvercle cotè embrayage (OR)	Deckel an kupplungsseite (GOLD)	Tapa lado emburague (ORO)		1
	2	771.1.052.1A	Vite	Screw	Vis	Schraube	Tornillo		2
	3	771.5.078.8B	Vite	Screw	Vis	Schraube	Tornillo		1
	4	254.4.001.2A	Oblò ispezione livello olio	Oil level sight glass	Hublot d'inspection niveau huile	Ölkontrollschauglas	Visor de inspección nivel aceite		1
	5	771.5.069.8B	Vite	Screw	Vis	Schraube	Tornillo		4
	6	930.4.034.1A	Anello	Ring	Bague	Ring	Anillo		1
	7	893.2.013.1A	Tappo completo	Complete cap	Bouchon complet	Verschluß komplett	Tapón completo		1
	8	771.1.375.1A	Vite	Screw	Vis	Schraube	Tornillo		2
	9	539.4.030.2A	Interruttore	Switch	Interrupteur	Schalter	Interruptor		1
	10	852.1.195.1A	Guarnizione sp.2	Gasket th.2	Garniture ép. 2	Dichtung Stärke 2	Junta esp. 2		1
	11	771.5.079.8B	Vite	Screw	Vis	Schraube	Tornillo		1
	12	886.4.132.1A	Guarnizione OR	O-ring	Joint d'étanchéité	Dichtung OR	Junta OR		1
	13	711.1.160.1A	Boccola di riferimento	Locating bush	Douille de référence	Bezugsbuchse	Centrador		1
	14	788.1.106.2A	Guarnizione coperchio frizione	Clutch cover gasket	Garniture couvercle embrayage	Dichtung für Kupplungsdeckel	Junta tapa embrague		1
	15	780.5.001.1A	Tappo	Cap	Bouchon	Verschluß	Tapón		1
	16	852.5.024.1A	Guarnizione sp.1	Gasket th.1	Garniture èp.1	Dichtung stärke 1	Junta esp.1		1
	17	93823.3075	Anello OR	O-Ring	Bague d'étanchéité	O-Ring	Anillo OR		1
	18	884.5.013.1A	Anello seeger	Circlip	Circlip	Seegerring	Anillo seeger		1
	19	852.1.135.1A	Rosetta rasamento sp. 1	Shim th. 1	Rosette de butée épaisseur 1	Distanzscheibe Stärke 1	Arandela de espesoración 1		1
	20	930.4.021.1A	Anello di tenuta	Seal ring	Bague d'étanchéité	Dichtring	Anillo de retén		1
	21	243.2.115.1AE	Coperchio lato frizione (NERO)	Cover clutch side (BLACK)	Couvercle cotè embrayage (NOIR)	Deckel an kupplungsseite (SCHWARZ)	Tapa lado emburague (NEGRO)		1
	22	0665.49.680	Boccola	Bush	Douille	Buchse	Casquillo		1
	23	486.1.082.1A	Pannello	Panel	Panneau	Tafel	Panel		1
	24	779.1.501.1A	Vite	Screw	Vis	Schraube	Tornillo		1

TAVOLA
DRAWING
TABLE
BILD
TABLA
005

Coperchio frizione | Clutch-side crankcase cover | Couvercle d'embrayage | Kupplungsdeckel | Tapa embrague

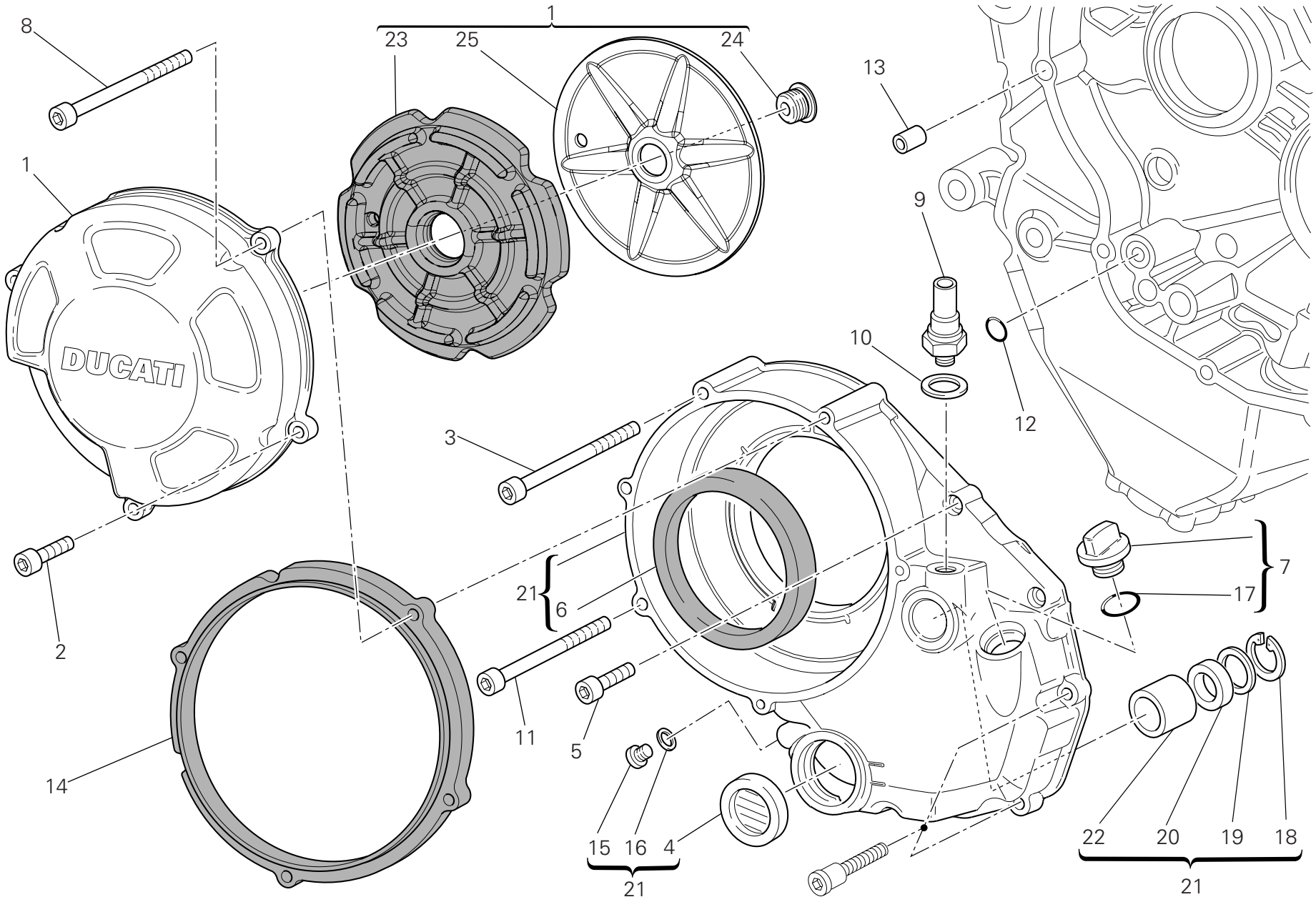

TAVOLA DRAWING TABLE BILD TABLA		Coperchio frizione	Clutch-side crankcase cover	Couvercle d'embrayage	Kupplungsdeckel	Tapa embrague		
005								

NOTE NOTES NOTES MARKE NOTAS	POS. NO. N. INDEX POS.	N.CODICE CODE NO. Nr. CODE ATRIKEL Nr. CODICO Nr.	DENOMINAZIONE	DESCRIPTION	DESIGNATION	BEZEICHNUNG	DENOMINACION	VALIDITA' VALIDITY VALIDITE GÜLTIG VALIDEZ	Q.TA' Q.TY Q.TE M.GE C.AD
	25	827.1.433.1A	Piastrino	Plate	Plaquette	Plättchen	Lámina		1

TAVOLA
DRAWING
TABLE
BILD
TABLA
006

Imbiellaggio | Connecting rods | Vilebrequin | Baugruppe Kurbelwelle | Grupo bielas

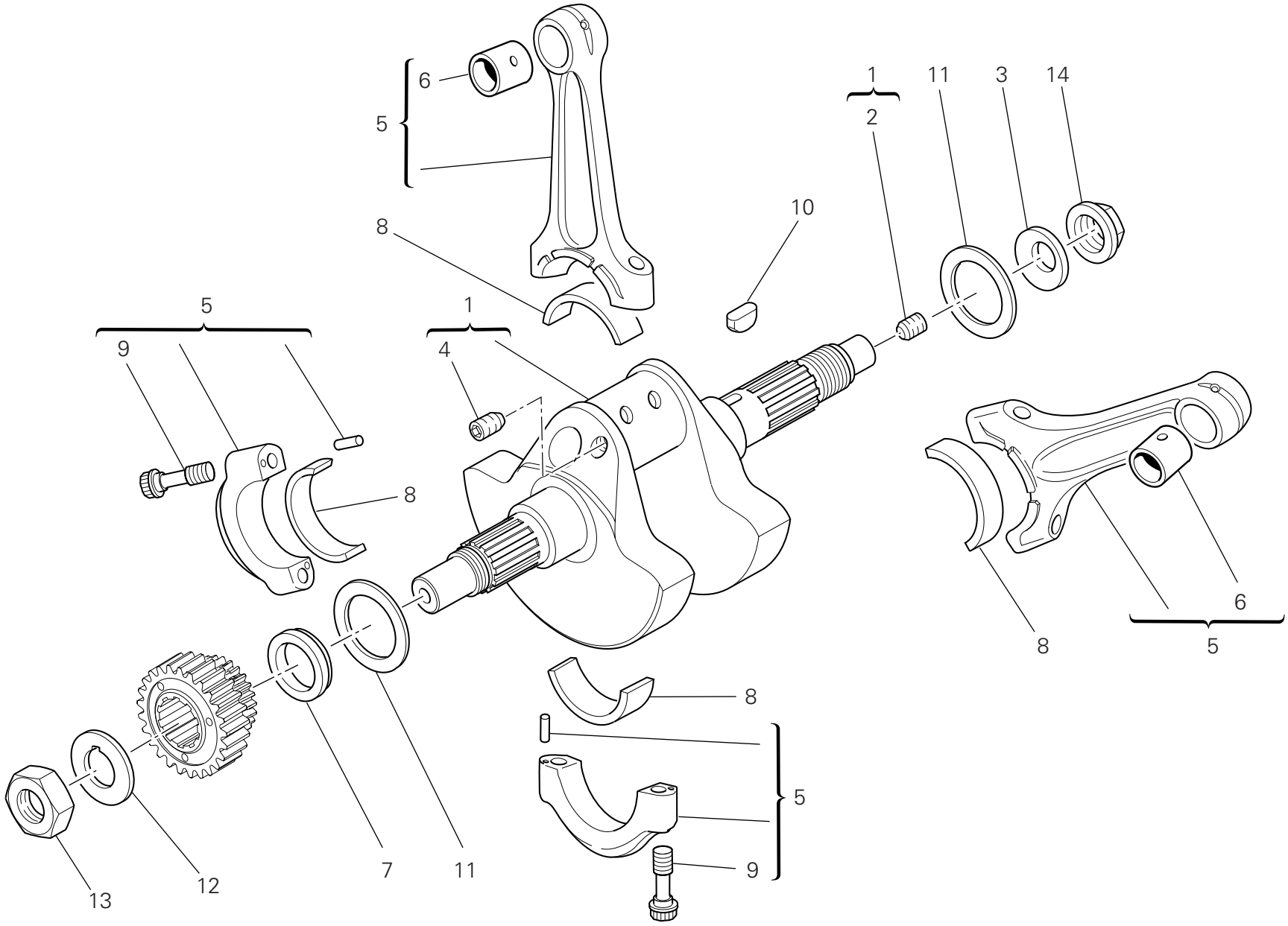

TAVOLA DRAWING TABLE BILD TABLA 006

Imbiellaggio | Connecting rods | Vilebrequin | Baugruppe Kurbelwelle | Grupo bielas

NOTE NOTES NOTES MARKE NOTAS	POS. NO. N. INDEX POS.	N.CODICE CODE NO. Nr. CODE ATRIKEL Nr. CODICO Nr.	DENOMINAZIONE	DESCRIPTION	DESIGNATION	BEZEICHNUNG	DENOMINACION	VALIDITA' VALIDITY VALIDITE GÜLTIG VALIDEZ	Q.TA' Q.TY Q.TE M.GE C.AD
	1	146.2.143.1A	Albero motore	Crankshaft	Arbre moteur	Antriebswelle	Cigüeñal		1
	2	779.1.109.2A	Vite speciale	Special screw	Vis spéciale	Spezialschraube	Tornillo especial		1
	3	799.1.051.2A	Molla a tazza	Spring washer	Belleville	Tellerfeder	Arandela de muelle		1
	4	779.1.547.1A	Vite speciale	Special screw	Vis spéciale	Spezialschraube	Tornillo especial		2
	5	158.2.020.2A	Coppia bielle	Connecting rods pair	Jeu de bielles	Pleuelpaar	Par de bielas		1
	6	711.1.089.1A	Boccola	Bush	Douille	Buchse	Casquillo		2
	7	710.1.061.1A	Distanziale	Spacer	Entretoise	Distanzstück	Distancial		1
	8	112.1.012.1AB	Semicuscinetto (BLU)	Half-bearing (BLUE)	Demi-roulement (BLEU)	Halblager (BLAU)	Semi-cojinete (AZUL)		2
	8	112.1.012.1AC	Semicuscinetto (GIALLO)	Half-bearing (YELLOW)	Demi-roulement (JAUNE)	Halblager (GELB)	Semi-cojinete (AMARILLO)		2
	9	779.1.404.1A	Vite speciale	Special screw	Vis spéciale	Spezialschraube	Tornillo especial		4
	10	680.1.013.1A	Linguetta	Woodruff key	Languette	Federkeil	Chaveta		1
	11	852.1.104.1H	Rosetta rasamento sp. 2,25	Shim th. 2.25	Rosette de butée épaisseur 2,25	Distanzscheibe Stärke 2,25	Arandela de espesoración 2,25		2
	11	852.1.104.2A	Rosetta rasamento sp. 1,9	Shim th. 1.9	Rosette de butée épaisseur 1,9	Distanzscheibe Stärke 1,9	Arandela de espesoración 1,9		2
	11	852.1.104.2B	Rosetta rasamento sp. 1,95	Shim th. 1.95	Rosette de butée épaisseur 1,95	Distanzscheibe Stärke 1,95	Arandela de espesoración 1,95		2
	11	852.1.104.2C	Rosetta rasamento sp. 2	Shim th. 2	Rosette de butée épaisseur 2	Distanzscheibe Stärke 2	Arandela de espesoración 2		2
	11	852.1.104.2D	Rosetta rasamento sp. 2,05	Shim th. 2,05	Rosette de butée épaisseur 2,05	Distanzscheibe Stärke 2,05	Arandela de espesoración 2,05		2
	11	852.1.104.2E	Rosetta rasamento sp. 2,1	Shim th. 2,1	Rosette de butée épaisseur 2,1	Distanzscheibe Stärke 2,1	Arandela de espesoración 2,1		2
	11	852.1.104.2F	Rosetta rasamento sp. 2,15	Shim th. 2,15	Rosette de butée épaisseur 2,15	Distanzscheibe Stärke 2,15	Arandela de espesoración 2,15		2
	11	852.1.104.2G	Rosetta rasamento sp. 2,2	Shim th. 2.2	Rosette de butée épaisseur 2,2	Distanzscheibe Stärke 2,2	Arandela de espesoración 2,2		2
	11	852.1.104.2I	Rosetta rasamento sp. 2,3	Shim th. 2.3	Rosette de butée épaisseur 2,3	Distanzscheibe Stärke 2,3	Arandela de espesoración 2,3		2

TAVOLA
DRAWING
TABLE
BILD
TABLA
006

Imbiellaggio | Connecting rods | Vilebrequin | Baugruppe Kurbelwelle | Grupo bielas

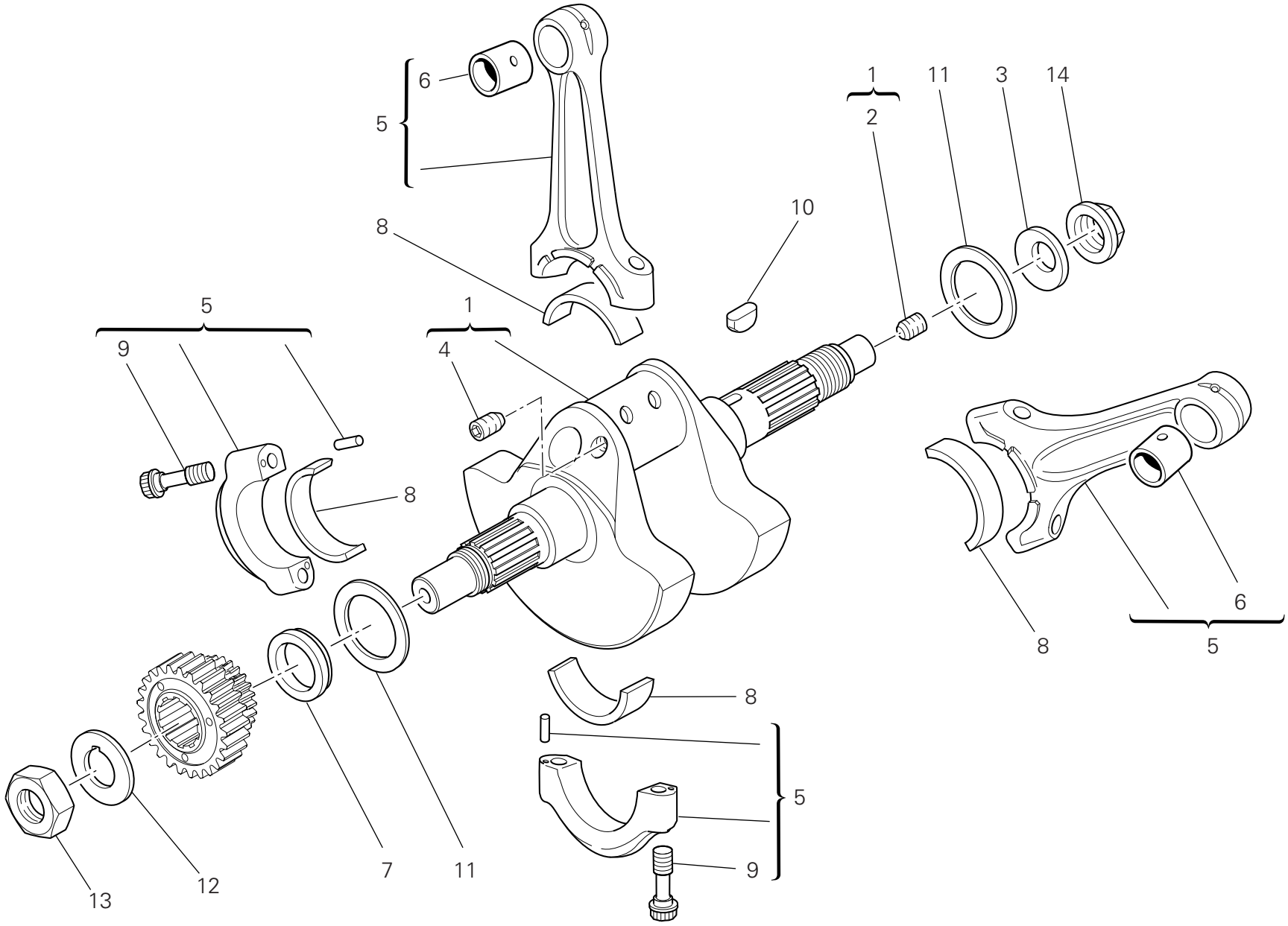

TAVOLA DRAWING TABLE BILD TABLA 006

Imbiellaggio | Connecting rods | Vilebrequin | Baugruppe Kurbelwelle | Grupo bielas

NOTE NOTES NOTES MARKE NOTAS	POS. NO. N. INDEX POS.	N.CODICE CODE NO. Nr. CODE ATRIKEL Nr. CODICO Nr.	DENOMINAZIONE	DESCRIPTION	DESIGNATION	BEZEICHNUNG	DENOMINACION	VALIDITA' VALIDITY VALIDITE GÜLTIG VALIDEZ	Q.TA' Q.TY Q.TE M.GE C.AD
	11	852.1.104.2J	Rosetta rasamento sp. 2,35	Shim th. 2.35	Rosette de butée épaisseur 2,35	Distanzscheibe Stärke 2,35	Arandela de espesoración 2,35		2
	11	852.1.104.1K	Rosetta rasamento sp. 2,4	Shim th. 2,4	Rosette de butée épaisseur 2,4	Distanzscheibe Stärke 2,4	Arandela de espesoración 2,4		2
	11	852.1.104.1L	Rosetta rasamento sp. 2,45	Shim th. 2,45	Rosette de butée épaisseur 2,45	Distanzscheibe Stärke 2,45	Arandela de espesoración 2,45		2
	11	852.1.104.1M	Rosetta rasamento sp. 2,5	Shim th. 2.5	Rosette de butée épaisseur 2,5	Distanzscheibe Stärke 2,5	Arandela de espesoración 2,5		2
	11	852.1.104.1N	Rosetta rasamento sp. 2,55	Shim th. 2.55	Rosette de butée épaisseur 2,55	Distanzscheibe Stärke 2,55	Arandela de espesoración 2,55		2
	12	851.1.010.1A	Rosetta di sicurezza	Lock washer	Rosette de sécurité	Sicherungsblech	Arandela de seguridad		1
	13	750.1.057.1A	Dado	Nut	Ecrou	Mutter	Tuerca		1
	14	750.1.012.2A	Dado	Nut	Ecrou	Mutter	Tuerca		1

TAVOLA
DRAWING
TABLE
BILD
TABLA
007

Cilindri - pistoni | Cylinders - pistons | Cylindres - pistons | Zylinder - Kolben | Cilindros - pistones

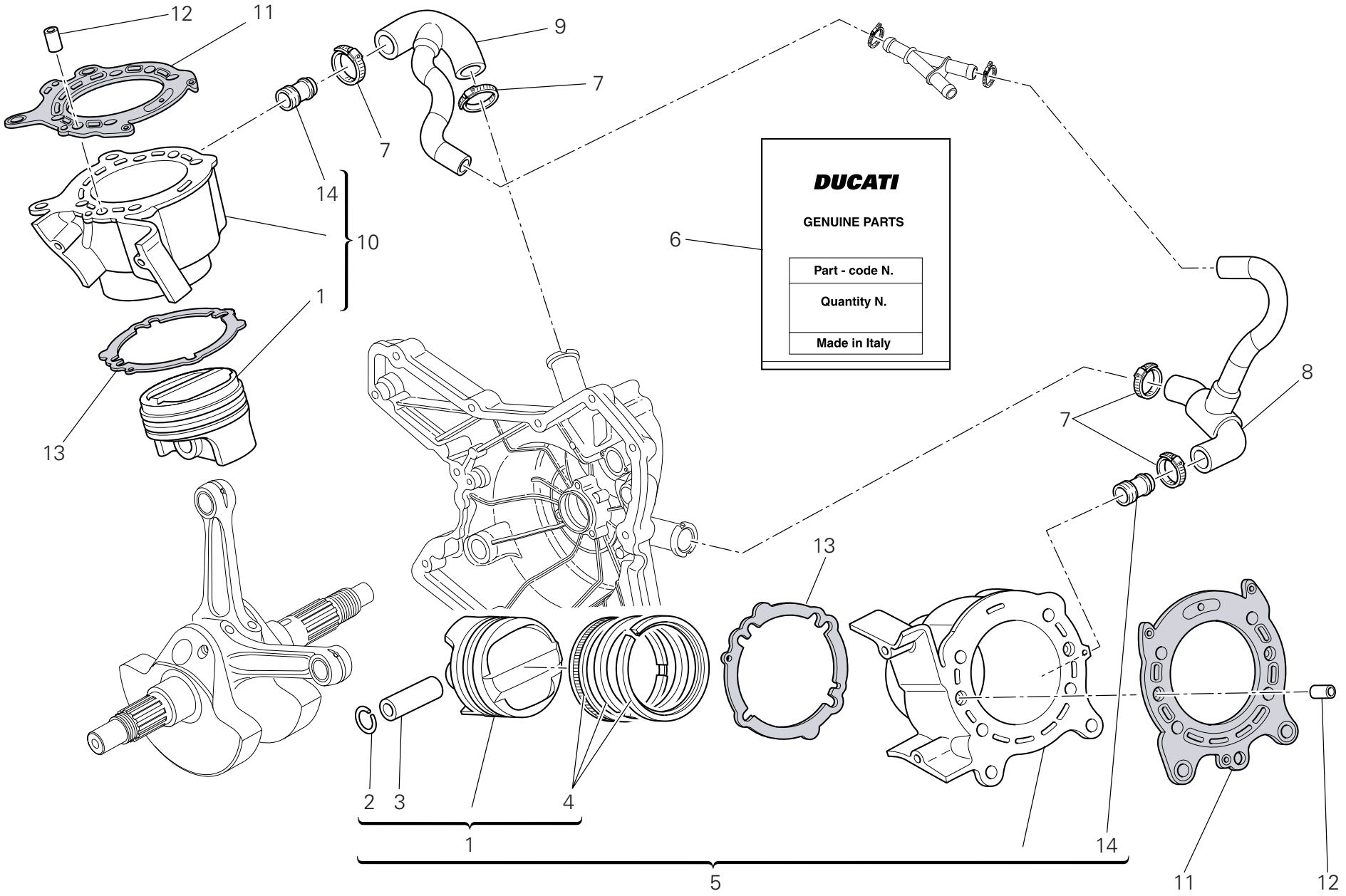

TAVOLA DRAWING TABLE BILD TABLA 007

Cilindri - pistoni | Cylinders - pistons | Cylindres - pistons | Zylinder - Kolben | Cilindros - pistones

NOTE NOTES NOTES MARKE NOTAS	POS. NO. N. INDEX POS.	N.CODICE CODE NO. Nr. CODE ATRIKEL Nr. CODICO Nr.	DENOMINAZIONE	DESCRIPTION	DESIGNATION	BEZEICHNUNG	DENOMINACION	VALIDITA' VALIDITY VALIDITE GÜLTIG VALIDEZ	Q.TA' Q.TY Q.TE M.GE C.AD
	1	122.2.167.2A	Pistone completo	Complete piston	Piston complet	Kompletter Kolben	Pistón completo		1
	2	121.1.079.1A	Anello elastico ferma-spinotto	Piston pin circlip	Bague élastique bloque-axe	Sprengring zur Bolzenfeststellung	Anillo elástico bloquea-clavija		4
	3	121.1.078.1B	Spinotto per pistone	Piston pin	Axe de piston	Kolbenbolzen	Bulón		2
	4	121.2.051.2A	Busta segmenti	Piston rings set	Etui segments	Beutel mit Kolbenringen	Serie de segmentos		2
	5	120.2.150.4AB	Accoppiamento cilindro pistone (orizzontale)	Cylinder-piston fit (horizontal)	Couplage cylindre piston (horizontal)	Paarung Kolben/Zylinder (waagrechter)	Conjunto cilindro-pistón (horizontal)		1
	6	791.2.044.1A	Busta guarnizioni	Gaskets set	Etui garnitures	Beutel mit Dichtungen	Serie juntas		1
	7	741.4.192.1A	Fascetta	Clamp	Collier	Schelle	Abrazadera		4
	8	800.1.174.2A	Manicotto entrata acqua cilindro orizzontale	Horizontal cylinder water inlet hose	Manchon entrée d'eau cylindre horizontal	Muffe am Wassereinlaß des waagerechten Zylinders	Mangueta entrada agua cilindro horizontal		1
	9	800.1.175.2A	Manicotto entrata acqua cilindro verticale	Vertical cylinder water inlet hose	Manchon entrée d'eau cylindre vertical	Muffe am Wassereinlaß des senkrechten Zylinders	Mangueta entrada agua cilindro vertical		1
	10	120.2.151.4AB	Accoppiamento cilindro pistone (verticale)	Cylinder-piston fit (vertical)	Couplage cylindre piston (vertical)	Paarung Kolben/Zylinder (senkrechter)	Conjunto cilindro-pistón (vertical)		1
	11	786.1.092.2A	Guarnizione cilindro-testa	Head-cylinder gasket	Garniture cylindre tête	Dichtung Zylinder-Kopf	Junta cilindro-culata		2
	12	711.1.219.1A	Boccola	Bush	Douille	Buchse	Casquillo		4
	13	786.1.094.1A	Guarnizione cilindro carter	Cylinder-crankcase gasket	Garniture cylindre carter	Zylinder/Gehäusedichtung	Junta cilindro carter		2
	14	668.1.001.4A	Bocchettone mandata pompa acqua	Water pump delivery filler	Goulotte de refoulement pompe à eau	Stutzen für Wasserpumpenzulauf	Boca alimentación bomba agua		2

TAVOLA DRAWING TABLE BILD TABLA 008

Distribuzione | Timing system | Distribution | Ventilsteuerung | Distribución

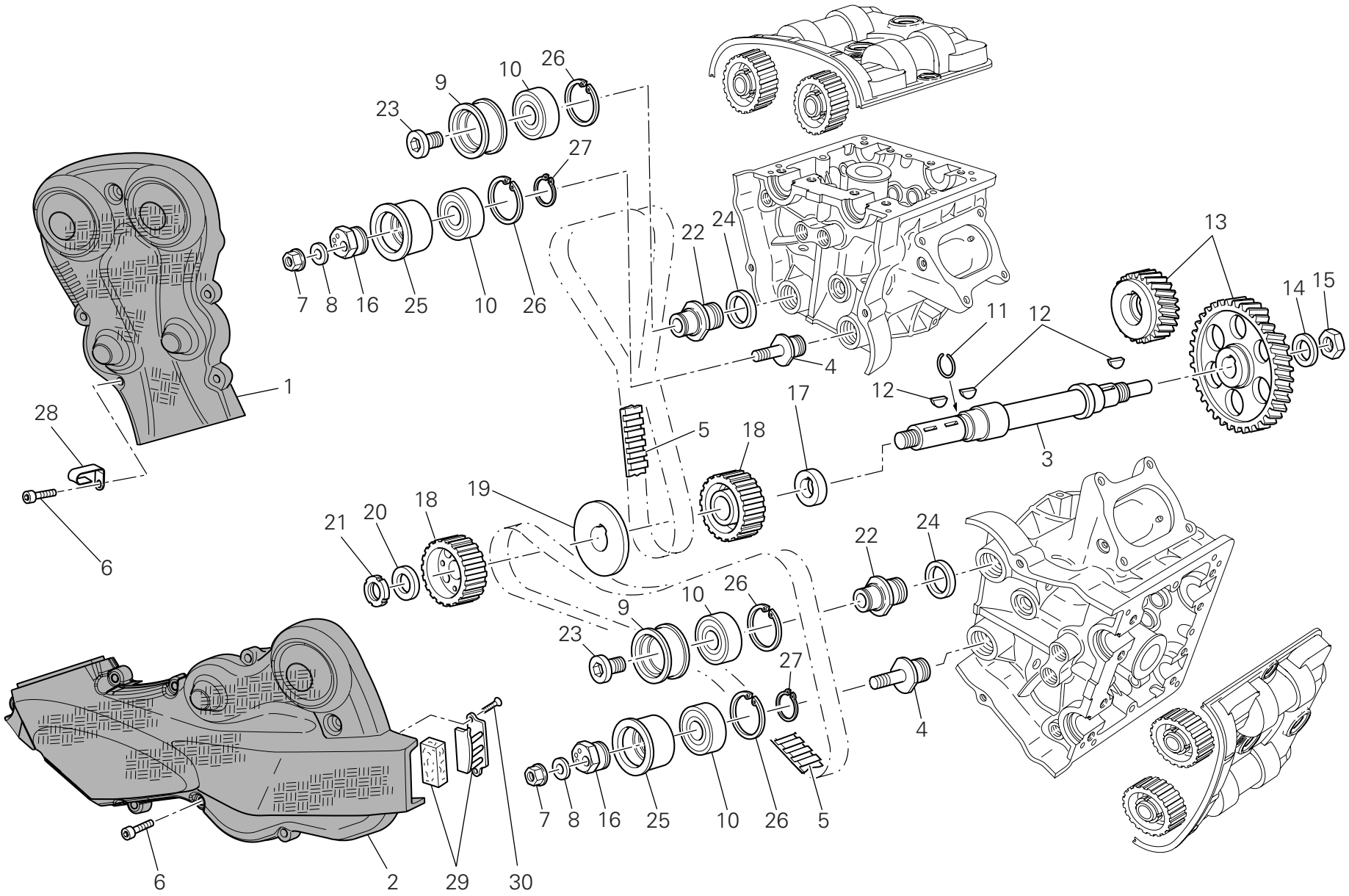

TAVOLA DRAWING TABLE BILD TABLA 008

Distribuzione | Timing system | Distribution | Ventilsteuerung | Distribución

NOTE NOTES NOTES MARKE NOTAS	POS. NO. N. INDEX POS.	N.CODICE CODE NO. Nr. CODE ATRIKEL Nr. CODICO Nr.	DENOMINAZIONE	DESCRIPTION	DESIGNATION	BEZEICHNUNG	DENOMINACION	VALIDITA' VALIDITY VALIDITE GÜLTIG VALIDEZ	Q.TA' Q.TY Q.TE M.GE C.AD
	1	245.1.109.1A	Coperchio esterno cinghia verticale (CARBONIO)	Vertical belt outer cover (CARBON)	Couvercle externe courroie verticale (CARBONE)	Äußerer Deckel des senkrechten Riemens (KOHLENSTOFF)	Tapa exterior correa vertical (CARBONO)		1
	2	245.1.108.1A	Coperchio esterno cinghia orizzontale (CARBONIO)	Horizontal belt outer cover (CARBON)	Couvercle externe courroie horizontale (CARBONE)	Äußerer Deckel des waagrechten Riemens (KOHLENSTOFF)	Tapa exterior correa horizontal (CARBONO)		1
	3	147.1.014.2A	Albero rinvio distribuzione	Timing lay shaft	Arbre renvoi distribution	Verteilervorgelegewelle	Eje reenvio distribución		1
	4	451.1.044.1A	Perno tenditore	Tensioner roller pin	Goujon tendeur	Bolzen für Spanner	Perno tensor		2
	5	737.4.025.1A	Cinghia dentata comando distribuzione	Timing drive toothed belt	Courroie dentée commande distribution	Zahnriemen der Ventilsteuerung	Correa dentada mando distribución		2
	6	771.1.049.1A	Vite	Screw	Vis	Schraube	Tornillo		13
	7	749.4.008.1A	Dado	Nut	Ecrou	Mutter	Tuerca		2
	8	852.1.174.1A	Rosetta	Washer	Rosette	Unterlegscheibe	Arandela		2
	9	451.1.018.2A	Bussola tenditore fisso	Fixed tensioner bush	Douille tendeur fixe	Buchse für festen Spanner	Polea tensor fijo		2
	10	702.4.058.1A	Cuscinetto	Bearing	Roulement	Lager	Cojinete		4
	11	882.1.003.1A	Anello elastico di arresto	Snap ring	Bague élastique d'arrêt	Feststellsprengring	Anillo elástico de bloqueo		1
	12	680.1.013.1A	Linguetta	Woodruff key	Languette	Federkeil	Chaveta		3
	13	171.Z.003.1A	Coppia ingr. distribuzione	Timing gears pair	Jeu d'engrenages distribution	Ventilsteuerungsräderpaar	Par engranajes distribución		1
	14	851.1.013.1A	Rosetta di sicurezza	Lock washer	Rosette de sécurité	Sicherungsblech	Arandela de seguridad		1
	15	0124.40.060	Dado esagonale	Hexagon nut	Ecrou hexagonal	Sechskantmutter	Tuerca hexagonal		1
	16	451.1.043.1A	Eccentrico tenditore	Tensioner eccentric	Excentrique tendeur	Spannerexzenter	Excentrico tensor		2
	17	716.1.128.1A	Distanziale	Spacer	Entretoise	Distanzstück	Distancial		1
	18	255.1.010.4B	Puleggia distribuzione	Timing belt roller	Poulie de distribution	Steuerriemenscheibe	Polea distribución		2
	19	856.1.062.2A	Rosetta di divisione pulegge	Belt roller separating washer	Rosette de division poulies	Unterlegscheibe	Arandela de separación poleas		1
	20	716.1.072.2A	Distanziale	Spacer	Entretoise	Distanzstück	Distancial		1
	21	703.5.006.2A	Ghiera elastic-stop	Elastic-stop ring nut	Embout élastique stop	Stop-Elastiknutmutter	Tuerca de seguridad		1
	22	451.1.017.1A	Perno tenditore fisso	Fixed tensioner roller pin	Goujon tendeur fixe	Bolzen für festen Spanner	Perno tensor fijo		2

N° CATALOGO: 915.1.290.1A
EMESSO: 04 - 09
CATALOGUE No: 915.1.290.1A
ISSUED: 04 - 09
Nr. CATALOGUE: 915.1.290.1A
IMPRIMEE: 04 - 09
KATALOG Nr: 915.1.290.1A
HERAUSGEGEBEN: 04 - 09
N° CATALOGO: 915.1.290.1A
IMPRIMIDA: 04 - 09

TAVOLA DRAWING TABLE BILD TABLA 008

Distribuzione | Timing system | Distribution | Ventilsteuerung | Distribución

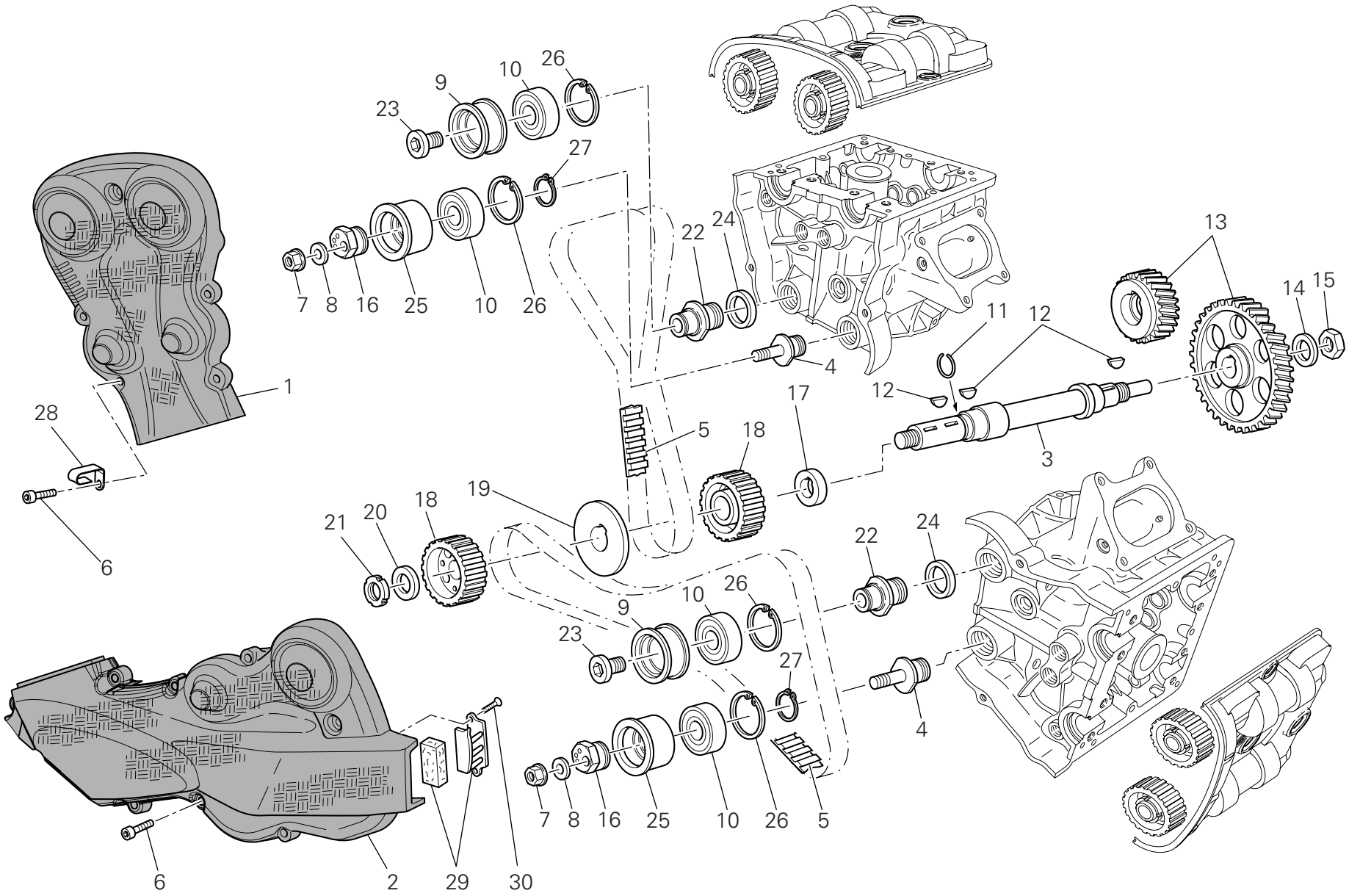

TAVOLA DRAWING TABLE BILD TABLA 008

Distribuzione | Timing system | Distribution | Ventilsteuerung | Distribución

NOTE NOTES NOTES MARKE NOTAS	POS. NO. N. INDEX POS.	N.CODICE CODE NO. Nr. CODE ATRIKEL Nr. CODICO Nr.	DENOMINAZIONE	DESCRIPTION	DESIGNATION	BEZEICHNUNG	DENOMINACION	VALIDITA' VALIDITY VALIDITE GÜLTIG VALIDEZ	Q.TA' Q.TY Q.TE M.GE C.AD
	23	779.1.187.1A	Vite di fermo	Setscrew	Vis de blocage	Feststellschraube	Tornillo de bloqueo		2
	24	713.1.409.1A	Distanziale	Spacer	Entretoise	Distanzstück	Distancial		2
	25	451.1.047.1A	Bussola tenditore mobile	Movable tensioner roller bush	Douille tendeur mobile	Buchse für beweglichen Spanner	Polea tensor móvil		2
	26	73503.3804	Anello seeger	Circlip	Circlip	Seegerring	Anillo seeger		4
	27	73500.2054	Anello elastico	Snap ring	Bague élastique	Sprengring	Seager		2
	28	830.1.494.1B	Passacavo	Fairlead	Passe-câble	Kabeldurchführung	Pasa-cable		1
	29	245.2.107.1A	Filtro e supporto	Filter and holder	Filtre et support	Filter und Halterung	Filtro y soporte		1
	30	772.5.034.1A	Vite	Screw	Vis	Schraube	Tornillo		2

TAVOLA
DRAWING
TABLE
BILD
TABLA
009

Filtri e pompa olio | Filters and oil pump | Filtres et pompe a huile | Ölfilter Und -pumpe | Filtros y bomba de aceite

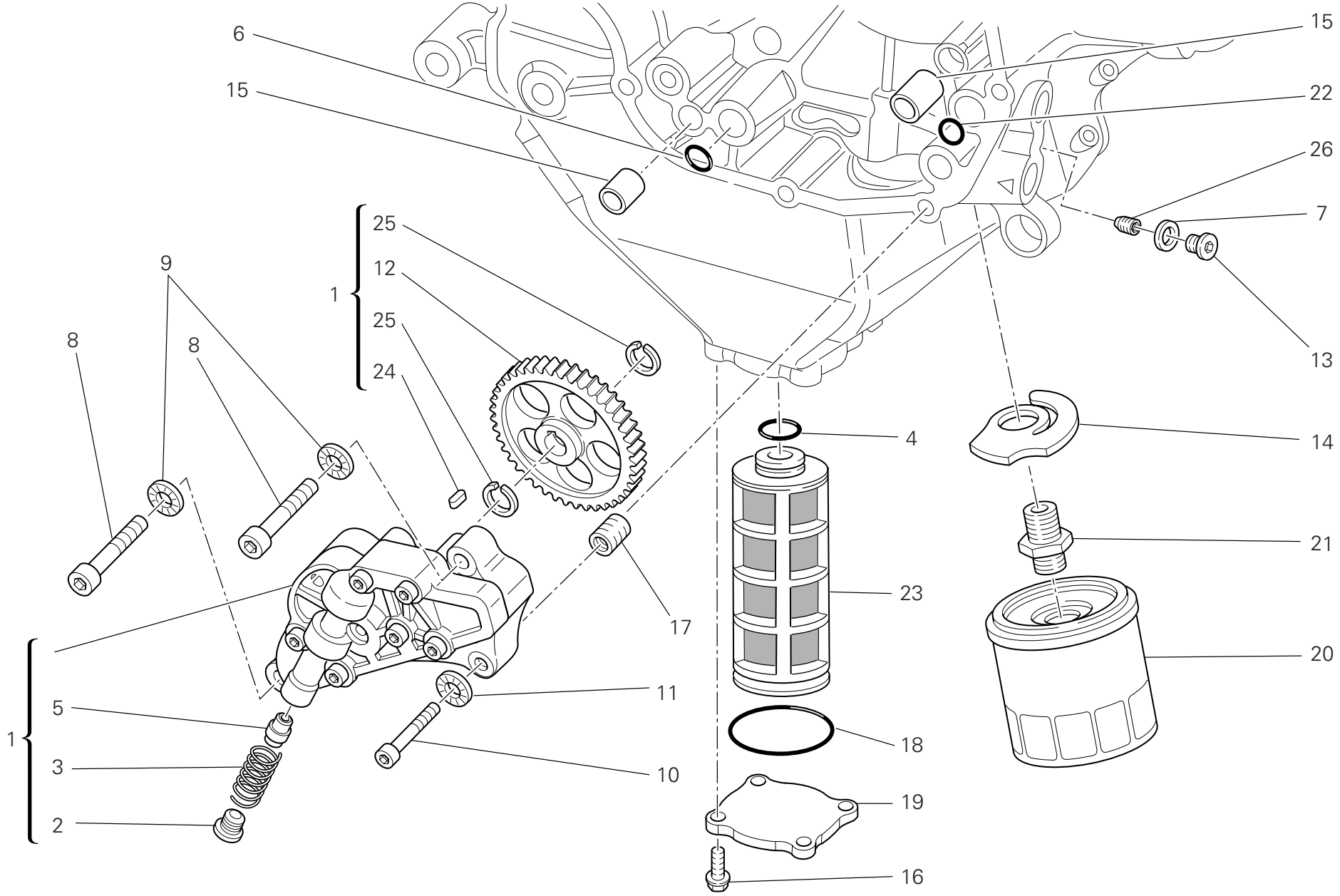

TAVOLA DRAWING TABLE BILD TABLA 009

Filtri e pompa olio | Filters and oil pump | Filtres et pompe a huile | Ölfilter Und -pumpe | Filtros y bomba de aceite

NOTE NOTES NOTES MARKE NOTAS	POS. NO. N. INDEX POS.	N.CODICE CODE NO. Nr. CODE ATRIKEL Nr. CODICO Nr.	DENOMINAZIONE	DESCRIPTION	DESIGNATION	BEZEICHNUNG	DENOMINACION	VALIDITA' VALIDITY VALIDITE GÜLTIG VALIDEZ	Q.TA' Q.TY Q.TE M.GE C.AD
	1	174.2.038.1A	Pompa olio completa	Complete oil pump	Pompe à huile complète	Komplette Ölpumpe	Bomba aceite completa		1
	2	780.1.018.1A	Tappo by-pass	Bypass cap	Bouchon by-pass	By-pass-Verschluß	Tapón by-pass		1
	3	799.1.055.1A	Molla by-pass	Bypass spring	Ressort by-pass	By-Pass-Feder	Muelle by-pass		1
	4	886.4.033.1A	Guarnizione OR	O-ring	Joint d'étanchéité	Dichtung OR	Junta OR		1
	5	593.1.018.1A	Valvola by-pass	Bypass valve	Soupape by-pass	By-pass Ventil	Válvula by-pass		1
	6	886.4.037.1A	Guarnizione OR	O-ring	Joint d'étanchéité	Dichtung OR	Junta OR		1
	7	852.1.195.1A	Guarnizione sp.2	Gasket th.2	Garniture ép. 2	Dichtung Stärke 2	Junta esp. 2		1
	8	771.5.129.8B	Vite	Screw	Vis	Schraube	Tornillo		2
	9	852.1.174.1A	Rosetta	Washer	Rosette	Unterlegscheibe	Arandela		2
	10	771.5.069.8B	Vite	Screw	Vis	Schraube	Tornillo		1
	11	852.1.172.1A	Rosetta	Washer	Rosette	Unterlegscheibe	Arandela		1
	12	174.1.038.1A	Ingranaggio comando pompa	Pump drive gear	Engrenage commande pompe	Pumpensteuerrad	Engranaje mando bomba		1
	13	779.1.162.2A	Tappo	Cap	Bouchon	Verschluß	Tapón		1
	14	799.2.077.2A	Molla by-pass	Bypass spring	Ressort by-pass	By-Pass-Feder	Muelle by-pass		1
	15	0759.49.280	Boccola di riferimento	Locating bush	Douille de référence	Bezugsbuchse	Centrador		2
	16	772.1.060.1A	Vite	Screw	Vis	Schraube	Tornillo		4
	17	0670.49.310	Boccola riduzione	Reduction bush	Douille de réduction	Reduzierbuchse	Casquillo reducción		1
	18	886.4.034.1A	Guarnizione OR	O-ring	Joint d'étanchéité	Dichtung OR	Junta OR		1
	19	247.1.290.1AB	Coperchio (NERO)	Cover (BLACK)	Couvercle (NOIR)	Deckel (SCHWARZ)	Tapa (NEGRO)		1
	20	444.4.003.4A	Cartuccia olio	Oil filter cartridge	Cartouche à huile	Ölfiltereinsatz	Cartucho aceite		1
	21	815.1.028.1A	Nipplo	Nipple	Nipple	Nippel	Niple		1
	22	886.4.132.1A	Guarnizione OR	O-ring	Joint d'étanchéité	Dichtung OR	Junta OR		1
	23	894.1.020.1A	Filtro olio a rete	Oil net filter	Filtre à huile à filet	Siebölfilter	Filtro aceite de red		1
	24	680.1.001.1B	Linguetta	Woodruff key	Languette	Federkeil	Chaveta		1
	25	884.5.039.1A	Anello seeger	Circlip	Circlip	Seegerring	Anillo seeger		2
	26	778.5.016.1A	Grano filettato	Threaded dowel	Vis sans tête filetée	Gewindestift	Tapón		1

N° CATALOGO: 915.1.290.1A EMESSO: 04 - 09 | CATALOGUE No: 915.1.290.1A ISSUED: 04 - 09 | Nr. CATALOGUE: 915.1.290.1A IMPRIMEE: 04 - 09 | KATALOG Nr: 915.1.290.1A HERAUSGEGEBEN: 04 - 09 | N° CATALOGO: 915.1.290.1A IMPRIMIDA: 04 - 09

TAVOLA
DRAWING
TABLE
BILD
TABLA
010

Coppia semicarters | Crankcase halves | Paire de demi-carters | Paar Gehäusehälften | Par semicárteres

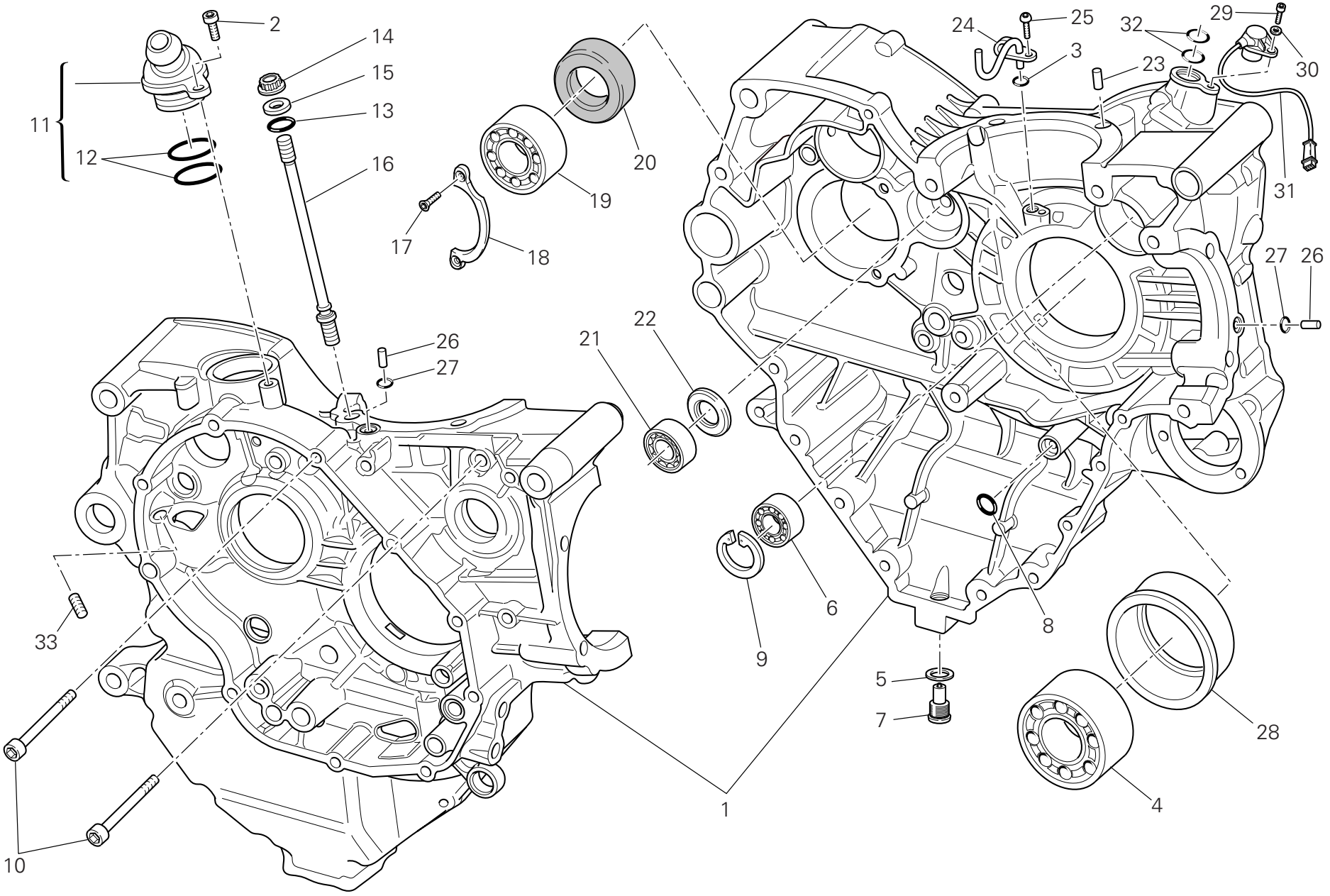

TAVOLA DRAWING TABLE BILD TABLA 010

Coppia semicarters | Crankcase halves | Paire de demi-carters | Paar Gehäusehälften | Par semicárteres

NOTE NOTES NOTES MARKE NOTAS	POS. NO. N. INDEX POS.	N.CODICE CODE NO. Nr. CODE ATRIKEL Nr. CODICO Nr.	DENOMINAZIONE	DESCRIPTION	DESIGNATION	BEZEICHNUNG	DENOMINACION	VALIDITA' VALIDITY VALIDITE GÜLTIG VALIDEZ	Q.TA' Q.TY Q.TE M.GE C.AD
	1	225.2.248.1A	Coppia semicarter completi	Complete half-crankcases pair	Paire demi-carters complets	Gehäusehälftenpaar komplett	Par semi-carter completos		1
	2	771.5.065.8B	Vite	Screw	Vis	Schraube	Tornillo		1
	3	886.5.013.1A	Anello OR	O-Ring	Bague d'étanchéité	O-Ring	Anillo OR		1
	4	75191.3380	Cuscinetto	Bearing	Roulement	Lager	Cojinete		1
	5	852.5.042.1A	Guarnizione in rame sp. 1,5	Copper gasket sp. 1,5	Garniture en cuivre sp. 1,5	Kupferdichtung sp. 1,5	Junta de cobre sp. 1,5		1
	6	702.5.008.1A	Cuscinetto	Bearing	Roulement	Lager	Cojinete		1
	7	893.2.006.2A	Tappo	Cap	Bouchon	Verschluß	Tapón		1
	8	886.4.132.1A	Guarnizione OR	O-ring	Joint d'étanchéité	Dichtung OR	Junta OR		1
	9	73503.3380	Anello seeger	Circlip	Circlip	Seegerring	Anillo seeger		1
	10	771.5.139.8B	Vite	Screw	Vis	Schraube	Tornillo		2
	11	593.2.042.1A	Valvola di sfiato	Breather valve	Soupape de décharge	Entlüftungsventil	Válvula respiradero		1
	12	463.2.022.2A	Anello OR	O-Ring	Bague d'étanchéité	O-Ring	Anillo OR		2
	13	886.4.118.1A	Guarnizione OR	O-ring	Joint d'étanchéité	Dichtung OR	Junta OR		8
	14	748.1.050.1A	Dado	Nut	Ecrou	Mutter	Tuerca		8
	15	856.1.064.2A	Rondella speciale	Special washer	Rondelle spéciale	Spezial-Unterlegscheibe	Arandela especial		8
	16	766.1.055.2B	Prigioniero fissaggio cilindro testa	Stud bolt for fastening head cylinder	Goujon de fixation cylindre culasse	Stiftschraube für Zylinderkopfbefestigung	Tornillo sin fin fijación cilindro culata		8
	17	72094.1616	Vite	Screw	Vis	Schraube	Tornillo		2
	18	826.1.012.1A	Piastrina di fermo	Keep plate	Plaquette d'arrêt	Feststellplatte	Placa de bloqueo		1
	19	702.4.013.1A	Cuscinetto	Bearing	Roulement	Lager	Cojinete		1
	20	930.4.022.1A	Anello di tenuta	Seal ring	Bague d'étanchéité	Dichtring	Anillo de retén		1
	21	702.4.033.1A	Cuscinetto	Bearing	Roulement	Lager	Cojinete		1
	22	0370.49.250	Rosetta	Washer	Rosette	Unterlegscheibe	Arandela		1
	23	860.1.004.1A	Grano di centraggio	Locating dowel	Vis sans tête de centrage	Zentrierstift	Clavija de centrado		2
	24	875.1.146.1A	Getto	Jet	Gicleur	Düse	Chiclé		1
	25	775.1.031.1B	Vite	Screw	Vis	Schraube	Tornillo		1

TAVOLA
DRAWING
TABLE
BILD
TABLA
010

Coppia semicarters | Crankcase halves | Paire de demi-carters | Paar Gehäusehälften | Par semicárteres

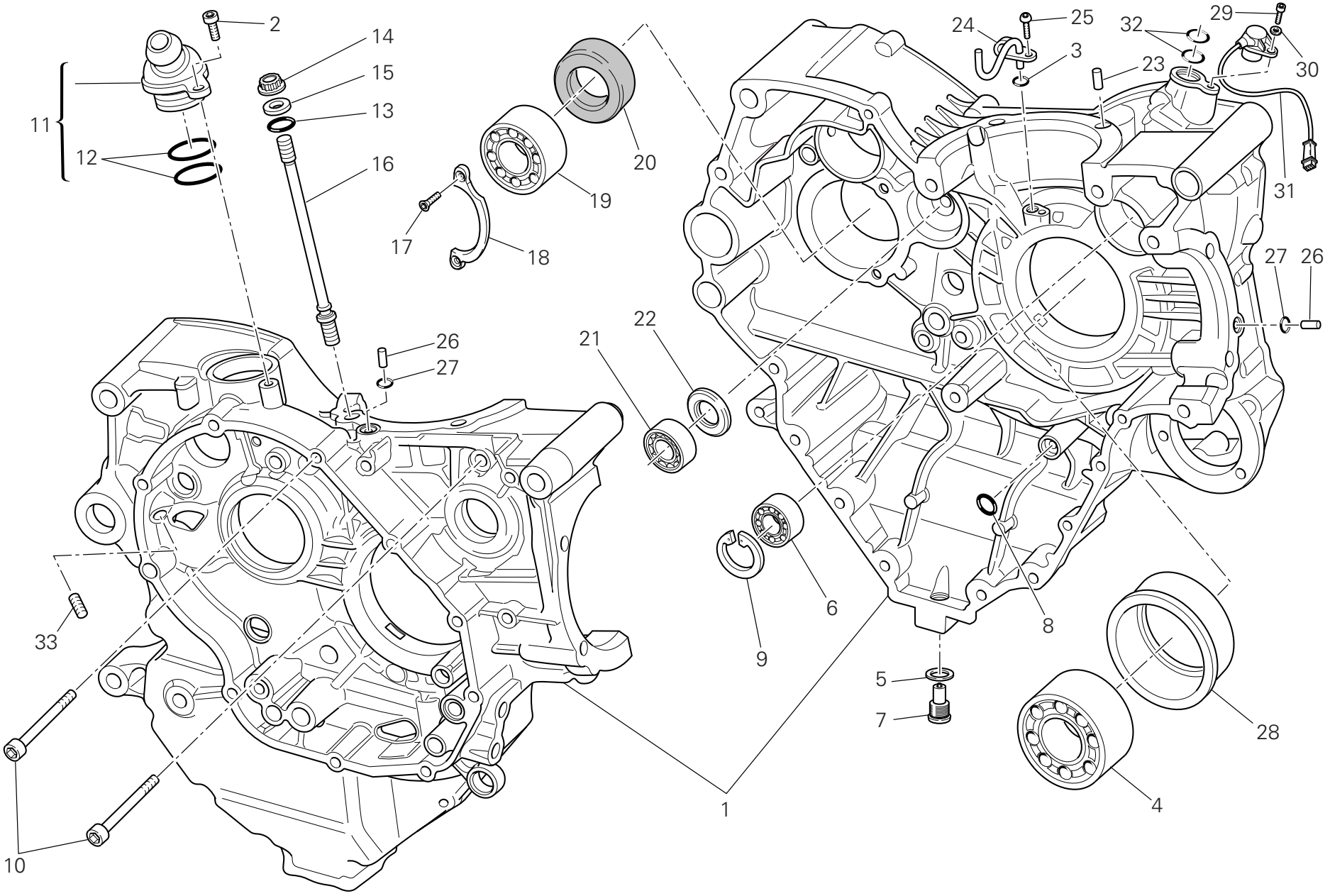

TAVOLA DRAWING TABLE BILD TABLA 010

Coppia semicarters | Crankcase halves | Paire de demi-carters | Paar Gehäusehälften | Par semicárteres

NOTE NOTES NOTES MARKE NOTAS	POS. NO. N. INDEX POS.	N.CODICE CODE NO. Nr. CODE ATRIKEL Nr. CODICO Nr.	DENOMINAZIONE	DESCRIPTION	DESIGNATION	BEZEICHNUNG	DENOMINACION	VALIDITA' VALIDITY VALIDITE GÜLTIG VALIDEZ	Q.TA' Q.TY Q.TE M.GE C.AD
	26	860.1.005.1A	Grano di centraggio	Locating dowel	Vis sans tête de centrage	Zentrierstift	Clavija de centrado		2
	27	886.1.024.1A	Anello OR	O-Ring	Bague d'étanchéité	O-Ring	Anillo OR		2
	28	710.1.125.1A	Bussola porta cuscinetto	Bearing holder bush	Douille porte-roulement	Lagerhaltebuchse	Sede de cojinete		1
	29	775.5.021.1A	Vite	Screw	Vis	Schraube	Tornillo		1
	30	853.1.003.1A	Rosetta elastica	Spring washer	Rosette élastique	Federscheibe	Arandela de presión		1
	31	552.4.132.1A	Sensore giri/fase	Rpm/timing sensor	Capteur de régime/phase	Drehzahl-/Steuerzeitensensor	Sensor de revoluciones/fase		1
	32	886.4.033.1A	Guarnizione OR	O-ring	Joint d'étanchéité	Dichtung OR	Junta OR		2
	33	778.5.016.1A	Grano filettato	Threaded dowel	Vis sans tête filetée	Gewindestift	Tapón		1

TAVOLA
DRAWING
TABLE
BILD
TABLA

010a

Coppia semicarters | Crankcase halves | Paire de demi-carters | Paar Gehäusehälften | Par semicárteres

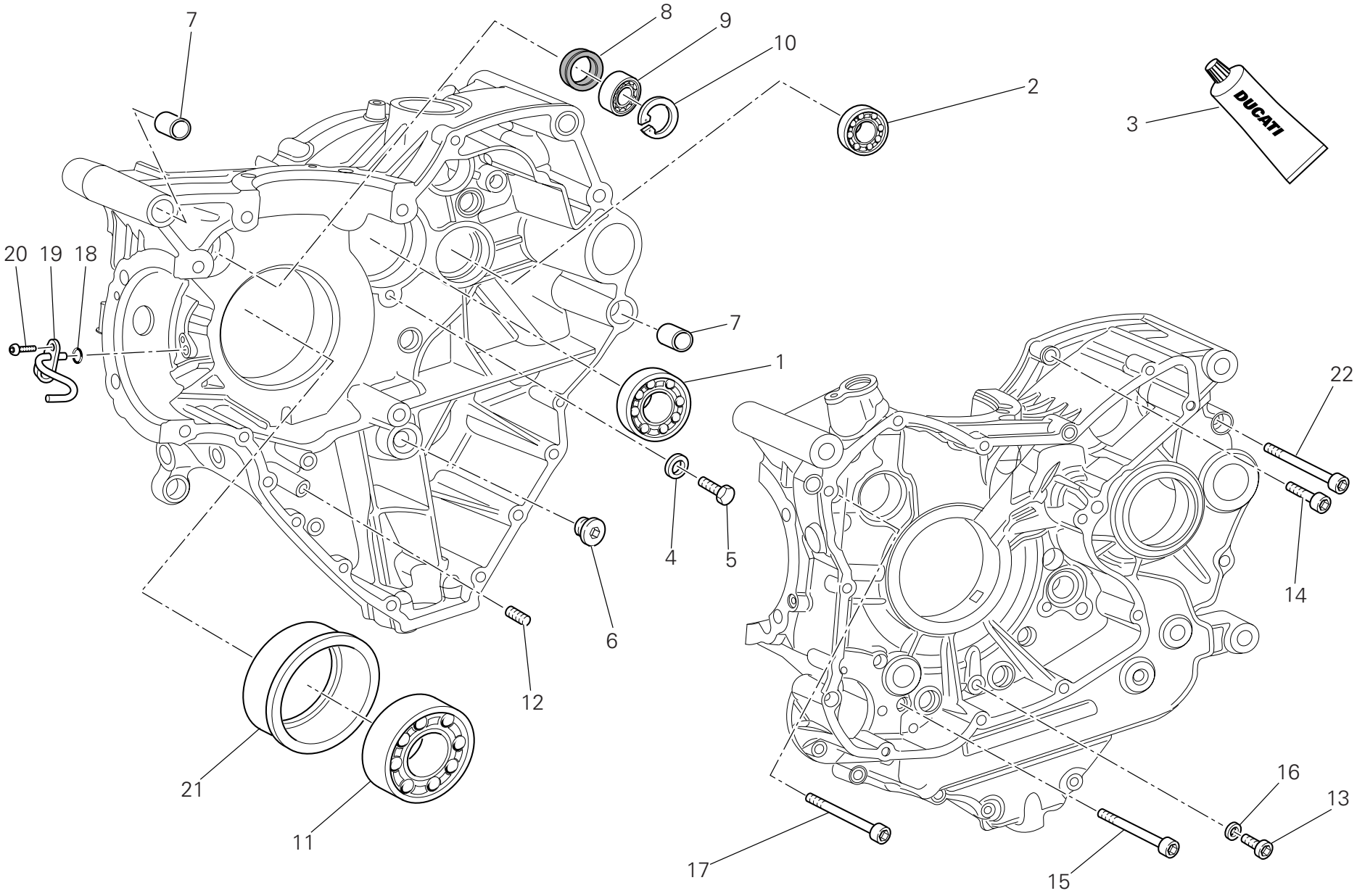

TAVOLA DRAWING TABLE BILD TABLA 010a

Coppia semicarters | Crankcase halves | Paire de demi-carters | Paar Gehäusehälften | Par semicárteres

NOTE NOTES NOTES MARKE NOTAS	POS. NO. N. INDEX POS.	N.CODICE CODE NO. Nr. CODE ATRIKEL Nr. CODICO Nr.	DENOMINAZIONE	DESCRIPTION	DESIGNATION	BEZEICHNUNG	DENOMINACION	VALIDITA' VALIDITY VALIDITE GÜLTIG VALIDEZ	Q.TA' Q.TY Q.TE M.GE C.AD
	1	702.5.019.1A	Cuscinetto	Bearing	Roulement	Lager	Cojinete		1
	2	702.4.033.1A	Cuscinetto	Bearing	Roulement	Lager	Cojinete		1
	3	94247.0014	Guarnizione liquida	Fluid sealant	Colle liquide pour joint	Flüssige Dichtung	Sellador junta líquida		1
	4	713.1.140.1A	Distanziale	Spacer	Entretoise	Distanzstück	Distancial		2
	5	770.5.250.8B	Vite	Screw	Vis	Schraube	Tornillo		2
	6	780.1.072.1A	Tappo	Cap	Bouchon	Verschluß	Tapón		1
	7	711.1.095.1A	Boccola	Bush	Douille	Buchse	Casquillo		2
	8	930.4.123.1A	Anello di tenuta	Seal ring	Bague d'étanchéité	Dichtring	Anillo de retén		1
	9	75794.1542	Cuscinetto	Bearing	Roulement	Lager	Cojinete		1
	10	73503.3380	Anello seeger	Circlip	Circlip	Seegerring	Anillo seeger		1
	11	702.4.020.1A	Cuscinetto	Bearing	Roulement	Lager	Cojinete		1
	12	778.5.016.1A	Grano filettato	Threaded dowel	Vis sans tête filetée	Gewindestift	Tapón		1
	13	773.5.061.8B	Vite	Screw	Vis	Schraube	Tornillo		1
	14	771.5.072.8B	Vite	Screw	Vis	Schraube	Tornillo		8
	15	771.5.080.8B	Vite	Screw	Vis	Schraube	Tornillo		2
	16	852.5.023.1A	Guarnizione	Gasket	Garniture	Dichtung	Junta		1
	17	771.5.139.8B	Vite	Screw	Vis	Schraube	Tornillo		2
	18	886.5.013.1A	Anello OR	O-Ring	Bague d'étanchéité	O-Ring	Anillo OR		1
	19	875.1.146.1A	Getto	Jet	Gicleur	Düse	Chiclé		1
	20	775.1.031.1B	Vite	Screw	Vis	Schraube	Tornillo		1
	21	710.1.126.1A	Bussola porta cuscinetto	Bearing holder bush	Douille porte-roulement	Lagerhaltebuchse	Sede de cojinete		1
	22	771.5.136.8B	Vite	Screw	Vis	Schraube	Tornillo		3

TAVOLA
DRAWING
TABLE
BILD
TABLA
011

Pompa acqua - coperchio alternatore

Water pump-altr-side crnkcse cover

Pompe à eau - couvercle d'alternateur

Wasserpumpe - Lichtmaschinendeckel

Bomba agua - tapa alternador

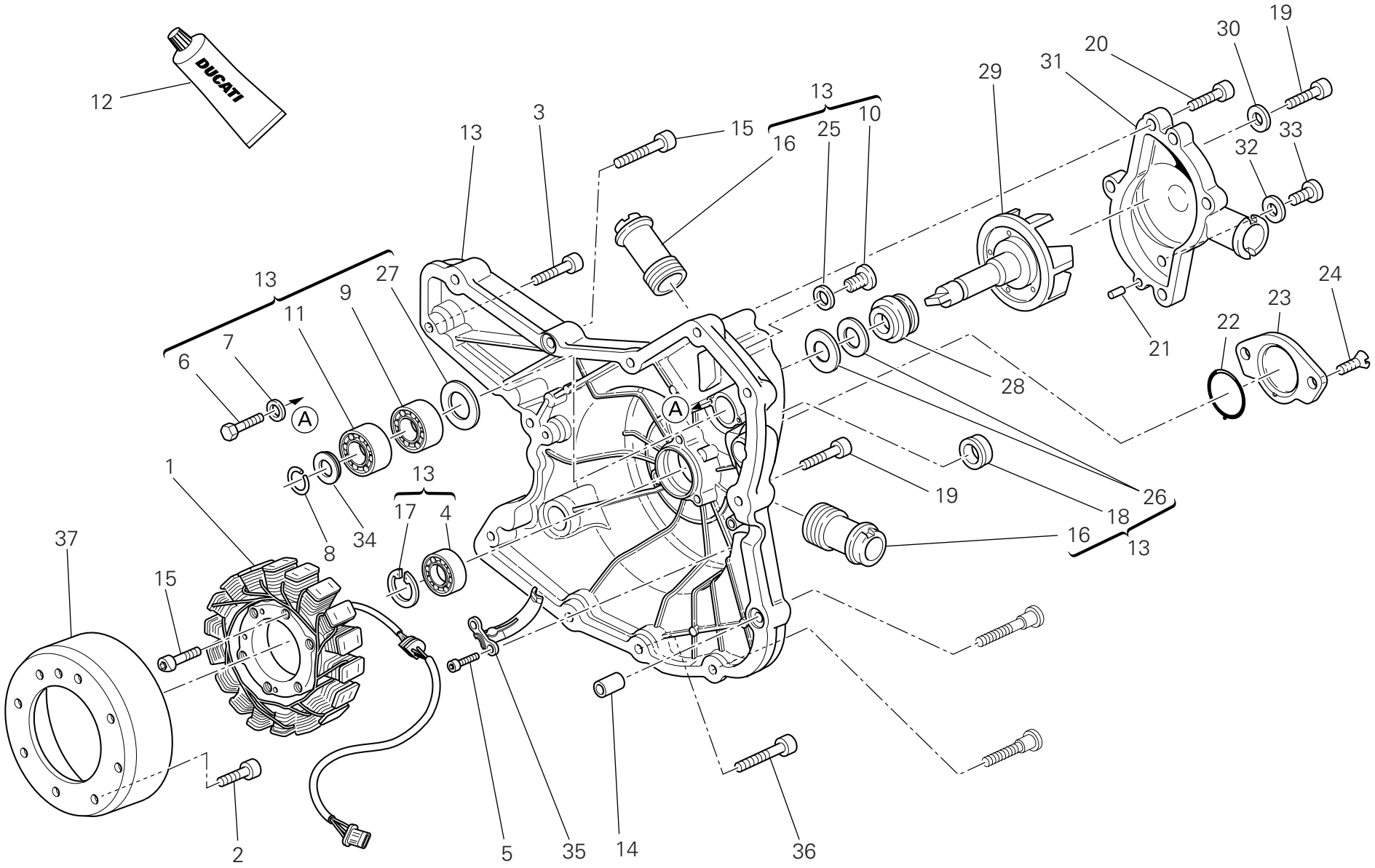

TAVOLA DRAWING TABLE BILD TABLA 011

Pompa acqua - coperchio alternatore | Water pump-altr-side crnkcse cover | Pompe à eau - couvercle d'alternateur | Wasserpumpe - Lichtmaschinendeckel | Bomba agua - tapa alternador

NOTE NOTES NOTES MARKE NOTAS	POS. NO. N. INDEX POS.	N.CODICE CODE NO. Nr. CODE ATRIKEL Nr. CODICO Nr.	DENOMINAZIONE	DESCRIPTION	DESIGNATION	BEZEICHNUNG	DENOMINACION	VALIDITA' VALIDITY VALIDITE GÜLTIG VALIDEZ	Q.TA' Q.TY Q.TE M.GE C.AD
	1	264.4.059.1A	Statore "KOKUSAN"	Stator "KOKUSAN"	Stator "KOKUSAN"	Stator "KOKUSAN"	Estator "KOKUSAN"		1
	2	779.4.075.1A	Vite	Screw	Vis	Schraube	Tornillo		8
	3	771.5.067.8B	Vite	Screw	Vis	Schraube	Tornillo		2
	4	702.5.008.1A	Cuscinetto	Bearing	Roulement	Lager	Cojinete		1
	5	771.5.064.8B	Vite	Screw	Vis	Schraube	Tornillo		2
	6	770.5.250.8B	Vite	Screw	Vis	Schraube	Tornillo		2
	7	852.1.172.1A	Rosetta	Washer	Rosette	Unterlegscheibe	Arandela		2
	8	884.5.011.1A	Anello A 10	A 10 Ring	Bague A 10	A 10 Ring	Anillo A 10		1
	9	702.4.010.2A	Cuscinetto	Bearing	Roulement	Lager	Cojinete		1
	10	779.1.026.2A	Vite	Screw	Vis	Schraube	Tornillo		1
	11	702.4.009.1A	Cuscinetto	Bearing	Roulement	Lager	Cojinete		1
	12	94247.0014	Guarnizione liquida	Fluid sealant	Colle liquide pour joint	Flüssige Dichtung	Sellador junta líquida		1
	13	242.2.074.1AC	Coperchio alternatore (NERO)	Generator cover (BLACK)	Couvercle alternateur (NOIR)	Deckel des Drehstromgenerators (SCHWARZ)	Tapa alternador (NEGRO)		1
	14	711.1.160.1A	Boccola di riferimento	Locating bush	Douille de référence	Bezugsbuchse	Centrador		2
	15	771.5.071.8B	Vite	Screw	Vis	Schraube	Tornillo		1
	16	668.1.001.4A	Bocchettone mandata pompa acqua	Water pump delivery filler	Goulotte de refoulement pompe à eau	Stutzen für Wasserpumpenzulauf	Boca alimentación bomba agua		2
	17	73503.3380	Anello seeger	Circlip	Circlip	Seegerring	Anillo seeger		1
	18	93783.1524	Anello di tenuta	Seal ring	Bague d'étanchéité	Dichtring	Anillo de retén		1
	19	771.5.069.8B	Vite	Screw	Vis	Schraube	Tornillo		7
	20	771.5.066.8B	Vite	Screw	Vis	Schraube	Tornillo		4
	21	860.1.004.1A	Grano di centraggio	Locating dowel	Vis sans tête de centrage	Zentrierstift	Clavija de centrado		2
	22	886.1.095.1A	Guarnizione OR	O-ring	Joint d'étanchéité	Dichtung OR	Junta OR		1
	23	247.1.305.1AF	Coperchio (NERO)	Cover (BLACK)	Couvercle (NOIR)	Deckel (SCHWARZ)	Tapa (NEGRO)		1
	24	777.5.049.8B	Vite	Screw	Vis	Schraube	Tornillo		2

TAVOLA DRAWING TABLE BILD TABLA 011

Pompa acqua - coperchio alternatore | Water pump-altr-side crnkcse cover | Pompe à eau - couvercle d'alternateur | Wasserpumpe - Lichtmaschinendeckel | Bomba agua - tapa alternador

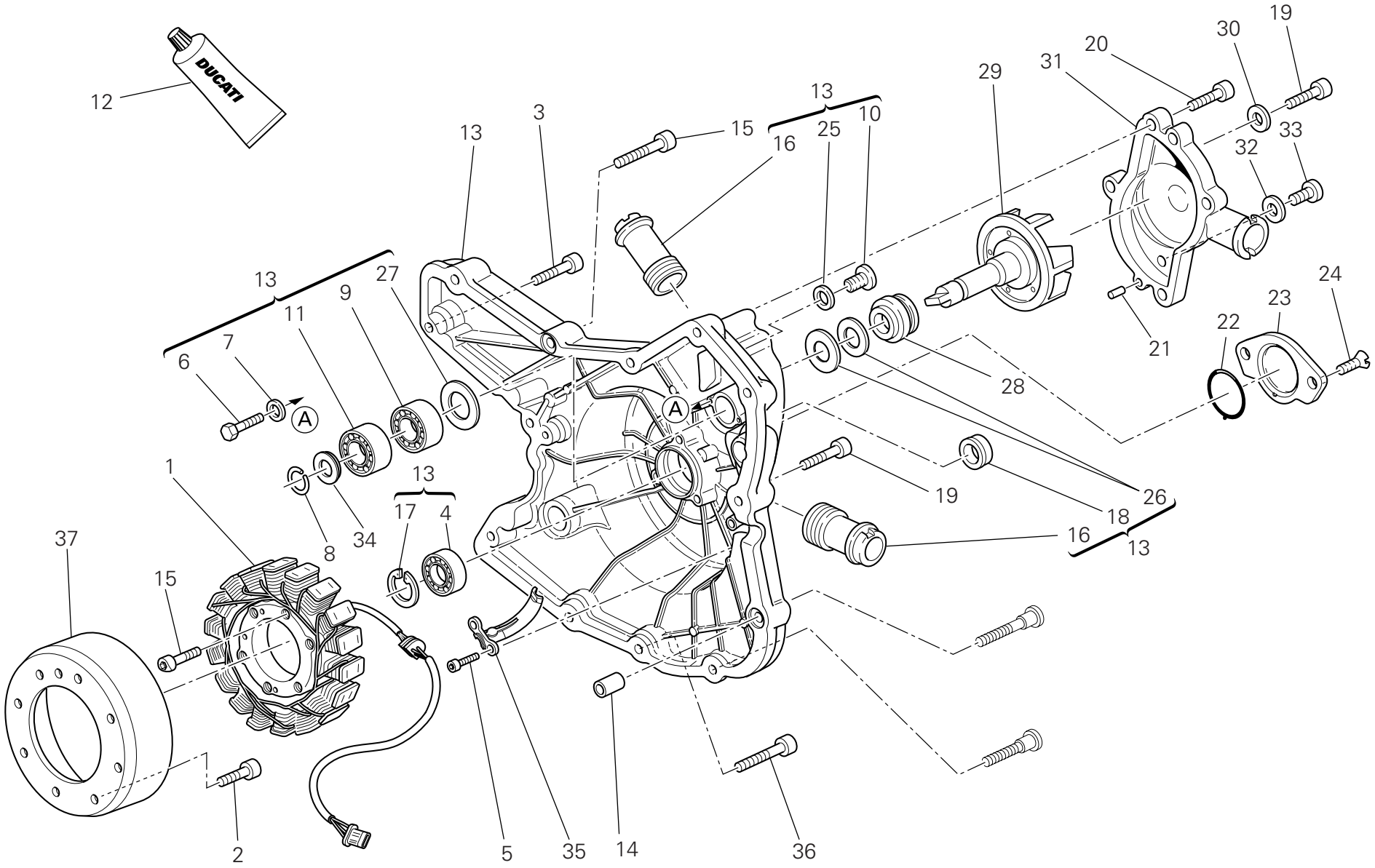

TAVOLA DRAWING TABLE BILD TABLA 011

Pompa acqua - coperchio alternatore | Water pump-altr-side crnkcse cover | Pompe à eau - couvercle d'alternateur | Wasserpumpe - Lichtmaschinendeckel | Bomba agua - tapa alternador

NOTE NOTES NOTES MARKE NOTAS	POS. NO. N. INDEX POS.	N.CODICE CODE NO. Nr. CODE ATRIKEL Nr. CODICO Nr.	DENOMINAZIONE	DESCRIPTION	DESIGNATION	BEZEICHNUNG	DENOMINACION	VALIDITA' VALIDITY VALIDITE GÜLTIG VALIDEZ	Q.TA' Q.TY Q.TE M.GE C.AD
	25	852.5.026.1A	Guarnizione alluminio sp.1,5	Aluminium gasket th.1,5	Garniture aluminium ép.1,5	Aluminium-Dichtung stärke 1,5	Junta aluminio esp.1,5		1
	26	930.5.005.1A	Controfaccia	Seal	Etanchéité hydraulique	Hydraulikdichtung	Retén hidráulico		1
	27	713.1.128.1B	Distanziale	Spacer	Entretoise	Distanzstück	Distancial		1
	28	930.5.006.2B	Tenuta meccanica	Mechanical seal	Tenue mécanique	Mechanische Dichtung	Junta mecánica		1
	29	251.2.008.1A	Girante pompa acqua	Water pump fan	Couronne pompe eau	Läuferrad der Wasserpumpe	Rotor bomba agua		1
	30	852.5.023.1A	Guarnizione	Gasket	Garniture	Dichtung	Junta		1
	31	247.2.130.1AC	Coperchio pompa acqua completo (NERO)	Complete water pump cover (BLACK)	Couvercle pompe à eau complet (NOIR)	Wasserpumpendeckel komplett (SCHWARZ)	Tapa bomba agua completa (NEGRO)		1
	32	852.5.024.1A	Guarnizione sp.1	Gasket th.1	Garniture èp.1	Dichtung stàrke 1	Junta esp.1		1
	33	780.5.001.1A	Tappo	Cap	Bouchon	Verschluß	Tapón		1
	34	852.1.114.1A	Rosetta	Washer	Rosette	Unterlegscheibe	Arandela		1
	35	830.1.235.1A	Staffa	Bracket	Bride	Bügel	Soporte		1
	36	771.1.051.8B	Vite	Screw	Vis	Schraube	Tornillo		1
	37	264.4.053.2A	Rotore "KOKUSAN"	Rotor "KOKUSAN"	Rotor "KOKUSAN"	Rotor "KOKUSAN"	Rotor "KOKUSAN"		1

TAVOLA
DRAWING
TABLE
BILD
TABLA
012

Avviamento elettrico e accensione | Electric starting and ignition | Démarrage électrique et allumage | Elektrischer Anlasser Und Zündung | Arranque eléctrico y encendido

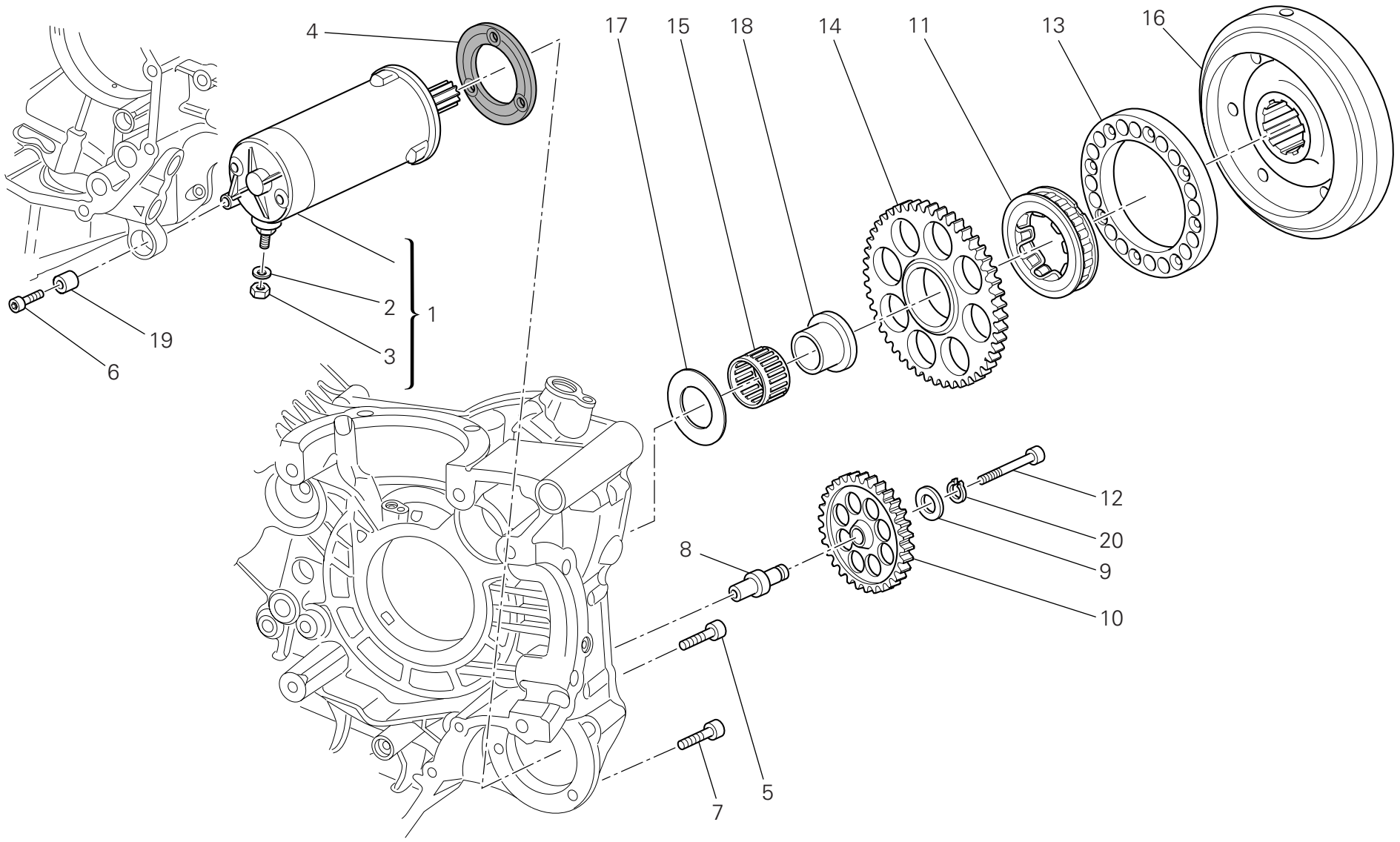

TAVOLA DRAWING TABLE BILD TABLA 012

Avviamento elettrico e accensione | Electric starting and ignition | Démarrage électrique et allumage | Elektrischer Anlasser Und Zündung | Arranque eléctrico y encendido

NOTE NOTES NOTES MARKE NOTAS	POS. NO. N. INDEX POS.	N.CODICE CODE NO. Nr. CODE ATRIKEL Nr. CODICO Nr.	DENOMINAZIONE	DESCRIPTION	DESIGNATION	BEZEICHNUNG	DENOMINACION	VALIDITA' VALIDITY VALIDITE GÜLTIG VALIDEZ	Q.TA' Q.TY Q.TE M.GE C.AD
	1	270.4.010.1A	Motorino avviamento completo	Complete starter motor	Démarreur complet	Elektrischer Anlaßmotor komplett	Motor de arranque completo		1
	2	853.1.003.1A	Rosetta elastica	Spring washer	Rosette élastique	Federscheibe	Arandela de presión		1
	3	750.1.121.1A	Dado	Nut	Ecrou	Mutter	Tuerca		1
	4	788.1.054.2A	Guarnizione motorino	Starter motor gasket	Garniture démarreur	Anlaßmotordichtung	Junta motor		1
	5	771.1.049.1A	Vite	Screw	Vis	Schraube	Tornillo		2
	6	771.1.052.1A	Vite	Screw	Vis	Schraube	Tornillo		1
	7	771.5.069.8B	Vite	Screw	Vis	Schraube	Tornillo		1
	8	821.1.309.3A	Perno ingranaggio intermedio	Intermediate gear pin	Axe engrenage intermédiaire	Zahnradzwischenstift	Perno engranaje intermedio		1
	9	856.1.071.1A	Rosetta	Washer	Rosette	Unterlegscheibe	Arandela		1
	10	176.1.020.1A	Gruppetto ingranaggio intermedio	Intermediate gear assembly	Groupe engrenage intermédiaire	Zwischenzahnrädersatz	Grupo engranaje intermedio		1
	11	701.4.023.1A	Ruota libera	Starter clutch	Roue libre	Freilauf	Rueda libre		1
	12	771.5.078.8B	Vite	Screw	Vis	Schraube	Tornillo		1
	13	160.1.370.1A	Flangia	Flange	Bride	Flansch	Brida		1
	14	173.1.022.1A	Ingranaggio condotto avviamento elettrico	Electric starter driven gear	Engrenage entraîné démarrage électrique	Angetriebenes Zahnrad für elektrischen Anlaß	Engranaje conducido arranque eléctronico		1
	15	702.4.018.1A	Gabbia a rullini	Needle bearing	Boîte à aiguilles	Nadelkäfig	Jaula de rodillos		1
	16	276.1.038.2A	Volano per accensione	Ignition flywheel	Volant pour allumage	Zündungsschwungrad	Volante para encendido		1
	17	856.1.075.1A	Rosetta rasamento	Shim	Rosette de butée	Distanzscheibe	Arandela de espesoración		1
	18	881.1.034.1A	Anello interno	Inner ring	Bague interne	Innenliegender Ring	Anillo interior		1
	19	700.1.036.1A	Boccola elastica	Flexible bush	Douille élastique	Elastische Buchse	Casquillo elástico		1
	20	73500.1440	Anello seeger	Circlip	Circlip	Seegerring	Anillo seeger		1

TAVOLA
DRAWING
TABLE
BILD
TABLA
013

Testa : distribuzione | Cylinder head : timing system | Culasse : distribution | Zylinderkopf: Ventilsteuerung | Culata: distribución

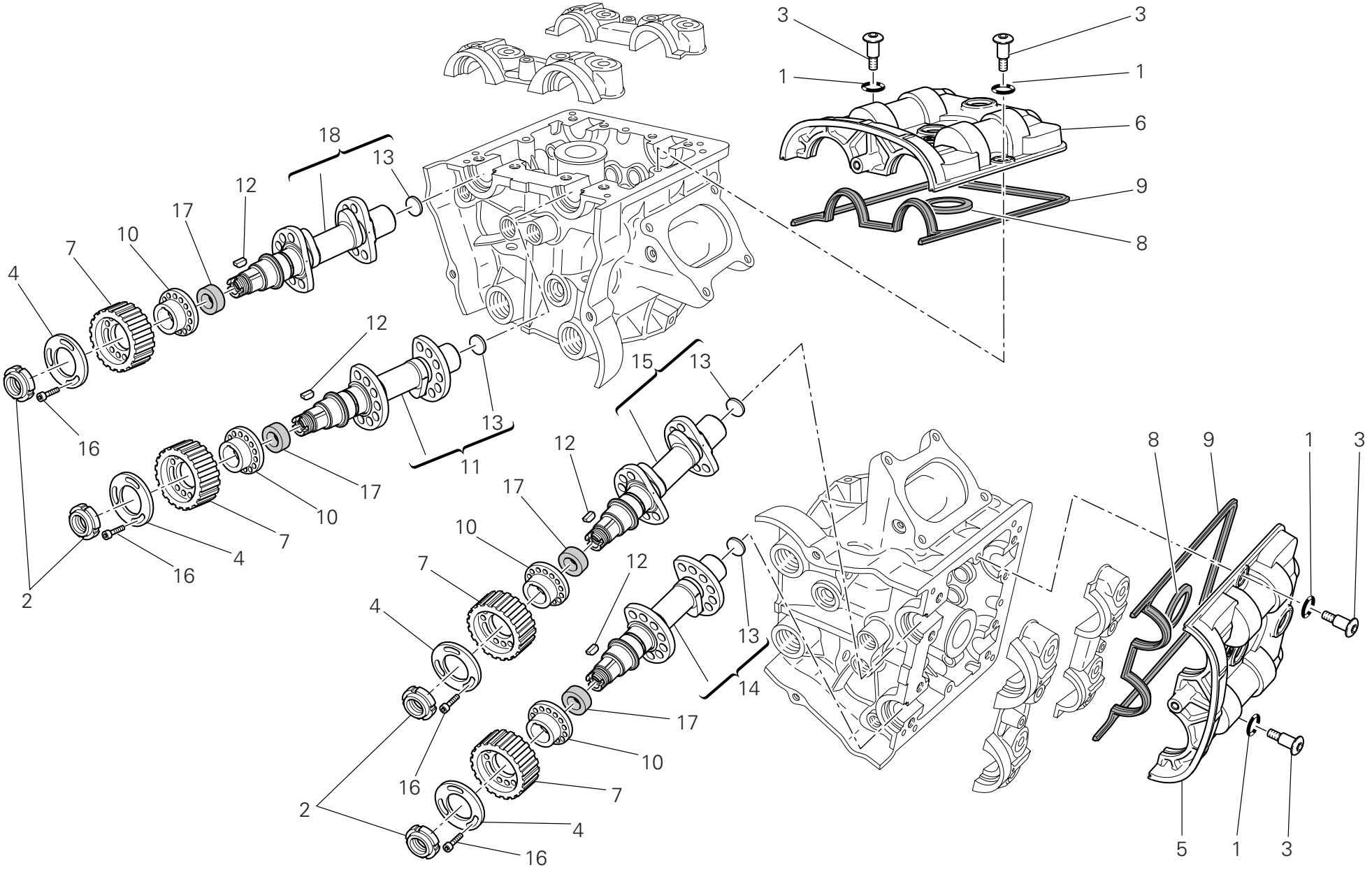

TAVOLA DRAWING TABLE BILD TABLA 013

Testa : distribuzione | Cylinder head : timing system | Culasse : distribution | Zylinderkopf: Ventilsteuerung | Culata: distribución

NOTE NOTES NOTES MARKE NOTAS	POS. NO. N. INDEX POS.	N.CODICE CODE NO. Nr. CODE ATRIKEL Nr. CODICO Nr.	DENOMINAZIONE	DESCRIPTION	DESIGNATION	BEZEICHNUNG	DENOMINACION	VALIDITA' VALIDITY VALIDITE GÜLTIG VALIDEZ	Q.TA' Q.TY Q.TE M.GE C.AD
	1	886.5.051.1A	Guarnizione OR	O-ring	Joint d'étanchéité	Dichtung OR	Junta OR		8
	2	703.5.002.2A	Ghiera	Ring nut	Embout	Nutmutter	Tuerca		4
	3	779.1.509.2A	Vite speciale	Special screw	Vis spéciale	Spezialschraube	Tornillo especial		8
	4	856.1.074.2A	Rondella speciale	Special washer	Rondelle spéciale	Spezial-Unterlegscheibe	Arandela especial		4
	5	247.1.287.1B	Coperchio orizzontale	Horizontal cover	Couvercle horizontal	Deckel waagrechten	Tapa horizontal		1
	6	247.1.288.1B	Coperchio verticale	Vertical cover	Couvercle vertical	Deckel senkrechten	Tapa vertical		1
	7	255.1.019.3A	Puleggia distribuzione	Timing belt roller	Poulie de distribution	Steuerriemenscheibe	Polea distribución		4
	8	788.1.094.1A	Guarnizione	Gasket	Garniture	Dichtung	Junta		2
	9	788.1.093.1A	Guarnizione testa	Head gasket	Garniture tête	Dichtung Kopf	Junta culata		2
	10	160.1.094.1A	Distanziale	Spacer	Entretoise	Distanzstück	Distancial		4
	11	148.2.307.2A	Albero distribuzione aspirazione verticale	Vertical intake camshaft	Arbre distribution aspiration verticale	Verteilerwelle der senkrechten Ansaugung	Arbol distribución aspiración vertical		1
	12	680.5.006.1A	Linguetta	Woodruff key	Languette	Federkeil	Chaveta		4
	13	873.1.005.1A	Tappo	Cap	Bouchon	Verschluß	Tapón		4
	14	148.2.308.2A	Albero distribuzione scarico orizzontale	Horizontal exhaust camshaft	Arbre distribution échappement horizontal	Verteilerwelle waagrechter Auslaß	Arbol distribución descarga horizontal		1
	15	148.2.306.2A	Albero distribuzione aspirazione orizzontale	Horizontal intake camshaft	Arbre distribution aspiration horizontale	Verteilerwelle der waagrechten Ansaugung	Arbol distribución aspiración horizontal		1
	16	779.5.030.2A	Vite	Screw	Vis	Schraube	Tornillo		12
	17	930.5.007.1A	Anello di tenuta	Seal ring	Bague d'étanchéité	Dichtring	Anillo de retén		4
	18	148.2.309.2A	Albero distribuzione scarico verticale	Vertical exhaust camshaft	Arbre distribution échappement vertical	Verteilerwelle senkrechter Auslaß	Arbol distribución descarga vertical		1

TAVOLA
DRAWING
TABLE
BILD
TABLA
014

Testa verticale | Vertical cylinder head | Culasse verticale | Senkrechter Zylinderkopf | Culata vertical

1 Registro bilanc. apertura Adjustment Réglage Ventilkäppchen	2 Registro bilanc. chiusura Adjustment Réglage Ventilkäppchen
840.1.031.1A - 1,8	840.1.041.2B - 2,2
840.1.032.1A - 1,85	840.1.042.2B - 2,25
840.1.033.1A - 1,9	840.1.043.2B - 2,3
840.1.034.1A - 1,95	840.1.044.2B - 2,35
840.1.001.1A - 2,0	840.1.045.2B - 2,4
840.1.002.1A - 2,05	840.1.046.2B - 2,45
840.1.003.1A - 2,1	840.1.047.2B - 2,5
840.1.004.1A - 2,15	840.1.048.2B - 2,55
840.1.005.1A - 2,2	840.1.049.2B - 2,6
840.1.006.1A - 2,25	840.1.050.2B - 2,65
840.1.007.1A - 2,3	840.1.051.2B - 2,7
840.1.008.1A - 2,35	840.1.052.2B - 2,75
840.1.009.1A - 2,4	840.1.053.2B - 2,8
840.1.010.1A - 2,45	840.1.054.2B - 2,85
840.1.011.1A - 2,5	840.1.055.2B - 2,9
840.1.012.1A - 2,55	840.1.056.2B - 2,95
840.1.013.1A - 2,6	840.1.057.2B - 3,0
840.1.014.1A - 2,65	840.1.058.2B - 3,05
840.1.015.1A - 2,7	840.1.059.2B - 3,1
840.1.016.1A - 2,75	840.1.060.2B - 3,15
840.1.017.1A - 2,8	840.1.061.2B - 3,2
840.1.018.1A - 2,85	840.1.062.2B - 3,25
840.1.019.1A - 2,9	840.1.063.2B - 3,3
840.1.020.1A - 2,95	840.1.064.2B - 3,35
840.1.021.1A - 3,0	840.1.065.2B - 3,4
840.1.022.1A - 3,05	840.1.066.2B - 3,45
840.1.023.1A - 3,1	840.1.067.2B - 3,5
840.1.024.1A - 3,15	840.1.068.2B - 3,55
840.1.025.1A - 3,2	840.1.069.2B - 3,6
840.1.026.1A - 3,25	840.1.070.2B - 3,65
840.1.027.1A - 3,3	840.1.071.2B - 3,7
840.1.028.1A - 3,35	840.1.072.2B - 3,75
840.1.029.1A - 3,4	840.1.073.2B - 3,8
840.1.030.1A - 3,45	840.1.074.2B - 3,85
	840.1.075.2B - 3,9
	840.1.076.2B - 3,95
	840.1.077.2B - 4,0
	840.1.078.2B - 4,05
	840.1.079.2B - 4,1
	840.1.080.2B - 4,15
	840.1.081.2B - 4,2
	840.1.082.2B - 4,25
	840.1.083.2B - 4,3
	840.1.084.2B - 4,35
	840.1.085.2B - 4,4
	840.1.086.2B - 4,45
	840.1.087.2B - 4,5

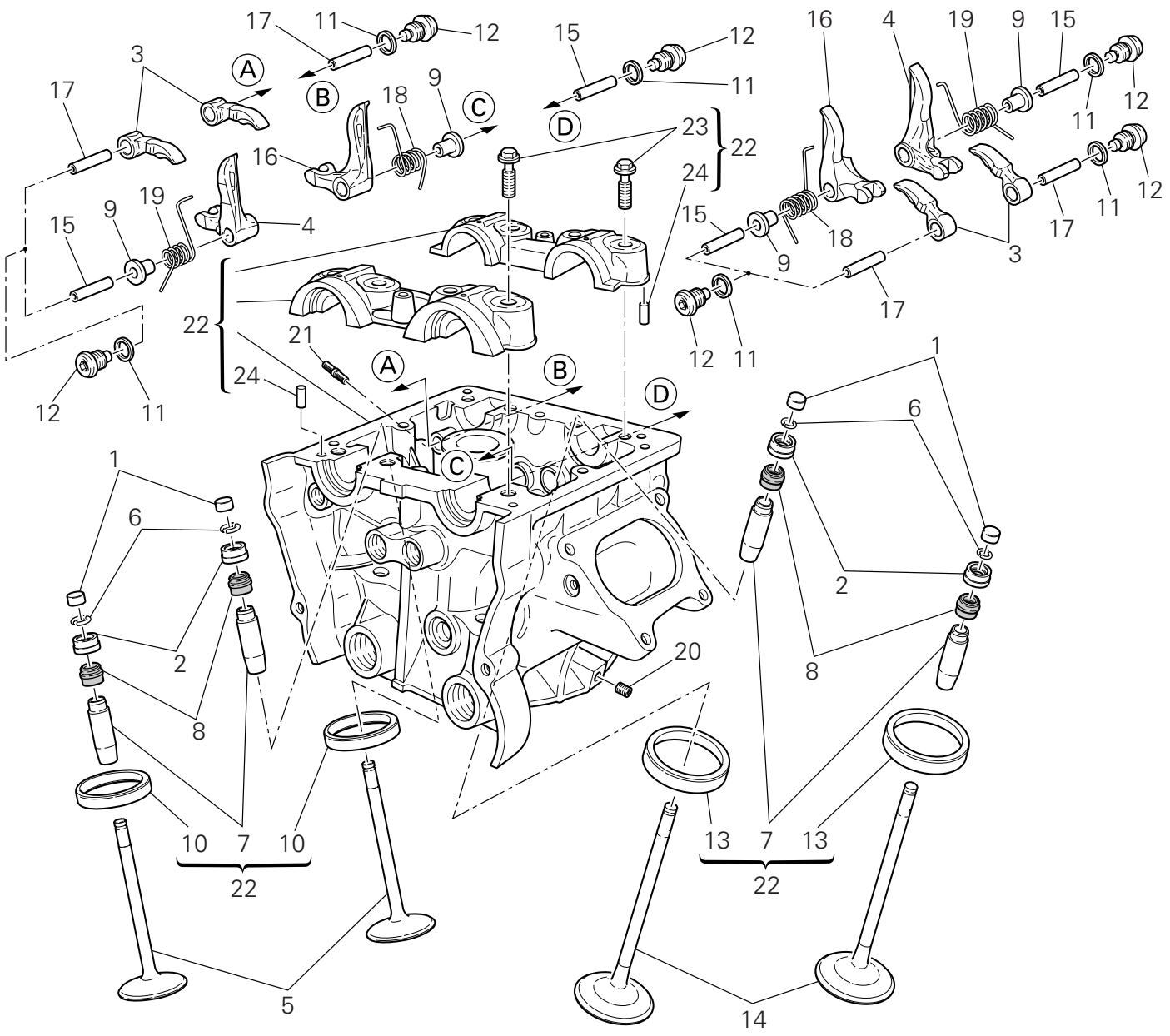

TAVOLA DRAWING TABLE BILD TABLA 014

Testa verticale | Vertical cylinder head | Culasse verticale | Senkrechter Zylinderkopf | Culata vertical

NOTE NOTES NOTES MARKE NOTAS	POS. NO. N. INDEX POS.	N.CODICE CODE NO. Nr. CODE ATRIKEL Nr. CODICO Nr.	DENOMINAZIONE	DESCRIPTION	DESIGNATION	BEZEICHNUNG	DENOMINACION	VALIDITA' VALIDITY VALIDITE GÜLTIG VALIDEZ	Q.TA' Q.TY Q.TE M.GE C.AD
	1	840.2.001.1A	Vedi tavola	See table	Voir planche	Siehe Tafel	Ver tabla		4
	2	840.2.002.2B	Vedi tavola	See table	Voir planche	Siehe Tafel	Ver tabla		4
	3	208.1.029.1A	Bilanciere apertura	Opening rocker	Culbuteur ouverture	Öffnungsschlepphebel	Balancín abertura		4
	4	209.1.036.1A	Bilanciere chiusura (sinistro)	Closing rocker (L.H.)	Culbuteur fermeture (gauche)	Schliesskipphebel (link)	Balancín de cierre (izquierdo)		2
	5	211.1.070.1B	Valvola scarico	Exhaust valve	Soupape d'échappement	Auslaßventil	Válvula de escape		2
	6	669.1.001.1E	Semianelli	Split rings	Demi-bagues	Halbringe	Semianillos		8
	7	303.1.051.1BB	Guidavalvola magg. 0,03	Oversize valve guide 0.03	Guide-soupape majoré 0,03	Um 0,03 überdimensionierte Ventilführung	Guía-válvula may. 0,03		4
	7	303.1.051.1BC	Guidavalvola magg. 0,06	Oversize valve guide 0.06	Guide-soupape majoré 0,06	Um 0,06 überdimensionierte Ventilführung	Guía-válvula may. 0,06		4
	7	303.1.051.1BD	Guidavalvola magg. 0,09	Oversize valve guide 0.09	Guide-soupape majoré 0,09	Um 0,09 überdimensionierte Ventilführung	Guía-válvula may. 0,09		4
	8	764.1.087.1A	Gommino per valvola	Valve seal	Joint en caoutchouc pour soupape	Gummistück für Ventil	Reten de válvula		4
	9	713.1.292.1A	Distanziale	Spacer	Entretoise	Distanzstück	Distancial		4
	10	304.1.063.1A	Sede valvola scarico	Exhaust valve seat	Siège soupape d'échappement	Sitz des Auslaßventils	Asiento válvula escape		2
	10	304.1.063.1AB	Sede valvola scar. magg. 0,03	Oversize exhaust valve seat 0.03	Siège soupape échappement majoré 0,03	Um 0,03 überdimensionierter Sitz des Auslaßventils	Asiento válvula escape may. 0,03		2
	10	304.1.063.1AC	Sede valvola scar. magg. 0,06	Oversize exhaust valve seat 0.06	Siège soupape échappement majoré 0,06	Um 0,06 überdimensionierter Sitz des Auslaßventils	Asiento válvula escape may. 0,06		2
	11	852.5.026.1B	Guarnizione alluminio sp.1,5	Aluminium gasket th.1,5	Garniture aluminium ép.1,5	Aluminium-Dichtung stärke 1,5	Junta aluminio esp.1,5		8
	12	780.1.051.1A	Tappo	Cap	Bouchon	Verschluß	Tapón		8
	13	304.1.064.1B	Sede valvola aspirazione	Intake valve seat	Siège soupape admission	Sitz des Einlaßventils	Asiento válvula aspiración		2

TAVOLA
DRAWING
TABLE
BILD
TABLA
014

Testa verticale | Vertical cylinder head | Culasse verticale | Senkrechter Zylinderkopf | Culata vertical

1 Registro bilanc. apertura Adjustment Réglage Ventilkäppchen	2 Registro bilanc. chiusura Adjustment Réglage Ventilkäppchen
840.1.031.1A - 1,8	840.1.041.2B - 2,2
840.1.032.1A - 1,85	840.1.042.2B - 2,25
840.1.033.1A - 1,9	840.1.043.2B - 2,3
840.1.034.1A - 1,95	840.1.044.2B - 2,35
840.1.001.1A - 2,0	840.1.045.2B - 2,4
840.1.002.1A - 2,05	840.1.046.2B - 2,45
840.1.003.1A - 2,1	840.1.047.2B - 2,5
840.1.004.1A - 2,15	840.1.048.2B - 2,55
840.1.005.1A - 2,2	840.1.049.2B - 2,6
840.1.006.1A - 2,25	840.1.050.2B - 2,65
840.1.007.1A - 2,3	840.1.051.2B - 2,7
840.1.008.1A - 2,35	840.1.052.2B - 2,75
840.1.009.1A - 2,4	840.1.053.2B - 2,8
840.1.010.1A - 2,45	840.1.054.2B - 2,85
840.1.011.1A - 2,5	840.1.055.2B - 2,9
840.1.012.1A - 2,55	840.1.056.2B - 2,95
840.1.013.1A - 2,6	840.1.057.2B - 3,0
840.1.014.1A - 2,65	840.1.058.2B - 3,05
840.1.015.1A - 2,7	840.1.059.2B - 3,1
840.1.016.1A - 2,75	840.1.060.2B - 3,15
840.1.017.1A - 2,8	840.1.061.2B - 3,2
840.1.018.1A - 2,85	840.1.062.2B - 3,25
840.1.019.1A - 2,9	840.1.063.2B - 3,3
840.1.020.1A - 2,95	840.1.064.2B - 3,35
840.1.021.1A - 3,0	840.1.065.2B - 3,4
840.1.022.1A - 3,05	840.1.066.2B - 3,45
840.1.023.1A - 3,1	840.1.067.2B - 3,5
840.1.024.1A - 3,15	840.1.068.2B - 3,55
840.1.025.1A - 3,2	840.1.069.2B - 3,6
840.1.026.1A - 3,25	840.1.070.2B - 3,65
840.1.027.1A - 3,3	840.1.071.2B - 3,7
840.1.028.1A - 3,35	840.1.072.2B - 3,75
840.1.029.1A - 3,4	840.1.073.2B - 3,8
840.1.030.1A - 3,45	840.1.074.2B - 3,85
	840.1.075.2B - 3,9
	840.1.076.2B - 3,95
	840.1.077.2B - 4,0
	840.1.078.2B - 4,05
	840.1.079.2B - 4,1
	840.1.080.2B - 4,15
	840.1.081.2B - 4,2
	840.1.082.2B - 4,25
	840.1.083.2B - 4,3
	840.1.084.2B - 4,35
	840.1.085.2B - 4,4
	840.1.086.2B - 4,45
	840.1.087.2B - 4,5

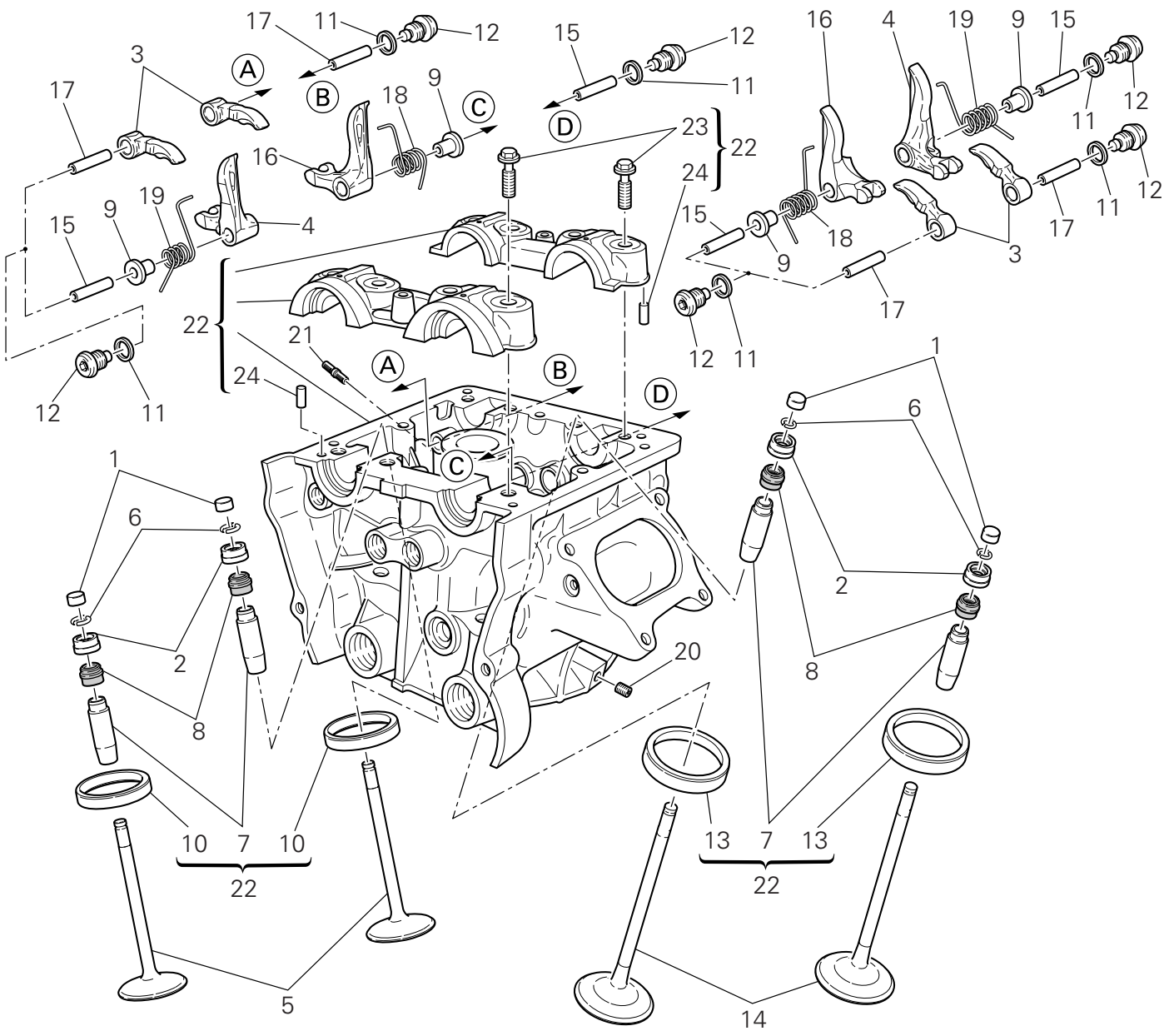

TAVOLA DRAWING TABLE BILD TABLA 014

Testa verticale | Vertical cylinder head | Culasse verticale | Senkrechter Zylinderkopf | Culata vertical

NOTE NOTES NOTES MARKE NOTAS	POS. NO. N. INDEX POS.	N.CODICE CODE NO. Nr. CODE ATRIKEL Nr. CODICO Nr.	DENOMINAZIONE	DESCRIPTION	DESIGNATION	BEZEICHNUNG	DENOMINACION	VALIDITA' VALIDITY VALIDITE GÜLTIG VALIDEZ	Q.TA' Q.TY Q.TE M.GE C.AD
	13	304.1.064.1BB	Sede valvola asp. magg. 0,03	Oversize intake valve seat 0.03	Siège soupape admission majorée 0,03	Um 0,03 überdimensionierter Sitz des Einlaßventils	Asiento válvula aspiración may. 0,03		2
	13	304.1.064.1BC	Sede valvola asp. magg. 0,06	Oversize intake valve seat 0.06	Siège soupape admission majoré 0,06	Um 0,06 überdimensionierter Sitz des Einlaßventils	Asiento válvula aspiración may. 0,06		2
	14	210.1.072.1A	Valvola aspirazione	Intake valve	Soupape d'aspiration	Einlaßventil	Válvula de aspiración		2
	15	821.1.223.1B	Perno bilanciere chiusura	Closing rocker shaft	Axe culbuteur fermeture	Schleppkipphebel-Federwelle	Eje balancín cierre		4
	16	209.1.035.1A	Bilanciere chiusura (destro)	Closing rocker (R.H.)	Culbuteur fermeture (droit)	Schliesskipphebel (recht)	Balancín de cierre (derecho)		2
	17	821.1.222.1B	Perno bilanciere apertura	Opening rocker shaft	Axe culbuteur ouverture	Öffnungskipphebel-Federwelle	Eje balancín apertura		4
	18	799.1.486.1A	Molla ritorno valvola (destra)	Valve return spring (R.H.)	Ressort retour soupape (droite)	Rückholfeder für Ventil (rechter)	Muelle retorno válvula (derecha)		2
	19	799.1.485.1A	Molla ritorno valvola (sinistra)	Valve return spring (L.H.)	Ressort retour soupape (gauche)	Rückholfeder für Ventil (linker)	Muelle retorno válvula (izquierda)		2
	20	417.6.011.3A	Grano filettato	Threaded dowel	Vis sans tête filetée	Gewindestift	Tapón		1
	21	766.4.019.1A	Prigioniero	Stud bolt	Goujon	Stiftschraube	Tornillo sin fin		3
	22	301.2.239.4BB	Testa verticale completa	Complete vertical head	Culasse verticale complète	Senkrechter Zylinderkopf komplett	Culata vertical completa		1
	23	779.1.421.1A	Vite speciale	Special screw	Vis spéciale	Spezialschraube	Tornillo especial		8
	24	860.5.006.1A	Spina	Pin	Goupille	Stift	Pasador		4

TAVOLA
DRAWING
TABLE
BILD
TABLA
015

Testa orizzontale | Horizontal cylinder head | Culasse horizontale | Waagrechter Zylinderkopf | Culata horizontal

1 Registro bilanc. apertura Adjustment Réglage Ventilkäppchen	2 Registro bilanc. chiusura Adjustment Réglage Ventilkäppchen
840.1.031.1A - 1,8	840.1.041.2B - 2,2
840.1.032.1A - 1,85	840.1.042.2B - 2,25
840.1.033.1A - 1,9	840.1.043.2B - 2,3
840.1.034.1A - 1,95	840.1.044.2B - 2,35
840.1.001.1A - 2,0	840.1.045.2B - 2,4
840.1.002.1A - 2,05	840.1.046.2B - 2,45
840.1.003.1A - 2,1	840.1.047.2B - 2,5
840.1.004.1A - 2,15	840.1.048.2B - 2,55
840.1.005.1A - 2,2	840.1.049.2B - 2,6
840.1.006.1A - 2,25	840.1.050.2B - 2,65
840.1.007.1A - 2,3	840.1.051.2B - 2,7
840.1.008.1A - 2,35	840.1.052.2B - 2,75
840.1.009.1A - 2,4	840.1.053.2B - 2,8
840.1.010.1A - 2,45	840.1.054.2B - 2,85
840.1.011.1A - 2,5	840.1.055.2B - 2,9
840.1.012.1A - 2,55	840.1.056.2B - 2,95
840.1.013.1A - 2,6	840.1.057.2B - 3,0
840.1.014.1A - 2,65	840.1.058.2B - 3,05
840.1.015.1A - 2,7	840.1.059.2B - 3,1
840.1.016.1A - 2,75	840.1.060.2B - 3,15
840.1.017.1A - 2,8	840.1.061.2B - 3,2
840.1.018.1A - 2,85	840.1.062.2B - 3,25
840.1.019.1A - 2,9	840.1.063.2B - 3,3
840.1.020.1A - 2,95	840.1.064.2B - 3,35
840.1.021.1A - 3,0	840.1.065.2B - 3,4
840.1.022.1A - 3,05	840.1.066.2B - 3,45
840.1.023.1A - 3,1	840.1.067.2B - 3,5
840.1.024.1A - 3,15	840.1.068.2B - 3,55
840.1.025.1A - 3,2	840.1.069.2B - 3,6
840.1.026.1A - 3,25	840.1.070.2B - 3,65
840.1.027.1A - 3,3	840.1.071.2B - 3,7
840.1.028.1A - 3,35	840.1.072.2B - 3,75
840.1.029.1A - 3,4	840.1.073.2B - 3,8
840.1.030.1A - 3,45	840.1.074.2B - 3,85
	840.1.075.2B - 3,9
	840.1.076.2B - 3,95
	840.1.077.2B - 4,0
	840.1.078.2B - 4,05
	840.1.079.2B - 4,1
	840.1.080.2B - 4,15
	840.1.081.2B - 4,2
	840.1.082.2B - 4,25
	840.1.083.2B - 4,3
	840.1.084.2B - 4,35
	840.1.085.2B - 4,4
	840.1.086.2B - 4,45
	840.1.087.2B - 4,5

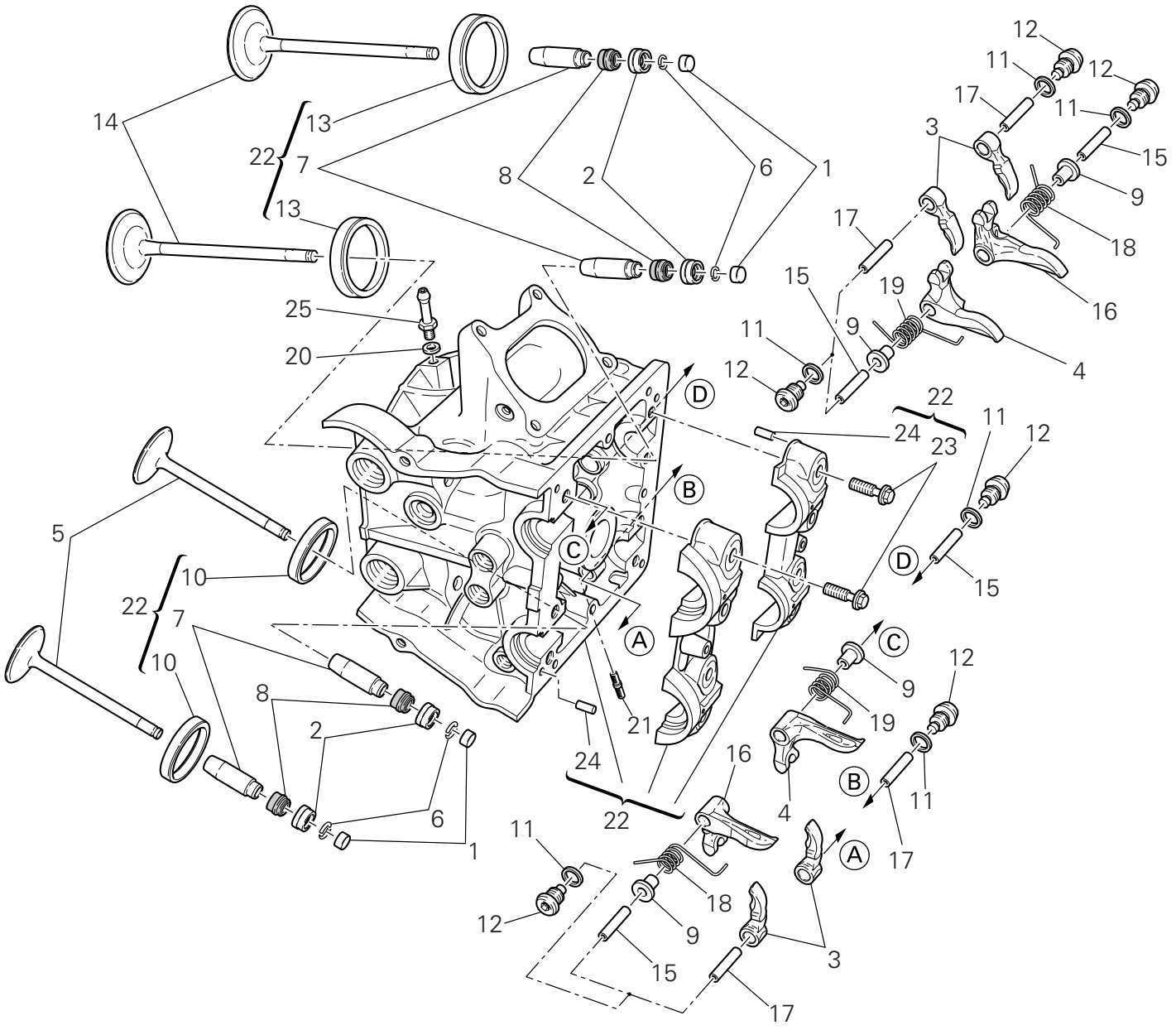

TAVOLA DRAWING TABLE BILD TABLA 015

Testa orizzontale | Horizontal cylinder head | Culasse horizontale | Waagrechter Zylinderkopf | Culata horizontal

NOTE NOTES NOTES MARKE NOTAS	POS. NO. N. INDEX POS.	N.CODICE CODE NO. Nr. CODE ATRIKEL Nr. CODICO Nr.	DENOMINAZIONE	DESCRIPTION	DESIGNATION	BEZEICHNUNG	DENOMINACION	VALIDITA' VALIDITY VALIDITE GÜLTIG VALIDEZ	Q.TA' Q.TY Q.TE M.GE C.AD
	1	840.2.001.1A	Vedi tavola	See table	Voir planche	Siehe Tafel	Ver tabla		4
	2	840.2.002.2B	Vedi tavola	See table	Voir planche	Siehe Tafel	Ver tabla		4
	3	208.1.029.1A	Bilanciere apertura	Opening rocker	Culbuteur ouverture	Öffnungsschlepphebel	Balancín abertura		4
	4	209.1.036.1A	Bilanciere chiusura (sinistro)	Closing rocker (L.H.)	Culbuteur fermeture (gauche)	Schliesskipphebel (link)	Balancín de cierre (izquierdo)		2
	5	211.1.070.1B	Valvola scarico	Exhaust valve	Soupape d'échappement	Auslaßventil	Válvula de escape		2
	6	669.1.001.1E	Semianelli	Split rings	Demi-bagues	Halbringe	Semianillos		8
	7	303.1.051.1BB	Guidavalvola magg. 0,03	Oversize valve guide 0.03	Guide-soupape majoré 0,03	Um 0,03 überdimensionierte Ventilführung	Guía-válvula may. 0,03		4
	7	303.1.051.1BC	Guidavalvola magg. 0,06	Oversize valve guide 0.06	Guide-soupape majoré 0,06	Um 0,06 überdimensionierte Ventilführung	Guía-válvula may. 0,06		4
	7	303.1.051.1BD	Guidavalvola magg. 0,09	Oversize valve guide 0.09	Guide-soupape majoré 0,09	Um 0,09 überdimensionierte Ventilführung	Guía-válvula may. 0,09		4
	8	764.1.087.1A	Gommino per valvola	Valve seal	Joint en caoutchouc pour soupape	Gummistück für Ventil	Reten de válvula		4
	9	713.1.292.1A	Distanziale	Spacer	Entretoise	Distanzstück	Distancial		4
	10	304.1.063.1A	Sede valvola scarico	Exhaust valve seat	Siège soupape d'échappement	Sitz des Auslaßventils	Asiento válvula escape		2
	10	304.1.063.1AB	Sede valvola scar. magg. 0,03	Oversize exhaust valve seat 0.03	Siège soupape échappement majoré 0,03	Um 0,03 überdimensionierter Sitz des Auslaßventils	Asiento válvula escape may. 0,03		2
	10	304.1.063.1AC	Sede valvola scar. magg. 0,06	Oversize exhaust valve seat 0.06	Siège soupape échappement majoré 0,06	Um 0,06 überdimensionierter Sitz des Auslaßventils	Asiento válvula escape may. 0,06		2
	11	852.5.026.1B	Guarnizione alluminio sp.1,5	Aluminium gasket th.1,5	Garniture aluminium ép.1,5	Aluminium-Dichtung stärke 1,5	Junta aluminio esp.1,5		8
	12	780.1.051.1A	Tappo	Cap	Bouchon	Verschluß	Tapón		8
	13	304.1.064.1B	Sede valvola aspirazione	Intake valve seat	Siège soupape admission	Sitz des Einlaßventils	Asiento válvula aspiración		2

TAVOLA
DRAWING
TABLE
BILD
TABLA
015

Testa orizzontale | Horizontal cylinder head | Culasse horizontale | Waagrechter Zylinderkopf | Culata horizontal

1 Registro bilanc. apertura Adjustment Réglage Ventilkäppchen	2 Registro bilanc. chiusura Adjustment Réglage Ventilkäppchen
840.1.031.1A - 1,8	840.1.041.2B - 2,2
840.1.032.1A - 1,85	840.1.042.2B - 2,25
840.1.033.1A - 1,9	840.1.043.2B - 2,3
840.1.034.1A - 1,95	840.1.044.2B - 2,35
840.1.001.1A - 2,0	840.1.045.2B - 2,4
840.1.002.1A - 2,05	840.1.046.2B - 2,45
840.1.003.1A - 2,1	840.1.047.2B - 2,5
840.1.004.1A - 2,15	840.1.048.2B - 2,55
840.1.005.1A - 2,2	840.1.049.2B - 2,6
840.1.006.1A - 2,25	840.1.050.2B - 2,65
840.1.007.1A - 2,3	840.1.051.2B - 2,7
840.1.008.1A - 2,35	840.1.052.2B - 2,75
840.1.009.1A - 2,4	840.1.053.2B - 2,8
840.1.010.1A - 2,45	840.1.054.2B - 2,85
840.1.011.1A - 2,5	840.1.055.2B - 2,9
840.1.012.1A - 2,55	840.1.056.2B - 2,95
840.1.013.1A - 2,6	840.1.057.2B - 3,0
840.1.014.1A - 2,65	840.1.058.2B - 3,05
840.1.015.1A - 2,7	840.1.059.2B - 3,1
840.1.016.1A - 2,75	840.1.060.2B - 3,15
840.1.017.1A - 2,8	840.1.061.2B - 3,2
840.1.018.1A - 2,85	840.1.062.2B - 3,25
840.1.019.1A - 2,9	840.1.063.2B - 3,3
840.1.020.1A - 2,95	840.1.064.2B - 3,35
840.1.021.1A - 3,0	840.1.065.2B - 3,4
840.1.022.1A - 3,05	840.1.066.2B - 3,45
840.1.023.1A - 3,1	840.1.067.2B - 3,5
840.1.024.1A - 3,15	840.1.068.2B - 3,55
840.1.025.1A - 3,2	840.1.069.2B - 3,6
840.1.026.1A - 3,25	840.1.070.2B - 3,65
840.1.027.1A - 3,3	840.1.071.2B - 3,7
840.1.028.1A - 3,35	840.1.072.2B - 3,75
840.1.029.1A - 3,4	840.1.073.2B - 3,8
840.1.030.1A - 3,45	840.1.074.2B - 3,85
	840.1.075.2B - 3,9
	840.1.076.2B - 3,95
	840.1.077.2B - 4,0
	840.1.078.2B - 4,05
	840.1.079.2B - 4,1
	840.1.080.2B - 4,15
	840.1.081.2B - 4,2
	840.1.082.2B - 4,25
	840.1.083.2B - 4,3
	840.1.084.2B - 4,35
	840.1.085.2B - 4,4
	840.1.086.2B - 4,45
	840.1.087.2B - 4,5

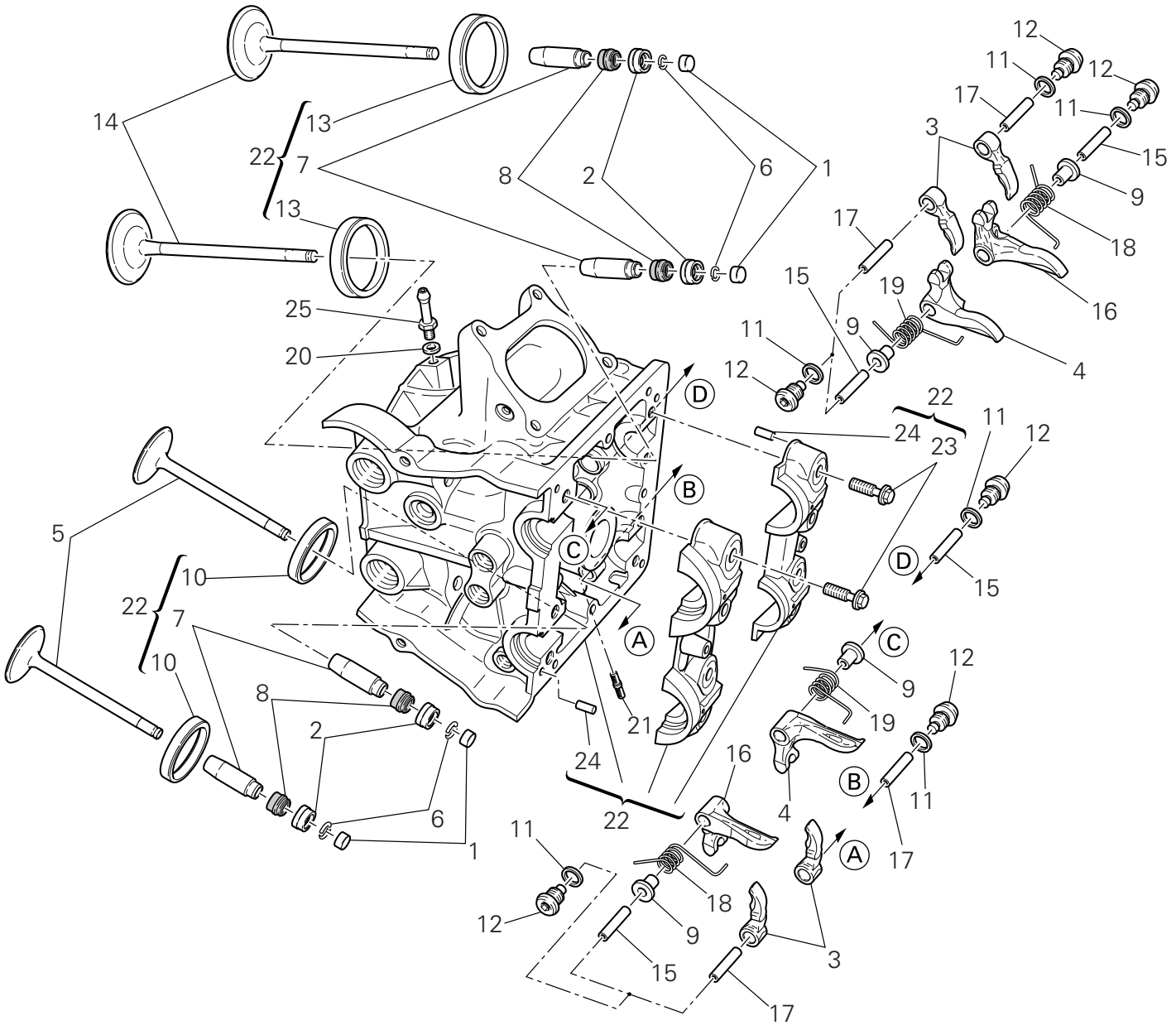

TAVOLA DRAWING TABLE BILD TABLA 015

Testa orizzontale | Horizontal cylinder head | Culasse horizontale | Waagrechter Zylinderkopf | Culata horizontal

NOTE NOTES NOTES MARKE NOTAS	POS. NO. N. INDEX POS.	N.CODICE CODE NO. Nr. CODE ATRIKEL Nr. CODICO Nr.	DENOMINAZIONE	DESCRIPTION	DESIGNATION	BEZEICHNUNG	DENOMINACION	VALIDITA' VALIDITY VALIDITE GÜLTIG VALIDEZ	Q.TA' Q.TY Q.TE M.GE C.AD
	13	304.1.064.1BB	Sede valvola asp. magg. 0,03	Oversize intake valve seat 0.03	Siège soupape admission majorée 0,03	Um 0,03 überdimensionierter Sitz des Einlaßventils	Asiento válvula aspiración may. 0,03		2
	13	304.1.064.1BC	Sede valvola asp. magg. 0,06	Oversize intake valve seat 0.06	Siège soupape admission majoré 0,06	Um 0,06 überdimensionierter Sitz des Einlaßventils	Asiento válvula aspiración may. 0,06		2
	14	210.1.072.1A	Valvola aspirazione	Intake valve	Soupape d'aspiration	Einlaßventil	Válvula de aspiración		2
	15	821.1.223.1B	Perno bilanciere chiusura	Closing rocker shaft	Axe culbuteur fermeture	Schleppkipphebel-Federwelle	Eje balancín cierre		4
	16	209.1.035.1A	Bilanciere chiusura (destro)	Closing rocker (R.H.)	Culbuteur fermeture (droit)	Schliesskipphebel (recht)	Balancín de cierre (derecho)		2
	17	821.1.222.1B	Perno bilanciere apertura	Opening rocker shaft	Axe culbuteur ouverture	Öffnungskipphebel-Federwelle	Eje balancín apertura		4
	18	799.1.486.1A	Molla ritorno valvola (destra)	Valve return spring (R.H.)	Ressort retour soupape (droite)	Rückholfeder für Ventil (rechter)	Muelle retorno válvula (derecha)		2
	19	799.1.485.1A	Molla ritorno valvola (sinistra)	Valve return spring (L.H.)	Ressort retour soupape (gauche)	Rückholfeder für Ventil (linker)	Muelle retorno válvula (izquierda)		2
	20	852.5.023.1A	Guarnizione	Gasket	Garniture	Dichtung	Junta		1
	21	766.4.019.1A	Prigioniero	Stud bolt	Goujon	Stiftschraube	Tornillo sin fin		3
	22	301.2.238.4BB	Testa orizzontale completa	Complete horizontal head	Culasse horizontale complète	Waagrechter Zylinderkopf komplett	Culata horizontal completa		1
	23	779.1.421.1A	Vite speciale	Special screw	Vis spéciale	Spezialschraube	Tornillo especial		8
	24	860.5.006.1A	Spina	Pin	Goupille	Stift	Pasador		4
	25	814.1.188.1A	Raccordo	Union	Raccord	Anschluß	Empalme		1

TAVOLA
DRAWING
TABLE
BILD
TABLA
016

Scambiatore di calore | Heat exchanger | Échangeur de chaleur | Wärmetauscher | Intercambiador de calor

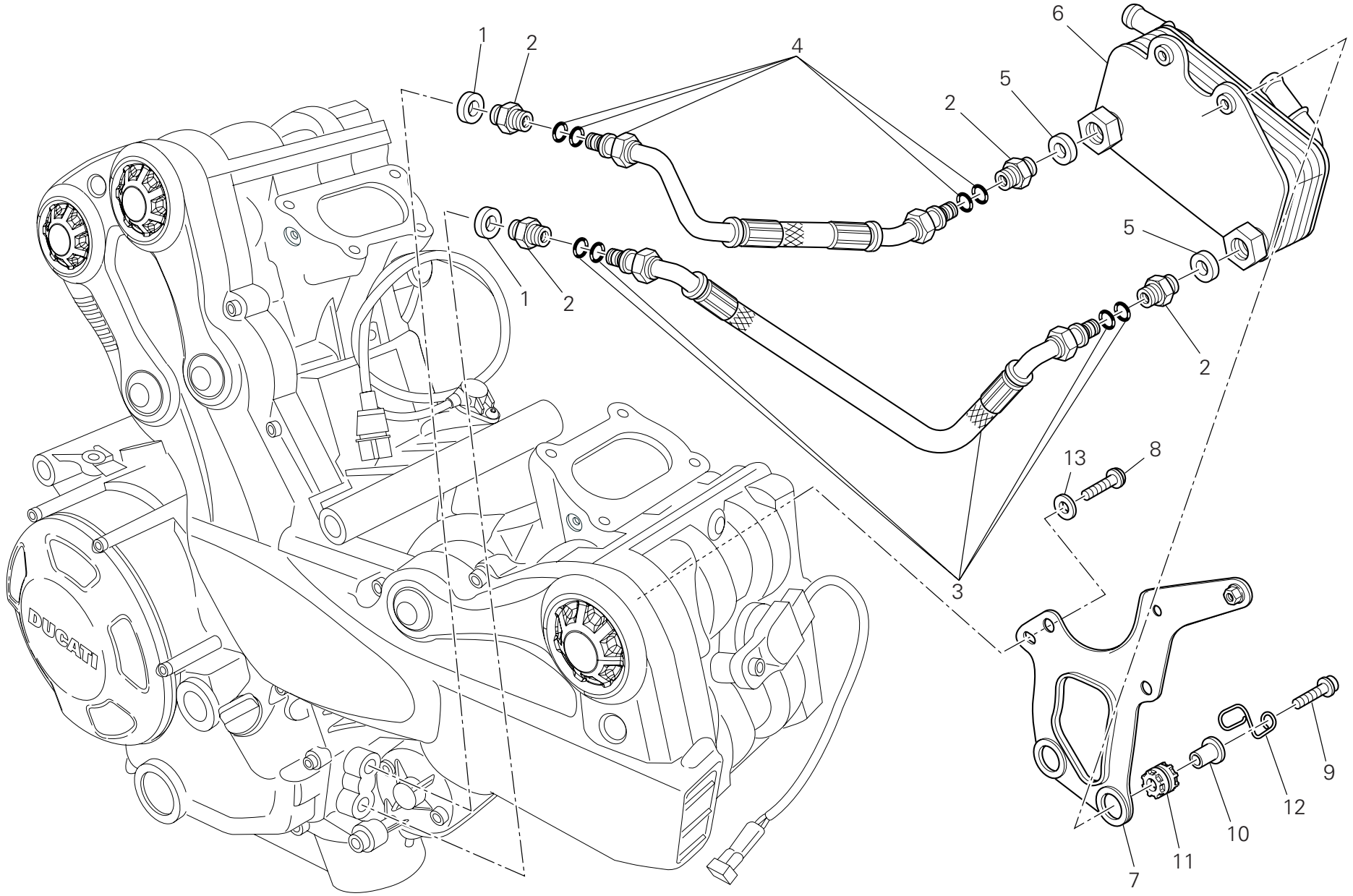

TAVOLA DRAWING TABLE BILD TABLA 016

Scambiatore di calore | Heat exchanger | Échangeur de chaleur | Wärmetauscher | Intercambiador de calor

NOTE NOTES NOTES MARKE NOTAS	POS. NO. N. INDEX POS.	N.CODICE CODE NO. Nr. CODE ATRIKEL Nr. CODICO Nr.	DENOMINAZIONE	DESCRIPTION	DESIGNATION	BEZEICHNUNG	DENOMINACION	VALIDITA' VALIDITY VALIDITE GÜLTIG VALIDEZ	Q.TA' Q.TY Q.TE M.GE C.AD
	1	787.1.011.1A	Guarnizione alluminio sp.2	Aluminium gasket th.2	Garniture aluminium ép.2	Aluminium-Dichtung stärke 2	Junta aluminio esp.2		2
	2	815.1.022.1A	Nipplo	Nipple	Nipple	Nippel	Niple		4
	3	549.1.090.1A	Tubo mandata olio	Oil delivery pipe	Tuyau de refoulement huile	Ölzufuhrleitung	Tubo alimentación aceite		1
	4	549.1.091.1A	Tubo ritorno olio	Oil return pipe	Tube retour huile	Ölrücklaufleitung	Tubo retorno aceite		1
	5	420.2.006.4A	Guarnizione alluminio	Aluminium gasket	Garniture aluminium	Aluminium-Dichtung	Junta aluminio		2
	6	547.1.001.1A	Scambiatore di calore	Heat exchanger	Échangeur de chaleur	Wärmetauscher	Intercambiador de calor		1
	7	830.1.530.1A	Staffa	Bracket	Bride	Bügel	Soporte		1
	8	772.1.089.3B	Vite	Screw	Vis	Schraube	Tornillo		2
	9	771.5.663.8B	Vite	Screw	Vis	Schraube	Tornillo		2
	10	716.1.003.1A	Distanziale	Spacer	Entretoise	Distanzstück	Distancial		2
	11	764.1.022.1A	Gommino antivibrante	Vibration damper pad	Joint en caoutchouc anti-vibration	Schwingungsdämpfergummi	Junta de goma anti-vibración		2
	12	881.1.058.1A	Guidacavo	Cable guide	Guide-câble	Kabelführung	Guía-cable		1
	13	852.1.176.1A	Rosetta	Washer	Rosette	Unterlegscheibe	Arandela		2

TAVOLA
DRAWING
TABLE
BILD
TABLA
017

Corpo farfallato | Throttle body | Corps de papillon | Drosselklappenkörper | Cuerpo mariposa

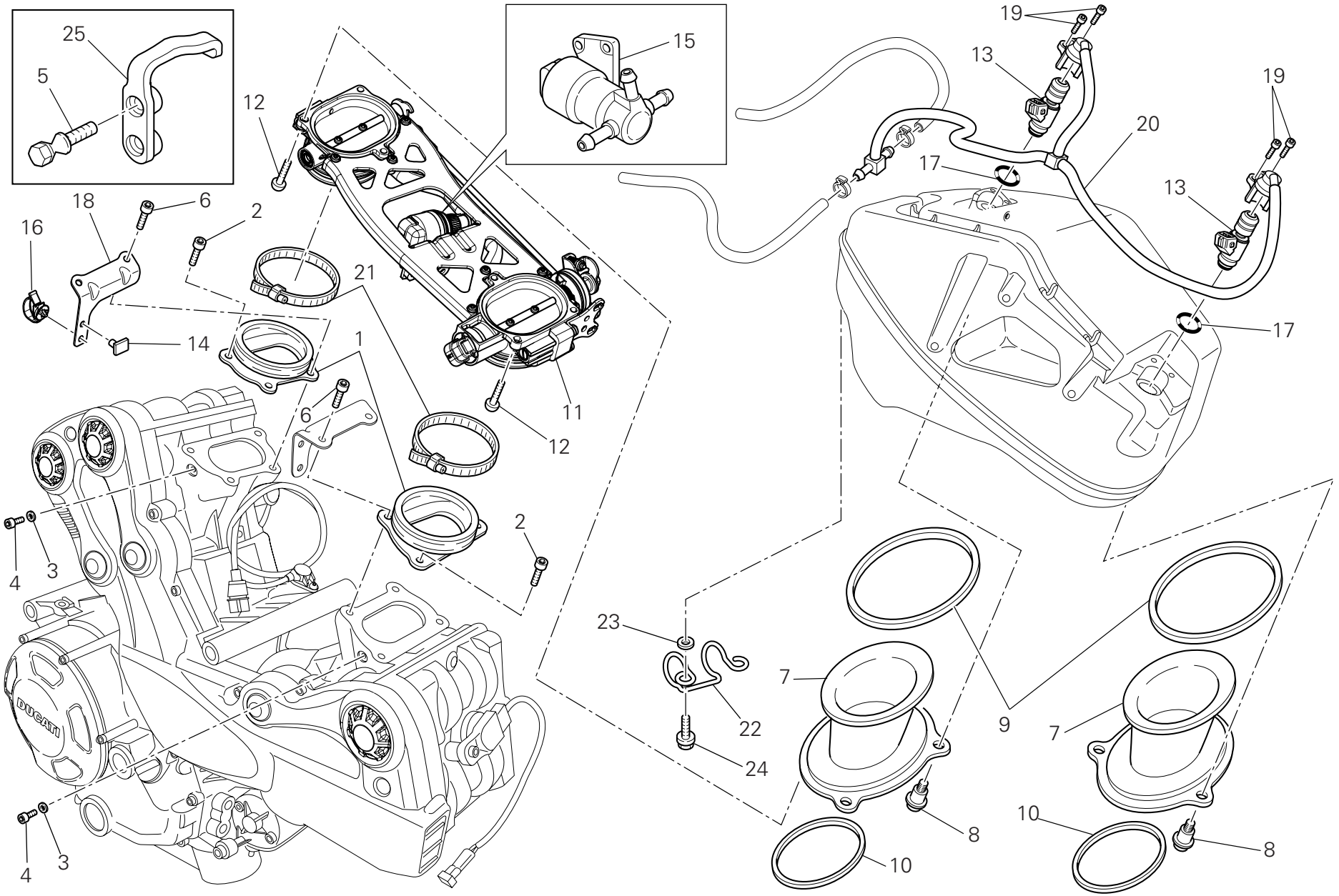

TAVOLA DRAWING TABLE BILD TABLA 017

Corpo farfallato | Throttle body | Corps de papillon | Drosselklappenkörper | Cuerpo mariposa

NOTE NOTES MARKE NOTAS	POS. NO. N. INDEX POS.	N.CODICE CODE NO. Nr. CODE ATRIKEL Nr. CODICO Nr.	DENOMINAZIONE	DESCRIPTION	DESIGNATION	BEZEICHNUNG	DENOMINACION	VALIDITA' VALIDITY VALIDITE GÜLTIG VALIDEZ	Q.TA' Q.TY Q.TE M.GE C.AD
	1	140.1.048.1B	Collettore aspirazione	Intake manifold	Collecteur aspiration	Ansaugkrümmer	Colector aspiración		2
	2	771.5.065.8B	Vite	Screw	Vis	Schraube	Tornillo		4
	3	852.5.023.1A	Guarnizione	Gasket	Garniture	Dichtung	Junta		2
	4	773.5.061.8B	Vite	Screw	Vis	Schraube	Tornillo		2
F	5	779.1.320.1A	Vite speciale	Special screw	Vis spéciale	Spezialschraube	Tornillo especial		2
	6	771.1.233.1A	Vite	Screw	Vis	Schraube	Tornillo		4
	7	135.1.023.2A	Condotto aspirazione	Intake duct	Conduit aspiration	Ansaugleitung	Tubo aspiración		2
	8	772.1.085.2A	Vite speciale	Special screw	Vis spéciale	Spezialschraube	Tornillo especial		6
	9	788.1.096.2A	Guarnizione	Gasket	Garniture	Dichtung	Junta		2
	10	788.1.097.2A	Guarnizione	Gasket	Garniture	Dichtung	Junta		2
	11	282.4.079.1B	Corpo farfallato completo	Complete throttle body	Corps à papillon complet	Drosselkörper ganz	Cuerpo mariposa completo		1
	12	775.1.017.1C	Vite	Screw	Vis	Schraube	Tornillo		6
	13	280.4.016.1A	Iniettore	Injector	Injecteur	Einspritzdüse	Inyector		2
	14	850.4.043.1A	Fissaggio rapido	Quik fastening	Fixation rapide	Schnellbefestigung	Fijaciòn ràpida		1
	15	283.4.024.1A	Motorino passo passo	Stepper motor	Moteur pas-à-pas	Schrittmotor	Motor paso paso		1
	16	758.4.017.1A	Fascetta	Clamp	Collier	Schelle	Abrazadera		2
	17	886.4.089.1A	Guarnizione OR	O-ring	Joint d'étanchéité	Dichtung OR	Junta OR		2
	18	827.1.543.1A	Piastrina ferma cavo	Cable keep plate	Plaquette bloque-câble	Kabelfeststellplättchen	Placa bloquea cable		1
	19	773.1.005.1A	Vite	Screw	Vis	Schraube	Tornillo		4
	20	590.2.026.1A	Giro tubi completo	Complete pipe set	Tour/parcours tuyaux complet	Komplette Rohreinheit	Giro tubos completo		1
	21	741.4.189.1A	Fascetta	Clamp	Collier	Schelle	Abrazadera		2
	22	758.1.039.2A	Passatubo	Hose guide	Passe-tube	Leitungsführung	Pasatubo		1
	23	852.4.013.1A	Rosetta	Washer	Rosette	Unterlegscheibe	Arandela		2
	24	772.1.110.1A	Vite	Screw	Vis	Schraube	Tornillo		2
F	25	827.1.448.1A	Piastrino	Plate	Plaquette	Plättchen	Lámina		1

TAVOLA
DRAWING
TABLE
BILD
TABLA
018

Supporto batteria | Battery support | Support de batterie | Batteriehalter | Soporte batería

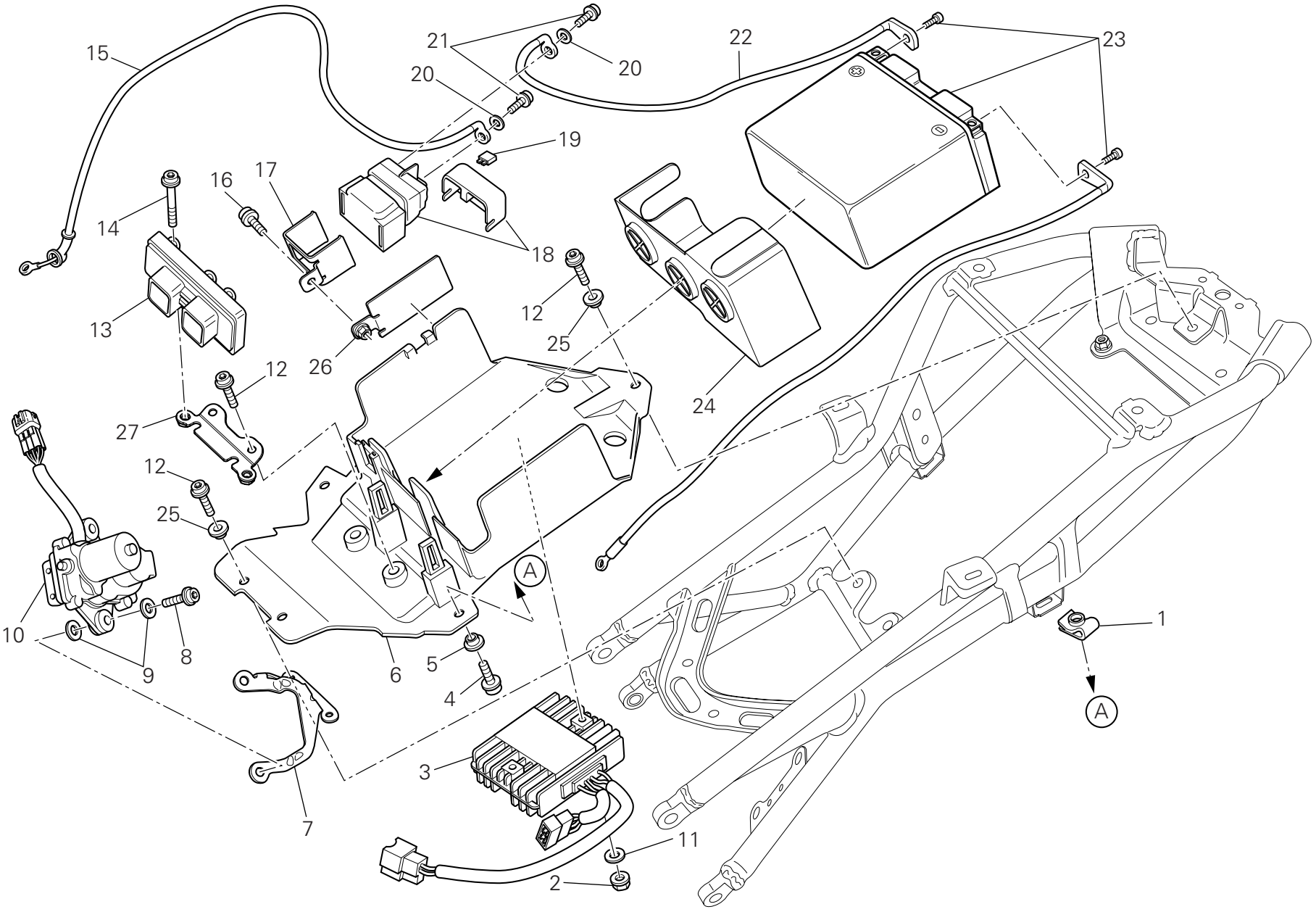

TAVOLA DRAWING TABLE BILD TABLA 018

Supporto batteria | Battery support | Support de batterie | Batteriehalter | Soporte batería

NOTE NOTES NOTES MARKE NOTAS	POS. NO. N. INDEX POS.	N.CODICE CODE NO. Nr. CODE ATRIKEL Nr. CODICO Nr.	DENOMINAZIONE	DESCRIPTION	DESIGNATION	BEZEICHNUNG	DENOMINACION	VALIDITA' VALIDITY VALIDITE GÜLTIG VALIDEZ	Q.TA' Q.TY Q.TE M.GE C.AD
	1	850.4.055.1A	Fissaggio rapido	Quik fastening	Fixation rapide	Schnellbefestigung	Fijaciòn ràpida		2
	2	750.5.001.1B	Dado	Nut	Ecrou	Mutter	Tuerca		2
	3	540.4.019.1A	Regolatore	Regulator	Régulateur	Regler	Regulador		1
	4	771.5.639.8B	Vite	Screw	Vis	Schraube	Tornillo		2
	5	716.1.407.1A	Distanziale	Spacer	Entretoise	Distanzstück	Distancial		2
	6	829.1.985.2A	Supporto batteria	Battery box mount	Support batterie	Batteriehalterung	Soporte bateria		1
	7	830.1.544.1A	Staffa	Bracket	Bride	Bügel	Soporte		1
	8	771.5.668.8B	Vite	Screw	Vis	Schraube	Tornillo		2
	9	852.5.009.1A	Rosetta	Washer	Rosette	Unterlegscheibe	Arandela		4
	10	593.4.030.1A	Motore valvola scarico	Exhaust valve engine	Moteur soupape d'échappement	Auslaßventil motor	Motor válvula de escape		1
	11	852.1.160.1B	Rosetta	Washer	Rosette	Unterlegscheibe	Arandela		2
	12	771.1.369.1A	Vite	Screw	Vis	Schraube	Tornillo		5
	13	286.4.186.1A	Centralina iniezione	Injection control unit	Centrale injection	Steuergehäuse der Einspritzung	Centralita inyección		1
F	13	286.4.186.1E	Centralina iniezione	Injection control unit	Centrale injection	Steuergehäuse der Einspritzung	Centralita inyección		1
J	13	286.4.186.1F	Centralina iniezione	Injection control unit	Centrale injection	Steuergehäuse der Einspritzung	Centralita inyección		1
	14	771.5.672.8B	Vite	Screw	Vis	Schraube	Tornillo		2
	15	514.1.062.1A	Cavo teleruttore - motorino avviamento	Solenoid starter - starter motor cable	Câble télérupteur - démarreur	Kabel für Fernschalter - Anlaßmotor	Cable teleruptor - motor de accionamiento		1
	16	772.1.046.1B	Vite	Screw	Vis	Schraube	Tornillo		1
	17	830.1.549.1A	Piastrino	Plate	Plaquette	Plättchen	Lámina		1
	18	397.4.007.1A	Teleruttore	Remote switch	Télérupteur	Fernschalter	Telerruptor		1
	19	389.4.023.1A	Fusibile 30A	Fuse 30A	Fusible 30A	Sicherung 30A	Fusible 30A		2
	20	853.5.010.1A	Rosetta elastica	Spring washer	Rosette élastique	Federscheibe	Arandela de presión		2
	21	771.5.662.8B	Vite	Screw	Vis	Schraube	Tornillo		2

TAVOLA
DRAWING
TABLE
BILD
TABLA
018

Supporto batteria | Battery support | Support de batterie | Batteriehalter | Soporte batería

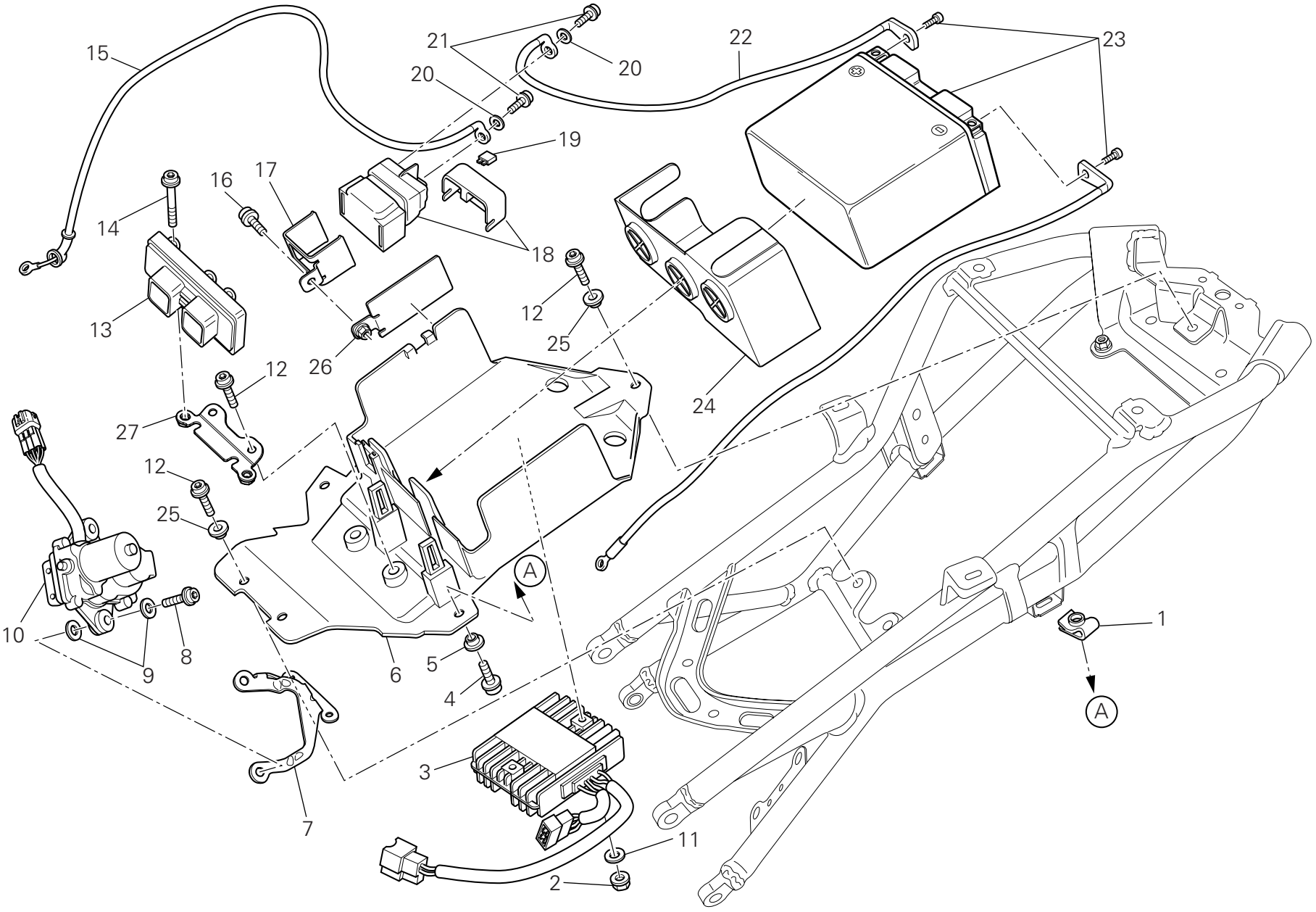

TAVOLA DRAWING TABLE BILD TABLA 018

Supporto batteria | Battery support | Support de batterie | Batteriehalter | Soporte batería

NOTE NOTES NOTES MARKE NOTAS	POS. NO. N. INDEX POS.	N.CODICE CODE NO. Nr. CODE ATRIKEL Nr. CODICO Nr.	DENOMINAZIONE	DESCRIPTION	DESIGNATION	BEZEICHNUNG	DENOMINACION	VALIDITA' VALIDITY VALIDITE GÜLTIG VALIDEZ	Q.TA' Q.TY Q.TE M.GE C.AD
	22	514.1.063.1A	Cavo batteria - teleruttore	Battery - solenoid starter cable	Câble batterie - télérupteur	Kabel für Batterie - Fernschalter	Cable bateria - teleruptor		1
	23	395.2.013.1C	Batteria	Battery	Batterie	Batterie	Batería		1
	24	866.1.098.1A	Tappeto batteria	Battery carpet	Moquette batterie	Batterie teppich	Alfombra batería		1
	25	716.1.401.1A	Distanziale	Spacer	Entretoise	Distanzstück	Distancial		3
	26	830.1.550.1A	Piastrino	Plate	Plaquette	Plättchen	Lámina		1
	27	830.1.556.1A	Supporto	Holder	Support	Halterung	Soporte		1

TAVOLA
DRAWING
TABLE
BILD
TABLA

018a

Impianto elettrico | Electrical system | Circuit électrique | Elektrische Anlage | Sistema eléctrico

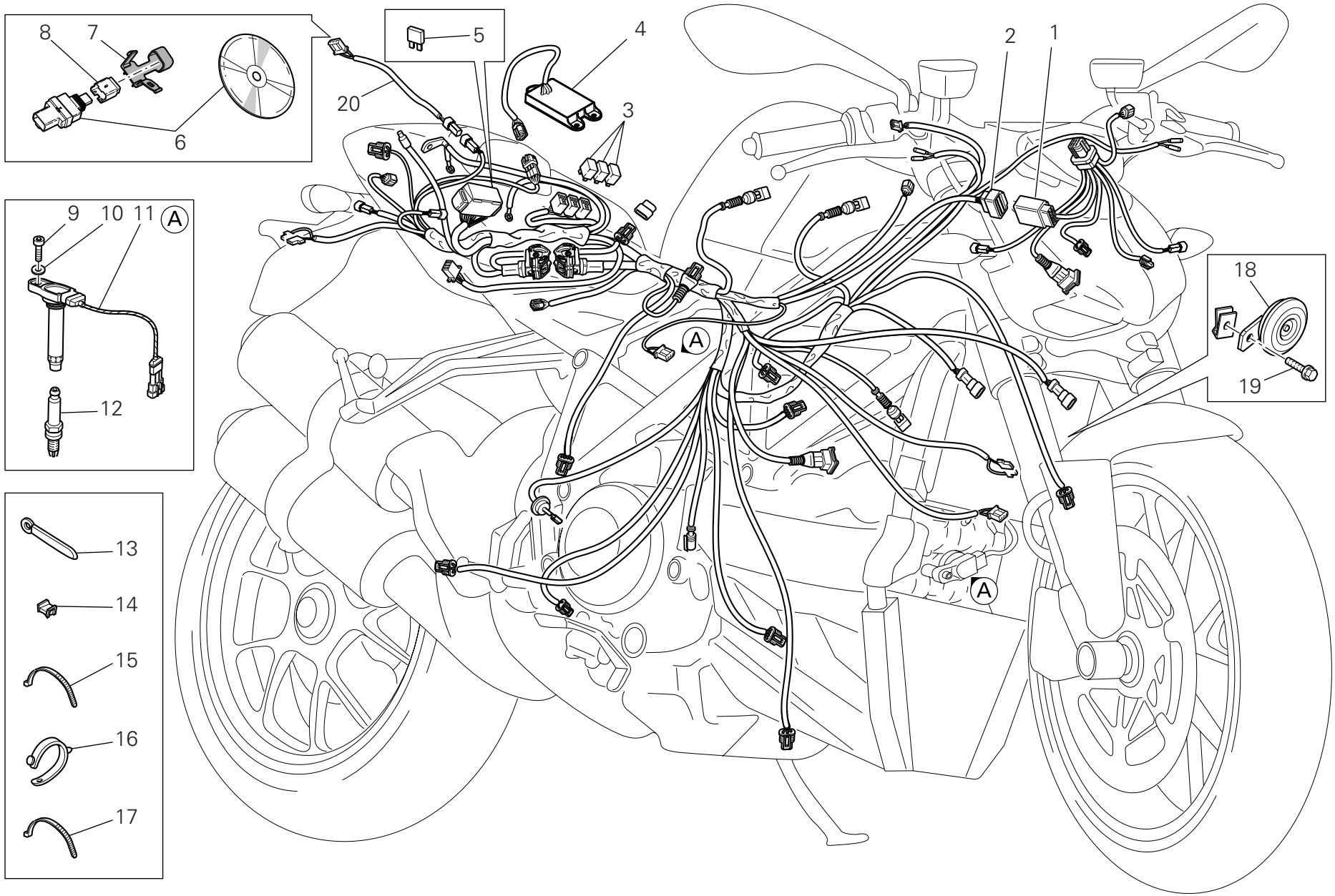

TAVOLA DRAWING TABLE BILD TABLA 018a

Impianto elettrico | Electrical system | Circuit électrique | Elektrische Anlage | Sistema eléctrico

NOTE NOTES NOTES MARKE NOTAS	POS. NO. N. INDEX POS.	N.CODICE CODE NO. Nr. CODE ATRIKEL Nr. CODICO Nr.	DENOMINAZIONE	DESCRIPTION	DESIGNATION	BEZEICHNUNG	DENOMINACION	VALIDITA' VALIDITY VALIDITE GÜLTIG VALIDEZ	Q.TA' Q.TY Q.TE M.GE C.AD
	1	510.1.694.1B	Cablaggio elettrico	Electric wiring	Câblage électrique	Elektroverkabelung	Cableado eléctrico		1
	2	510.1.662.1B	Cablaggio elettrico	Electric wiring	Câblage électrique	Elektroverkabelung	Cableado eléctrico		1
	3	541.4.010.1A	Relais	Relay	Relais	Relais	Relé		3
	4	286.1.117.1E	Centralina DTC	DTC unit	Centrale DTC	DTC Steuergehäuse	Centralita DTC		1
	5	389.4.019.1A	Fusibile 5A	Fuse 5A	Fusible 5A	Sicherung 5A	Fusible 5A		2
	5	389.4.020.1A	Fusibile 10A	Fuse 10A	Fusible 10A	Sicherung 10A	Fusible 10A		1
	5	389.4.021.1A	Fusibile 15A	Fuse 15A	Fusible 15A	Sicherung 15A	Fusible 15A		1
	5	389.4.022.1A	Fusibile 20A	Fuse 20A	Fusible 20A	Sicherung 20A	Fusible 20A		1
	5	389.4.024.1A	Fusibile 7,5A	Fuse 7.5A	Fusible 7,5A	Sicherung 7,5A	Fusible 7,5A		1
	6	286.2.040.1B	Kit acquisizione dati	Data acquisition kit	Kit saise donnees	Kit-datenerfassung	Kit adquisicion datos		1
	7	741.1.040.1A	Fascetta	Clamp	Collier	Schelle	Abrazadera		1
	8	872.1.053.1A	Tappo (DDA)	Cap (DDA)	Bouchon (DDA)	Verschluß (DDA)	Tapón (DDA)		1
	9	771.5.066.8B	Vite	Screw	Vis	Schraube	Tornillo		2
	10	852.1.176.1A	Rosetta	Washer	Rosette	Unterlegscheibe	Arandela		2
	11	380.1.014.5B	Bobina	Coil	Bobine	Zündspule	Bobina		2
	12	670.4.038.1A	Candela	Spark plug	Bougie	Zündkerze	Bujia		2
	13	741.4.193.1A	Fascetta	Clamp	Collier	Schelle	Abrazadera		1
	14	850.4.067.1A	Fascetta	Clamp	Collier	Schelle	Abrazadera		8
	15	741.4.038.1A	Passatubo	Hose guide	Passe-tube	Leitungsführung	Pasatubo		7
	16	8000.53724	Passatubo	Hose guide	Passe-tube	Leitungsführung	Pasatubo		4
	17	0691.91.030	Passatubo	Hose guide	Passe-tube	Leitungsführung	Pasatubo		6
	18	516.4.004.2B	Claxon	Horn	Klaxon	Hupe	Claxon		1
	19	772.1.050.1C	Vite	Screw	Vis	Schraube	Tornillo		1
	20	510.1.570.1A	Cavo acquisizione dati	Data acquisition cable	Câble de saisie des données	Cable adquisición datos	Datenerfassungskabel		1

TAVOLA
DRAWING
TABLE
BILD
TABLA
019

Gruppo scarico | Exhaust system | Échappement | Auspuffsystem | Grupo escape

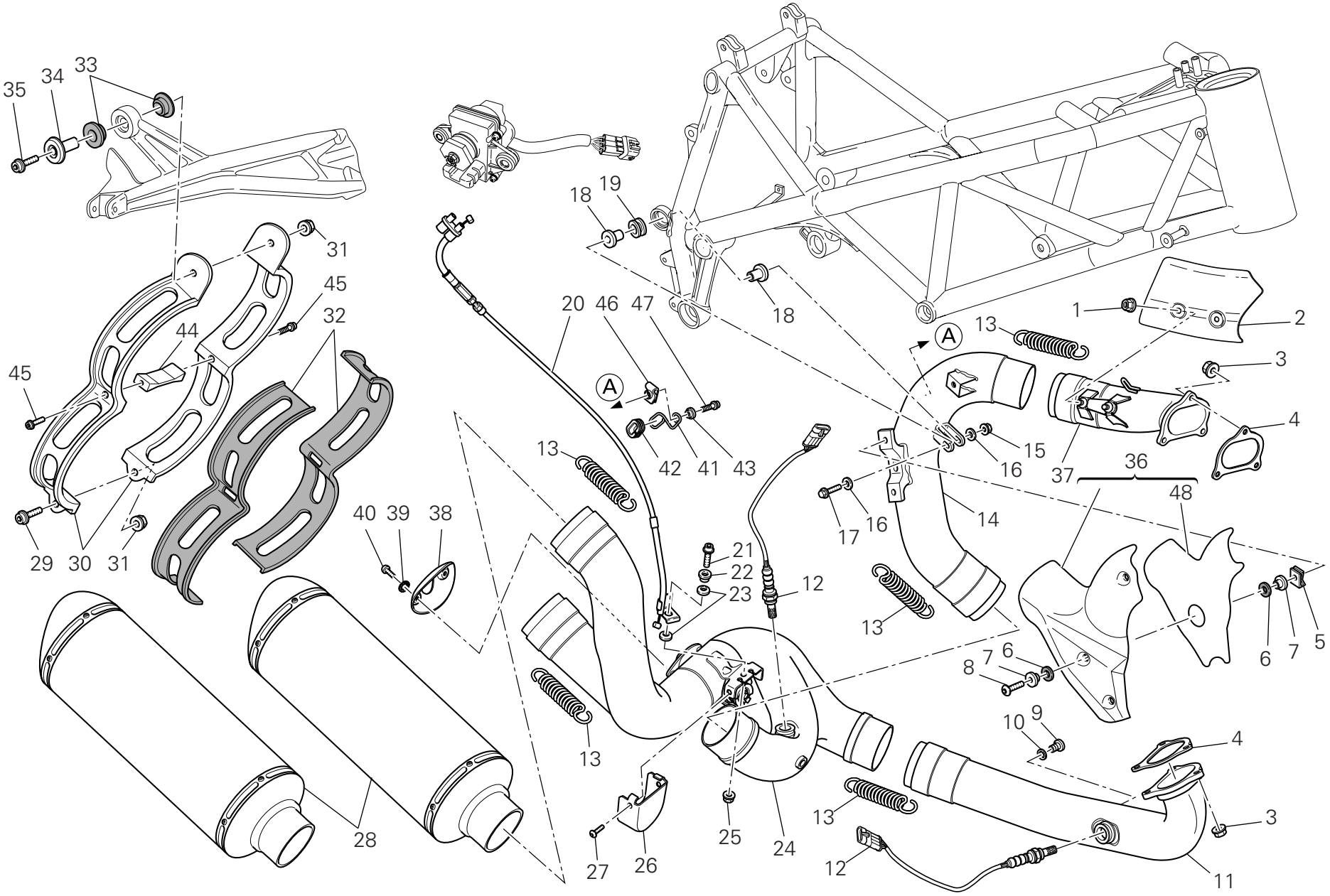

TAVOLA DRAWING TABLE BILD TABLA 019

Gruppo scarico | Exhaust system | Échappement | Auspuffsystem | Grupo escape

NOTE NOTES NOTES MARKE NOTAS	POS. NO. N. INDEX POS.	N.CODICE CODE NO. Nr. CODE ATRIKEL Nr. CODICO Nr.	DENOMINAZIONE	DESCRIPTION	DESIGNATION	BEZEICHNUNG	DENOMINACION	VALIDITA' VALIDITY VALIDITE GÜLTIG VALIDEZ	Q.TA' Q.TY Q.TE M.GE C.AD
	1	748.1.036.1A	Dado	Nut	Ecrou	Mutter	Tuerca		2
	2	460.1.286.1B	Paracalore	Heat guard	Pare-chaleur	Wärmeschutz	Protección calor		1
	3	748.1.024.1A	Dado	Nut	Ecrou	Mutter	Tuerca		6
	4	790.1.015.1A	Guarnizione scarico	Exhaust gasket	Joint de décharge	Auspuffdichtung	Junta escape		2
	5	850.4.055.1A	Fissaggio rapido	Quik fastening	Fixation rapide	Schnellbefestigung	Fijaciòn ràpida		3
	6	852.1.072.1A	Rondella	Washer	Rondelle	Unterlegscheibe	Arandela		6
	7	716.1.407.1A	Distanziale	Spacer	Entretoise	Distanzstück	Distancial		6
	8	772.1.089.3B	Vite	Screw	Vis	Schraube	Tornillo		3
	9	780.1.007.1A	Tappo	Cap	Bouchon	Verschluß	Tapón		2
	10	852.5.024.1A	Guarnizione sp.1	Gasket th.1	Garniture èp.1	Dichtung stàrke 1	Junta esp.1		2
	11	570.1.259.1A	Tubo scarico testa orizzontale	Horizontal head exhaust pipe	Tube de décharge tête horizontal	Auspuffrohr des waagrechten Zylinderkopfes	Tubo de escape culata horiz.		1
	12	552.1.111.1A	Sonda lambda	Lambda sensor	Lambda sonde	Lambda sonde	Sonda lambda		2
	13	799.1.263.2A	Molla	Spring	Ressort	Feder	Muelle		5
	14	571.1.260.2A	Tubo scarico testa verticale	Vertical head exhaust pipe	Tube de décharge tête vertical	Auspuffrohr des senkrechten Zylinderkopfes	Tubo de escape culata vertical		1
	15	749.4.031.1A	Dado	Nut	Ecrou	Mutter	Tuerca		1
	16	852.1.186.1A	Rosetta	Washer	Rosette	Unterlegscheibe	Arandela		2
	17	772.5.038.1AB	Vite	Screw	Vis	Schraube	Tornillo		1
	18	716.1.414.1A	Distanziale	Spacer	Entretoise	Distanzstück	Distancial		2
	19	764.1.064.1A	Gommino antivibrante	Vibration damper pad	Joint en caoutchouc anti-vibration	Schwingungsdämpfergummi	Junta de goma anti-vibración		1
	20	732.2.027.1A	Assieme cavi	Cables unit	Ens. câbles	Zusam. Kabel	Conjunto cables		1
	21	771.5.640.8B	Vite	Screw	Vis	Schraube	Tornillo		1
	22	716.1.144.1A	Distanziale	Spacer	Entretoise	Distanzstück	Distancial		1
	23	799.4.009.1A	Molla a tazza	Spring washer	Belleville	Tellerfeder	Arandela de muelle		2

N° CATALOGO: 915.1.290.1A
EMESSO: 04 - 09
CATALOGUE No: 915.1.290.1A
ISSUED: 04 - 09
Nr. CATALOGUE: 915.1.290.1A
IMPRIMEE: 04 - 09
KATALOG Nr: 915.1.290.1A
HERAUSGEGEBEN: 04 - 09
N° CATALOGO: 915.1.290.1A
IMPRIMIDA: 04 - 09

TAVOLA
DRAWING
TABLE
BILD
TABLA
019

Gruppo scarico | Exhaust system | Échappement | Auspuffsystem | Grupo escape

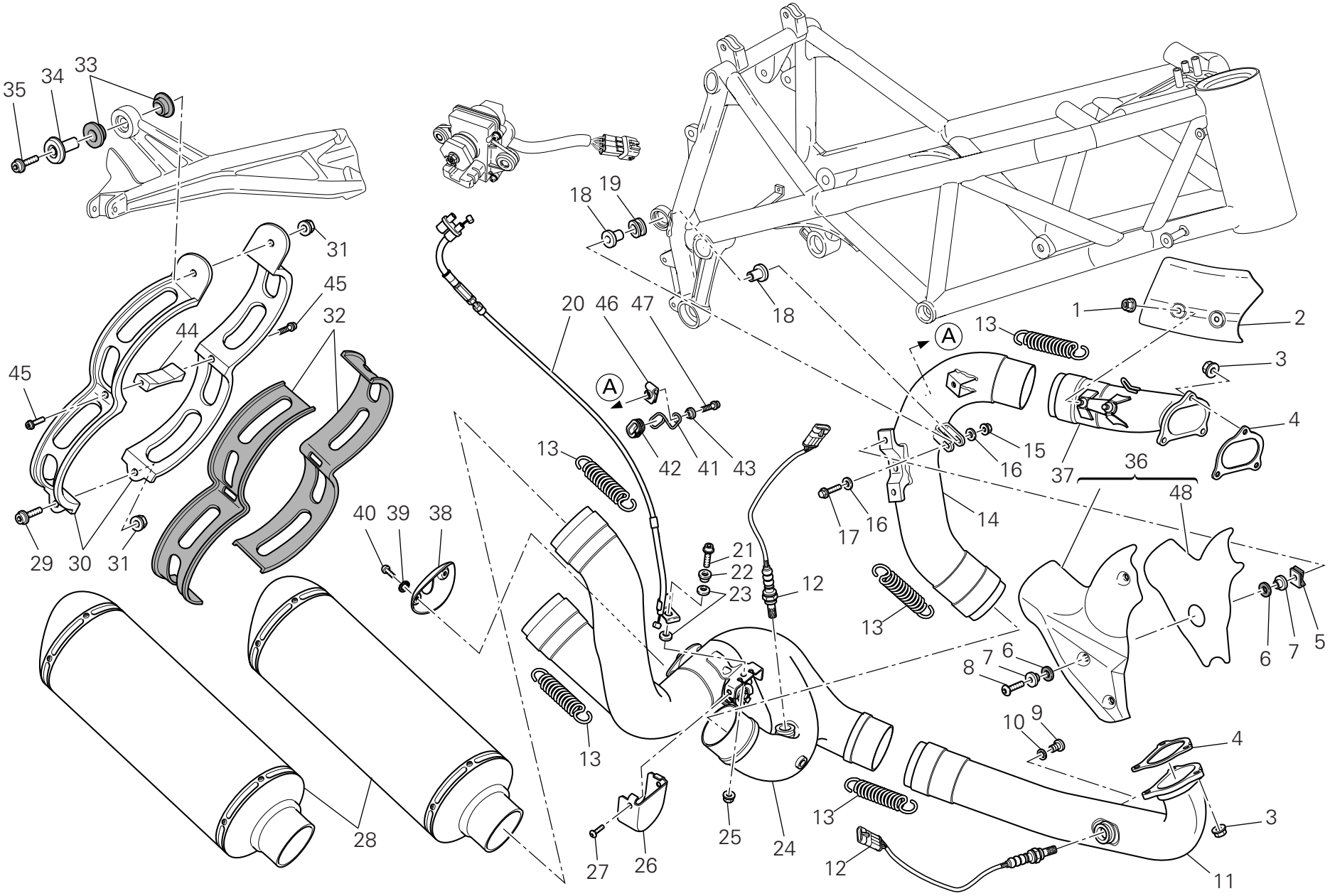

TAVOLA DRAWING TABLE BILD TABLA 019

Gruppo scarico | Exhaust system | Échappement | Auspuffsystem | Grupo escape

NOTE NOTES NOTES MARKE NOTAS	POS. NO. N. INDEX POS.	N.CODICE CODE NO. Nr. CODE ATRIKEL Nr. CODICO Nr.	DENOMINAZIONE	DESCRIPTION	DESIGNATION	BEZEICHNUNG	DENOMINACION	VALIDITA' VALIDITY VALIDITE GÜLTIG VALIDEZ	Q.TA' Q.TY Q.TE M.GE C.AD
	24	570.1.274.1B	Tubo scarico centrale	Centre exhaust pipe	Tuyau d'échappement central	Mittleres Auspuffrohr	Tubo escape central		1
	25	748.1.035.1B	Dado	Nut	Ecrou	Mutter	Tuerca		1
	26	460.1.293.1A	Protezione	Protection	Protection	Schutz	Protección		1
	27	775.5.024.1A	Vite	Screw	Vis	Schraube	Tornillo		2
	28	573.1.112.1B	Silenziatore	Silencer	Silencieux	Schalldämpfer	Silenciador		2
J	28	573.1.117.1B	Silenziatore	Silencer	Silencieux	Schalldämpfer	Silenciador		2
	29	771.5.725.8B	Vite	Screw	Vis	Schraube	Tornillo		1
	30	741.1.047.1A	Fascetta	Clamp	Collier	Schelle	Abrazadera		2
	31	749.4.112.8B	Dado	Nut	Ecrou	Mutter	Tuerca		2
	32	788.1.083.1A	Guarnizione fascetta	Clamp gasket	Garniture collier	Schelledichtung	Junta abrazadera		2
	33	764.1.001.1A	Gommino	Rubber pad	Joint en caoutchouc	Gummistück	Junta de goma		2
	34	713.1.436.1A	Boccola	Bush	Douille	Buchse	Casquillo		1
	35	773.5.506.8B	Vite	Screw	Vis	Schraube	Tornillo		1
	36	460.2.359.1A	Paracalore	Heat guard	Pare-chaleur	Wärmeschutz	Protección calor		1
	37	160.1.367.4A	Collettore di scarico (verticale)	Exhaust manifold (vertical)	Collecteur d'echappement (vertical)	Auspuffkrümmer (senkrechter)	Colector de escape (vertical)		1
	38	460.1.275.1A	Protezione	Protection	Protection	Schutz	Protección		1
	39	462.4.046.1A	Rosetta elastica	Spring washer	Rosette élastique	Federscheibe	Arandela de presión		2
	40	775.5.016.1A	Vite	Screw	Vis	Schraube	Tornillo		2
	41	881.1.058.1A	Guidacavo	Cable guide	Guide-câble	Kabelführung	Guía-cable		1
	42	764.1.105.1A	Gommino	Rubber pad	Joint en caoutchouc	Gummistück	Junta de goma		1
	43	716.1.412.1A	Distanziale	Spacer	Entretoise	Distanzstück	Distancial		1
	44	741.1.048.1A	Distanziale	Spacer	Entretoise	Distanzstück	Distancial		1
	45	771.5.639.8B	Vite	Screw	Vis	Schraube	Tornillo		2
	46	850.4.038.1A	Fissaggio rapido	Quik fastening	Fixation rapide	Schnellbefestigung	Fijaciòn ràpida		1
	47	771.5.663.8B	Vite	Screw	Vis	Schraube	Tornillo		1

TAVOLA
DRAWING
TABLE
BILD
TABLA
019

Gruppo scarico | Exhaust system | Échappement | Auspuffsystem | Grupo escape

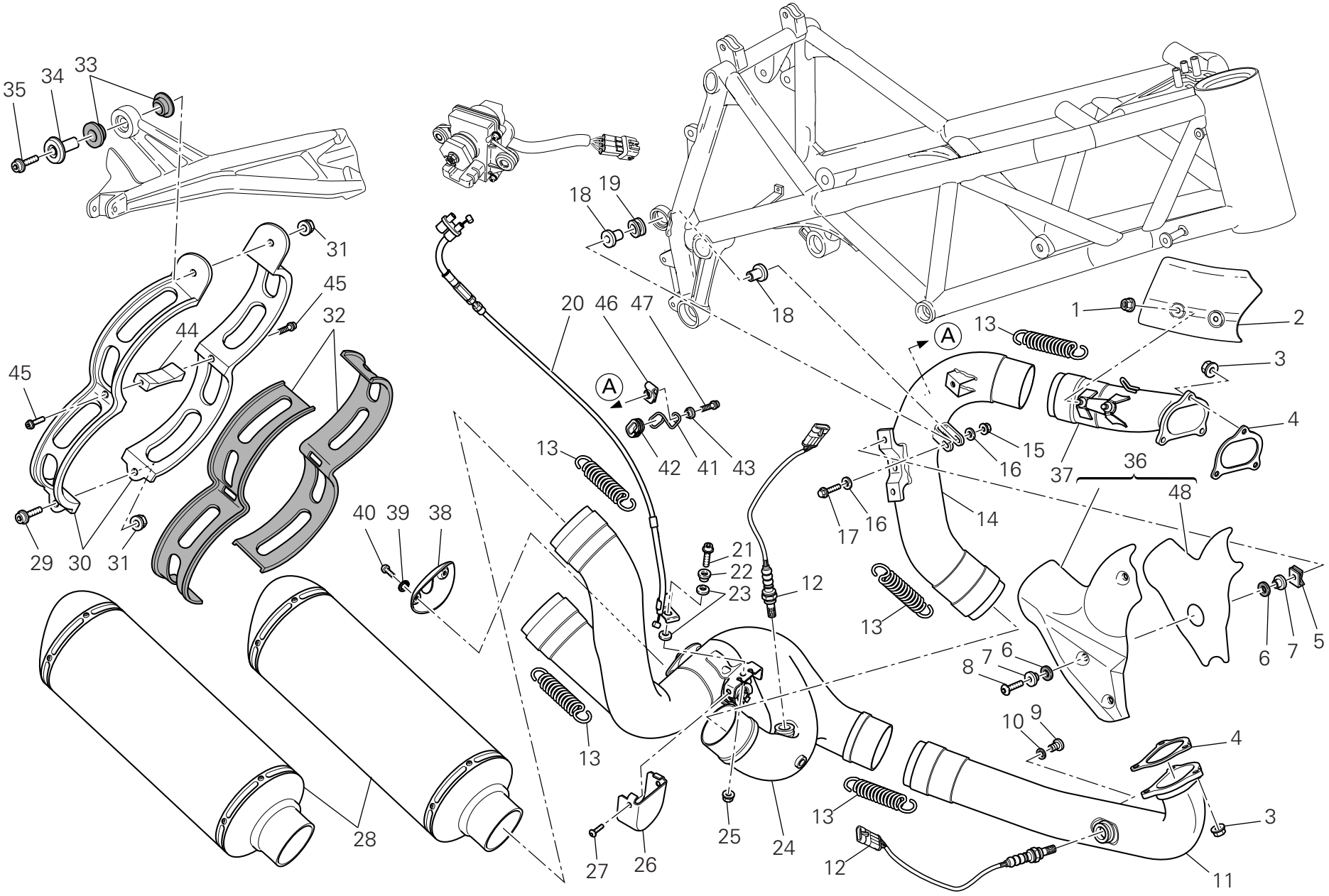

TAVOLA DRAWING TABLE BILD TABLA 019

Gruppo scarico | Exhaust system | Échappement | Auspuffsystem | Grupo escape

NOTE NOTES NOTES MARKE NOTAS	POS. NO. N. INDEX POS.	N.CODICE CODE NO. Nr. CODE ATRIKEL Nr. CODICO Nr.	DENOMINAZIONE	DESCRIPTION	DESIGNATION	BEZEICHNUNG	DENOMINACION	VALIDITA' VALIDITY VALIDITE GÜLTIG VALIDEZ	Q.TA' Q.TY Q.TE M.GE C.AD
	48	460.1.405.1A	Protezione termoriflettente	Heat-reflecting protection	Protection thermo-réfléchissante	Wärmerückstrahlender Schutz	Protección termo-reflectante		1

TAVOLA
DRAWING
TABLE
BILD
TABLA
020

Fanale anteriore e cruscotto | Headlight & instr. panel | Phare avant et tableau de bord | Scheinwerfer Und Cockpit | Faro delantero y salpicadero

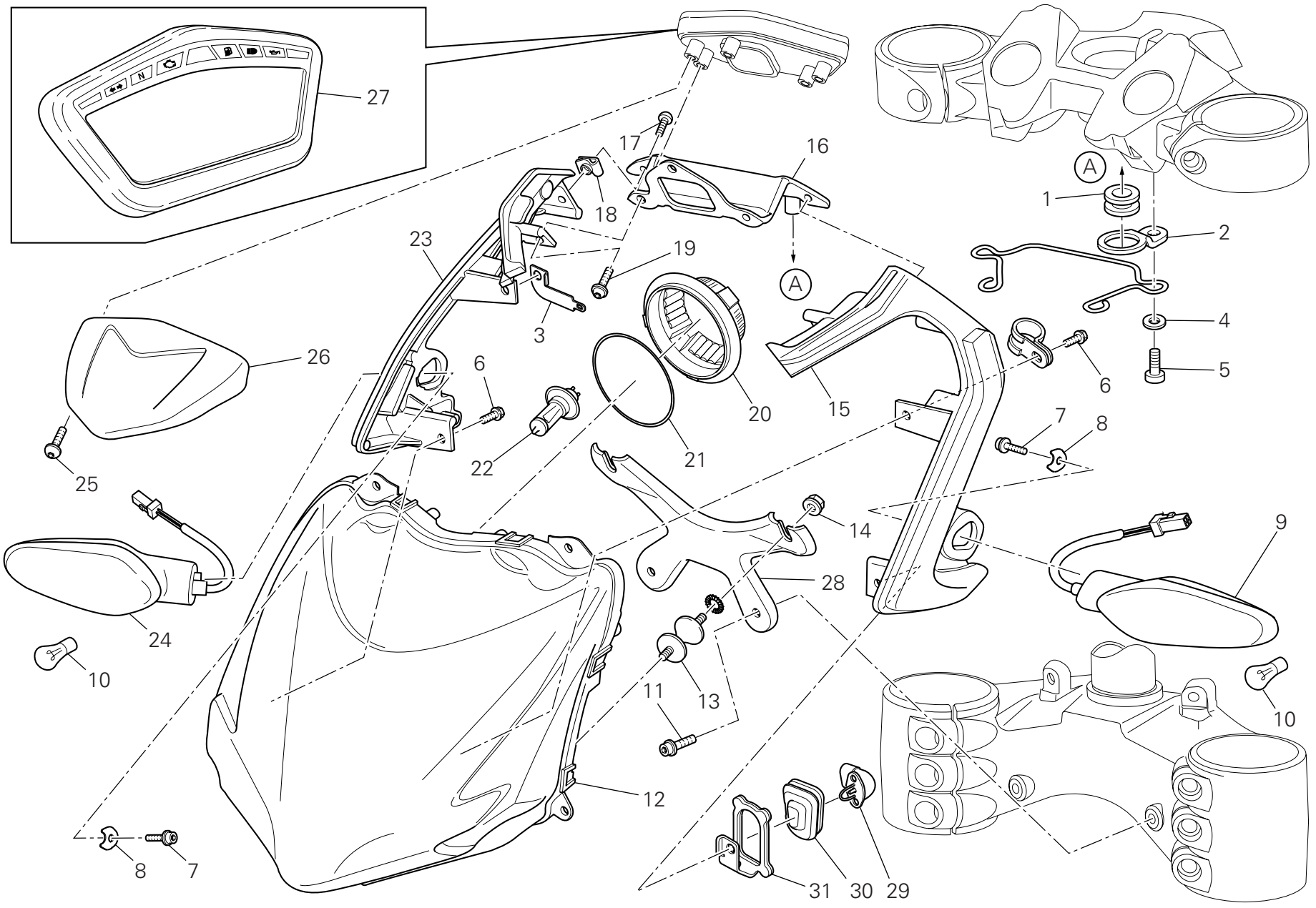

TAVOLA DRAWING TABLE BILD TABLA 020

Fanale anteriore e cruscotto | Headlight & instr. panel | Phare avant et tableau de bord | Scheinwerfer Und Cockpit | Faro delantero y salpicadero

NOTE NOTES NOTES MARKE NOTAS	POS. NO. N. INDEX POS.	N.CODICE CODE NO. Nr. CODE ATRIKEL Nr. CODICO Nr.	DENOMINAZIONE	DESCRIPTION	DESIGNATION	BEZEICHNUNG	DENOMINACION	VALIDITA' VALIDITY VALIDITE GÜLTIG VALIDEZ	Q.TA' Q.TY Q.TE M.GE C.AD
	1	764.1.064.1A	Gommino antivibrante	Vibration damper pad	Joint en caoutchouc anti-vibration	Schwingungsdämpfergummi	Junta de goma anti-vibración		2
	2	830.1.416.1A	Supporto fanale (superiore)	Headlight holder (upper)	Supporte phare (supérieur)	Scheinwerferhalterung (höher)	Soporte faro (superior)		2
	3	827.1.544.1A	Supporto connettore	Connector holder	Support connecteur	Verbinderhalterung	Soporte conector		1
	4	852.1.176.1A	Rosetta	Washer	Rosette	Unterlegscheibe	Arandela		2
	5	771.1.039.1A	Vite	Screw	Vis	Schraube	Tornillo		2
	6	772.1.061.1A	Vite	Screw	Vis	Schraube	Tornillo		4
	7	771.5.637.8B	Vite	Screw	Vis	Schraube	Tornillo		2
	8	827.1.493.1A	Piastrino	Plate	Plaquette	Plättchen	Lámina		2
	9	530.1.022.4A	Indicatore di direzione (anteriore) (sinistro)	Turn indicator (front) (L.H.)	Clignotant (avant) (gauche)	Fahrtrichtungsanzeige (vorderes) (link)	Indicador de dirección (delantero) (izquierdo)		1
	10	390.4.021.1A	Lampada 12V-10W RY10W	Bulb 12V-10W RY10W	Lampe 12V-10W RY10W	Birne 12V-10W RY10W	Lámpara 12V-10W RY10W		2
	11	771.5.663.8B	Vite	Screw	Vis	Schraube	Tornillo		2
	12	520.1.018.1A	Proiettore (anteriore)	Headlight (front)	Projecteur avant (avant)	Scheinwerfer (vorderes)	Faro delantero (delantero)		1
	13	700.1.048.1B	Antivibrante	Vibration damper	Antivibration	Schwingungsdämpfer	Anti-vibración		2
	14	750.5.001.1B	Dado	Nut	Ecrou	Mutter	Tuerca		2
	15	829.1.982.1A	Supporto fanale (sinistro)	Headlight holder (L.H.)	Supporte phare (gauche)	Scheinwerferhalterung (link)	Soporte faro (izquierdo)		1
	16	829.1.974.1A	Supporto fanale (centrale)	Headlight holder (centre)	Supporte phare (central)	Scheinwerferhalterung (Mittleres)	Soporte faro (central)		1
	17	775.1.033.1A	Vite	Screw	Vis	Schraube	Tornillo		2
	18	850.4.047.1A	Fissaggio rapido	Quik fastening	Fixation rapide	Schnellbefestigung	Fijaciòn ràpida		2
	19	774.4.004.1A	Vite	Screw	Vis	Schraube	Tornillo		3
	20	390.4.026.1A	Calotta	Cap	Calotte	Kappe	Casquete		1
	21	390.4.027.1A	Guarnizione	Gasket	Garniture	Dichtung	Junta		1
	22	390.4.024.1A	Lampada	Bulb	Lampe	Birne	Lámpara		1

N° CATALOGO: 915.1.290.1A EMESSO: 04 - 09 | CATALOGUE No: 915.1.290.1A ISSUED: 04 - 09 | Nr. CATALOGUE: 915.1.290.1A IMPRIMEE: 04 - 09 | KATALOG Nr: 915.1.290.1A HERAUSGEGEBEN: 04 - 09 | N° CATALOGO: 915.1.290.1A IMPRIMIDA: 04 - 09

TAVOLA
DRAWING
TABLE
BILD
TABLA
020

Fanale anteriore e cruscotto | Headlight & instr. panel | Phare avant et tableau de bord | Scheinwerfer Und Cockpit | Faro delantero y salpicadero

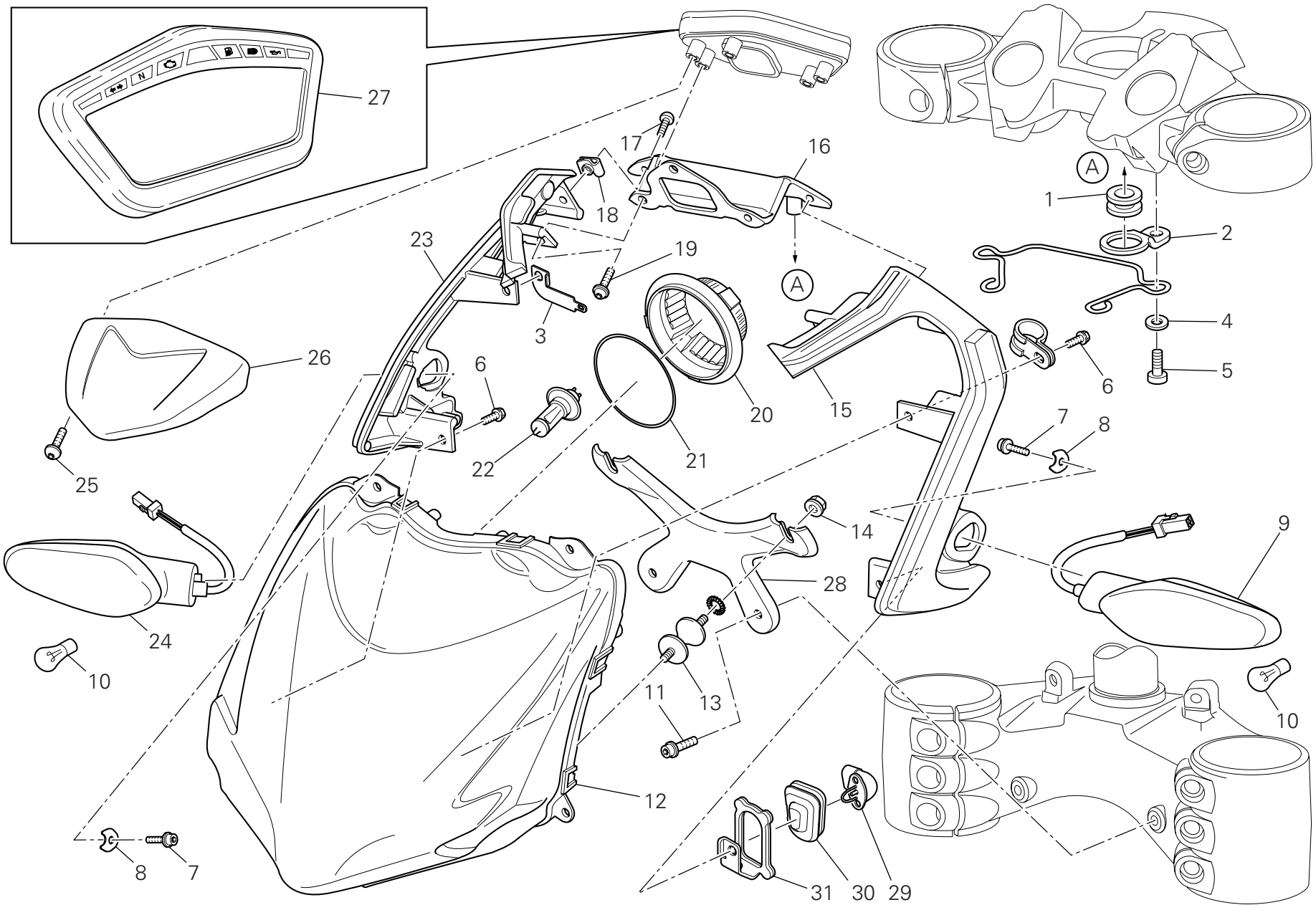

TAVOLA DRAWING TABLE BILD TABLA 020

Fanale anteriore e cruscotto | Headlight & instr. panel | Phare avant et tableau de bord | Scheinwerfer Und Cockpit | Faro delantero y salpicadero

NOTE NOTES NOTES MARKE NOTAS	POS. NO. N. INDEX POS.	N.CODICE CODE NO. Nr. CODE ATRIKEL Nr. CODICO Nr.	DENOMINAZIONE	DESCRIPTION	DESIGNATION	BEZEICHNUNG	DENOMINACION	VALIDITA' VALIDITY VALIDITE GÜLTIG VALIDEZ	Q.TA' Q.TY Q.TE M.GE C.AD
	23	829.1.983.1A	Supporto fanale (destro)	Headlight holder (R.H.)	Supporte phare (droit)	Scheinwerferhalterung (recht)	Soporte faro (derecho)		1
	24	530.1.023.4A	Indicatore di direzione (anteriore) (destro)	Turn indicator (front) (R.H.)	Clignotant (avant) (droit)	Fahrtrichtungsanzeige (vorderes) (recht)	Indicador de dirección (delantero) (derecho)		1
	25	775.5.001.3C	Vite	Screw	Vis	Schraube	Tornillo		2
	26	247.1.335.1A	Coperchio cruscotto	Instrument panel cover	Couvercle tableau de bord	Deckler des instrumentenbrett	Tapa tablero de instrumentos		1
	27	406.1.072.4A	Cruscotto completo	Complete instrument panel	Tableau de bord complet	Komplettes Instrumentenbrett	Tablero de instrumentos completo		1
	28	830.1.411.1A	Supporto fanale (inferiore)	Headlight holder (bottom)	Supporte phare (inférieur)	Scheinwerferhalterung (unterst)	Soporte faro (inferior)		1
	29	552.4.012.1A	Sensore temperatura aria	Air temperature sensor	Capteur température air	Lufttemperatursensor	Sensor temperatura aire		1
	30	764.1.097.1A	Gommino	Rubber pad	Joint en caoutchouc	Gummistück	Junta de goma		1
	31	827.1.538.1A	Supporto sensore	Holder sensor	Support capteur	Sensorhalterung	Soporte sensor		1

TAVOLA
DRAWING
TABLE
BILD
TABLA
021

Manubrio e comandi | Handlebar and controls | Guidon et commandes | Lenker Und Steuerungen | Manillar y mandos

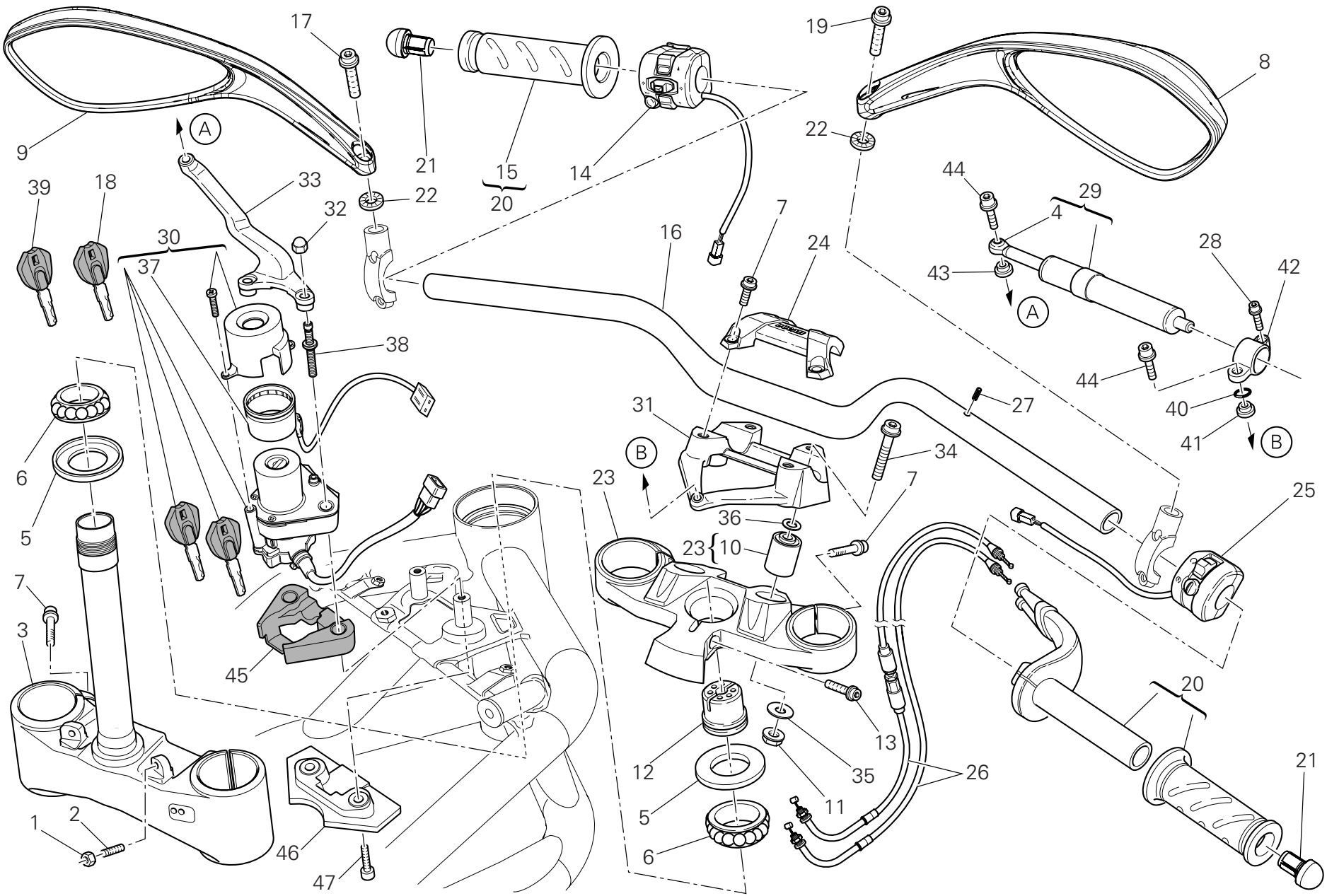

TAVOLA DRAWING TABLE BILD TABLA 021

Manubrio e comandi | Handlebar and controls | Guidon et commandes | Lenker Und Steuerungen | Manillar y mandos

NOTE NOTES NOTES MARKE NOTAS	POS. NO. N. INDEX POS.	N.CODICE CODE NO. Nr. CODE ATRIKEL Nr. CODICO Nr.	DENOMINAZIONE	DESCRIPTION	DESIGNATION	BEZEICHNUNG	DENOMINACION	VALIDITA' VALIDITY VALIDITE GÜLTIG VALIDEZ	Q.TA' Q.TY Q.TE M.GE C.AD
	1	747.5.003.1A	Dado	Nut	Ecrou	Mutter	Tuerca		2
	2	779.1.298.1A	Vite speciale	Special screw	Vis spéciale	Spezialschraube	Tornillo especial		2
	3	342.2.057.1A	Base di sterzo con perno	Steering head base with pin	Socle de direction avec pivot	Gabelkopf mit Bolzen	Tija inferior con perno		1
	4	848.2.002.1A	Snodo	Joint	Joint	Handgelenk	Articulación		1
	5	930.1.004.1A	Anello di tenuta	Seal ring	Bague d'étanchéité	Dichtring	Anillo de retén		2
	6	702.4.004.1A	Cuscinetto	Bearing	Roulement	Lager	Cojinete		2
	7	771.5.725.8B	Vite	Screw	Vis	Schraube	Tornillo		12
	8	523.4.022.2A	Specchio retrovisore (destro)	Rear-view mirror (R.H.)	Rétroviseur (droit)	Rückspiegel (recht)	Espejo retrovisor (derecho)		1
	9	523.4.023.2A	Specchio retrovisore (sinistro)	Rear-view mirror (L.H.)	Rétroviseur (gauche)	Rückspiegel (link)	Espejo retrovisor (izquierdo)		1
	10	700.1.054.1A	Distanziale	Spacer	Entretoise	Distanzstück	Distancial		2
	11	748.4.024.1AB	Dado	Nut	Ecrou	Mutter	Tuerca		2
	12	703.1.013.1A	Ghiera	Ring nut	Embout	Nutmutter	Tuerca		1
	13	771.5.727.8B	Vite	Screw	Vis	Schraube	Tornillo		1
	14	651.1.011.1C	Commutatore (sinistro)	Switch (L.H.)	Commutateur (gauche)	Lenkerschalter (link)	Conmutador (izquierdo)		1
	15	361.1.002.1A	Manopola	Grip	Poignée	Drehknopf	Puño		2
	16	360.1.103.1A	Manubrio	Handlebar	Guidon	Lenker	Manillar		1
	17	771.1.374.1A	Vite	Screw	Vis	Schraube	Tornillo		1
	18	598.4.029.1A	Chiave senza Transponder	Wrench without Transponder	Clè sans Transponder	Schlussel ohne Transponder	Llave sin Transponder		1
	19	771.1.373.1A	Vite (sinistra)	Screw (L.H.)	Vis (gauche)	Schraube (linker)	Tornillo (izquierda)		1
	20	654.2.016.1A	Comando gas	Throttle control	Contrôle gaz	Gassteuerung	Mando acelerador		1
	21	872.1.058.1A	Tappo	Cap	Bouchon	Verschluß	Tapón		2
	22	851.4.006.1A	Rosetta elastica	Spring washer	Rosette élastique	Federscheibe	Arandela de presión		2
	23	341.2.071.1A	Testa di sterzo	Steering head	Tête de direction	Gabelkopf	Tija superior		1
	24	360.1.102.1A	Cavallotto unico (superiore)	Single U-bolt (upper)	Cavalier unique (supérieur)	Einzelner Bügelbolzen (höher)	Anclaje único (superior)		1

N° CATALOGO: 915.1.290.1A EMESSO: 04 - 09 | CATALOGUE No: 915.1.290.1A ISSUED: 04 - 09 | Nr. CATALOGUE: 915.1.290.1A IMPRIMEE: 04 - 09 | KATALOG Nr: 915.1.290.1A HERAUSGEGEBEN: 04 - 09 | N° CATALOGO: 915.1.290.1A IMPRIMIDA: 04 - 09

TAVOLA
DRAWING
TABLE
BILD
TABLA

021

Manubrio e comandi | Handlebar and controls | Guidon et commandes | Lenker Und Steuerungen | Manillar y mandos

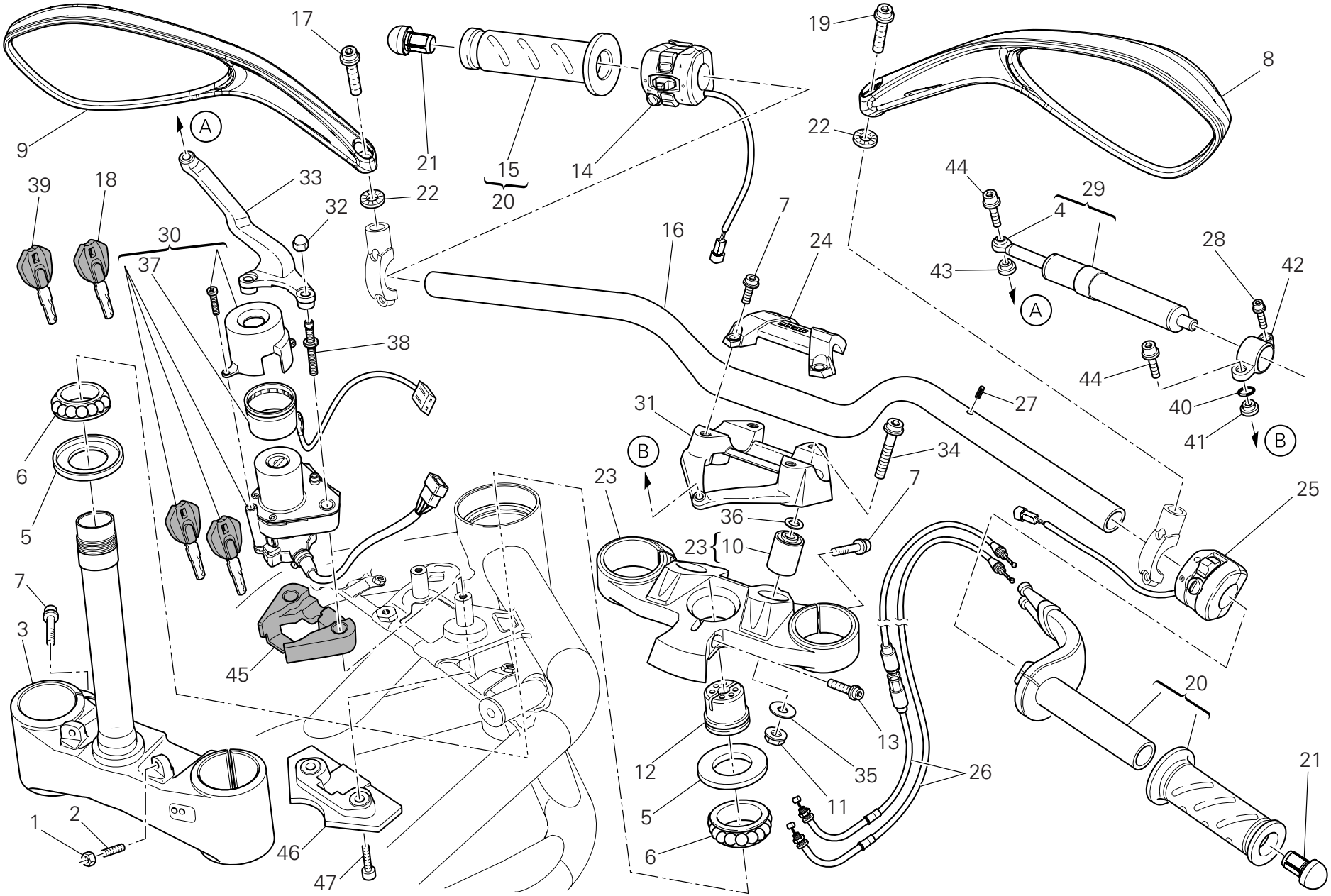

TAVOLA DRAWING TABLE BILD TABLA 021

Manubrio e comandi | Handlebar and controls | Guidon et commandes | Lenker Und Steuerungen | Manillar y mandos

NOTE NOTES NOTES MARKE NOTAS	POS. NO. N. INDEX POS.	N.CODICE CODE NO. Nr. CODE ATRIKEL Nr. CODICO Nr.	DENOMINAZIONE	DESCRIPTION	DESIGNATION	BEZEICHNUNG	DENOMINACION	VALIDITA' VALIDITY VALIDITE GÜLTIG VALIDEZ	Q.TA' Q.TY Q.TE M.GE C.AD
	25	650.1.009.1D	Commutatore (destro)	Switch (R.H.)	Commutateur (droit)	Lenkerschalter (recht)	Conmutador (derecho)		1
	26	656.2.092.1A	Assieme cavi	Cables unit	Ens. câbles	Zusam. Kabel	Conjunto cables		1
	27	860.5.017.1A	Spina elastica	Spring pin	Goupille élastique	Spannstift	Pasador elástico		1
	28	771.1.039.1A	Vite	Screw	Vis	Schraube	Tornillo		1
	29	364.2.009.1A	Ammortizzatore di sterzo	Steering damper	Amortisseur de direction	Lenkerstoßdämpfer	Amortiguador de dirección		1
	30	652.4.014.1B	Commutatore	Switch	Commutateur	Lenkerschalter	Conmutador		1
	31	360.1.100.1A	Cavallotto unico (inferiore)	Single U-bolt (bottom)	Cavalier unique (inférieur)	Einzelner Bügelbolzen (unterst)	Anclaje único (inferior)		1
	32	749.4.002.1A	Dado	Nut	Ecrou	Mutter	Tuerca		2
	33	830.1.527.1A	Supporto	Holder	Support	Halterung	Soporte		1
	34	771.5.940.8B	Vite	Screw	Vis	Schraube	Tornillo		2
	35	852.1.049.1B	Rosetta	Washer	Rosette	Unterlegscheibe	Arandela		2
	36	852.5.040.1A	Rosetta	Washer	Rosette	Unterlegscheibe	Arandela		2
	37	518.4.005.1B	Antenna	Antenna	Antenne	Antenne	Antena		1
	38	779.1.591.1A	Vite speciale	Special screw	Vis spéciale	Spezialschraube	Tornillo especial		2
	39	598.4.028.1A	Chiave con Transponder	Wrench with Transponder	Clè avec Transponder	Schlussel mit Transponder	Llave con Transponder		1
	40	886.5.014.1A	Guarnizione OR	O-ring	Joint d'étanchéité	Dichtung OR	Junta OR		1
	41	713.1.210.1A	Distanziale	Spacer	Entretoise	Distanzstück	Distancial		1
	42	808.1.118.1A	Morsetto	Clamp	Etau	Klemme	Borne		1
	43	716.1.412.1A	Distanziale	Spacer	Entretoise	Distanzstück	Distancial		1
	44	771.1.046.1A	Vite	Screw	Vis	Schraube	Tornillo		2
	45	866.1.116.1A	Tampone	Pad	Tampon	Stopfen	Apoyo		1
	46	700.1.063.1A	Antivibrante	Vibration damper	Antivibration	Schwingungsdämpfer	Anti-vibración		1
	47	773.1.002.1A	Vite	Screw	Vis	Schraube	Tornillo		2

TAVOLA
DRAWING
TABLE
BILD
TABLA
021a

Forcella anteriore | Front forks | Fourche avant | Vorderradgabel | Horquilla delantera

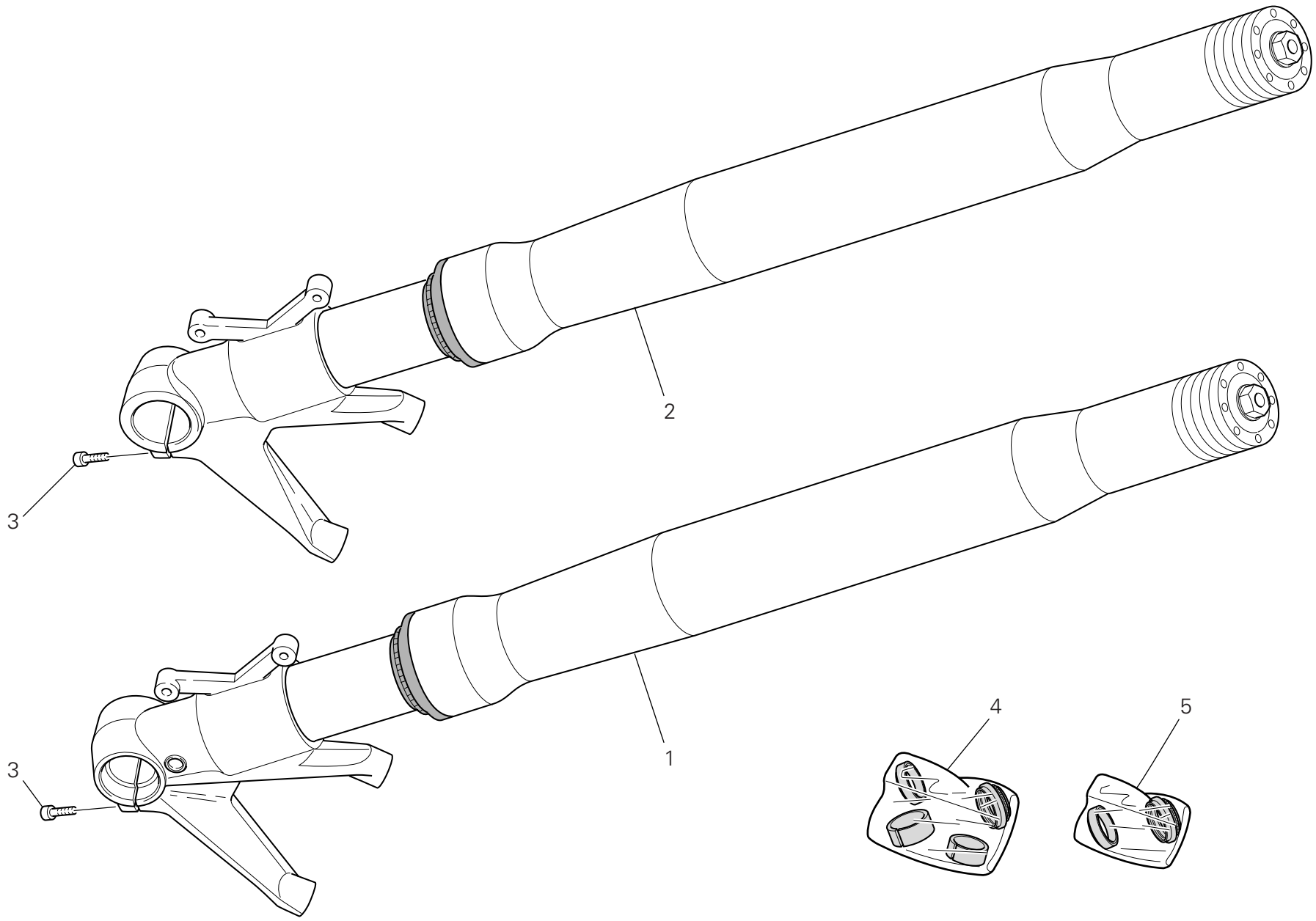

TAVOLA DRAWING TABLE BILD TABLA 021a

Forcella anteriore | Front forks | Fourche avant | Vorderradgabel | Horquilla delantera

NOTE NOTES NOTES MARKE NOTAS	POS. NO. N. INDEX POS.	N.CODICE CODE NO. Nr. CODE ATRIKEL Nr. CODICO Nr.	DENOMINAZIONE	DESCRIPTION	DESIGNATION	BEZEICHNUNG	DENOMINACION	VALIDITA' VALIDITY VALIDITE GÜLTIG VALIDEZ	Q.TA' Q.TY Q.TE M.GE C.AD
	1	344.2.017.1B	Assieme gamba sinistra (OHLINS)	L.H. fork leg assembly (OHLINS)	Ensemble fourche gauche (OHLINS)	Linkes Federbein komplett (OHLINS)	Grupo tubo horquilla izquierda (OHLINS)		1
	2	345.2.017.1B	Assieme gamba destra (OHLINS)	R.H. fork leg assembly (OHLINS)	Ensemble fourche droite (OHLINS)	Rechtes Federbein komplett (OHLINS)	Grupo tubo horquilla derecha (OHLINS)		1
	3	771.5.727.8B	Vite	Screw	Vis	Schraube	Tornillo		4
	4	349.2.039.1A	Kit revisione (OHLINS)	Overhaul kit (OHLINS)	Collection reparation (OHLINS)	Reparaturkit (OHLINS)	Kit revision (OHLINS)		2
	5	349.2.040.1A	Kit tenuta (OHLINS)	Seat kit (OHLINS)	Kit joints d'etanchèitè (OHLINS)	Dichtungskit (OHLINS)	Kit estanqeidad (OHLINS)		2

TAVOLA
DRAWING
TABLE
BILD
TABLA
022

Telaio | Frame | Cadre | Rahmen | Bastidor

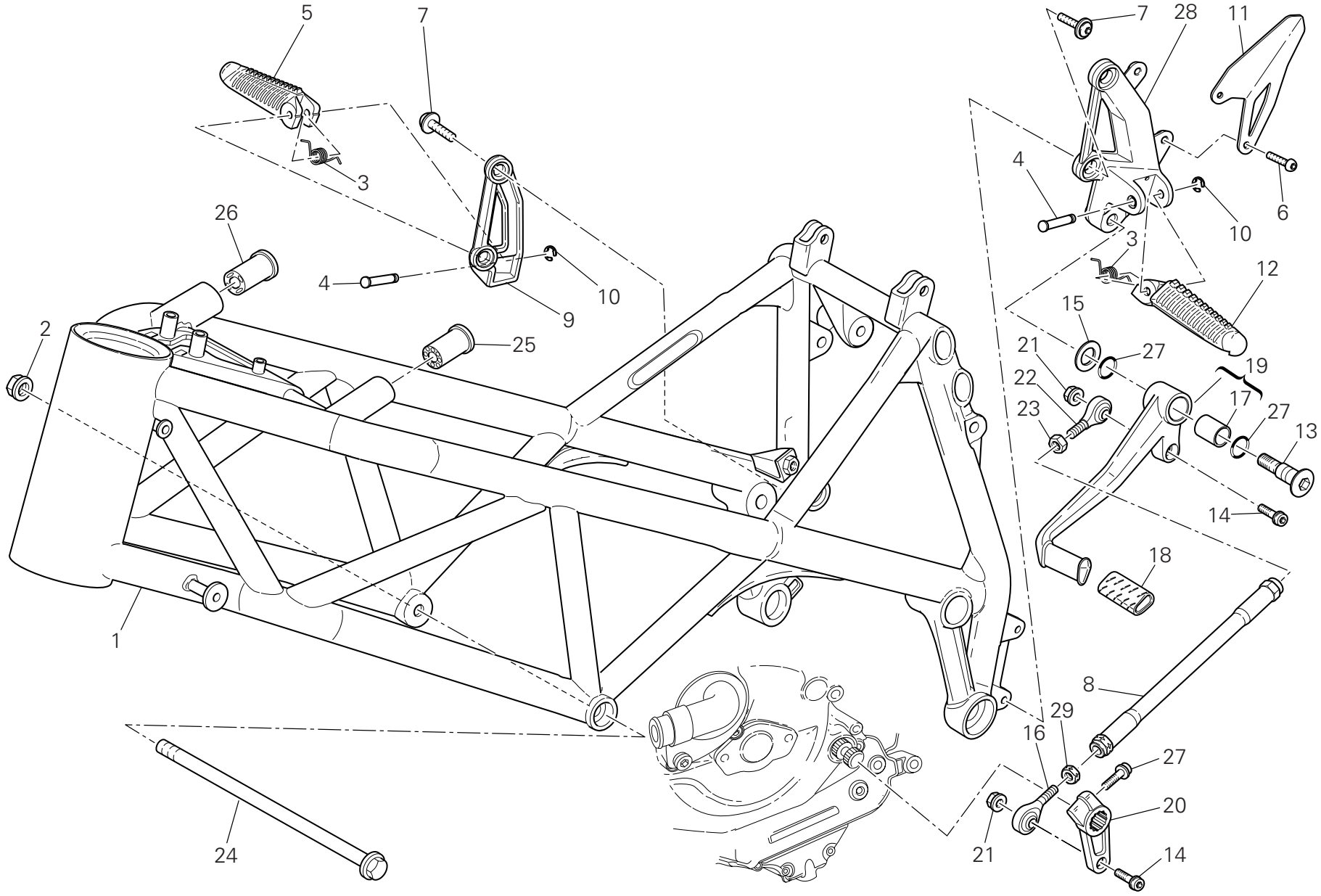

TAVOLA DRAWING TABLE BILD TABLA 022

Telaio | Frame | Cadre | Rahmen | Bastidor

NOTE NOTES NOTES MARKE NOTAS	POS. NO. N. INDEX POS.	N.CODICE CODE NO. Nr. CODE ATRIKEL Nr. CODICO Nr.	DENOMINAZIONE	DESCRIPTION	DESIGNATION	BEZEICHNUNG	DENOMINACION	VALIDITA' VALIDITY VALIDITE GÜLTIG VALIDEZ	Q.TA' Q.TY Q.TE M.GE C.AD
	1	470.1.199.1AB	Telaio (BRONZO)	Frame (BRONZE)	Cadre (BRONZE)	Rahmen (BRONZE)	Chasis (BRONCE)		1
	2	748.4.002.1A	Dado	Nut	Ecrou	Mutter	Tuerca		2
	3	799.1.166.1A	Molla	Spring	Ressort	Feder	Muelle		2
	4	821.1.051.1AB	Perno	Pin	Pivot	Zapfen	Perno		2
	5	464.1.056.1A	Pedana (anteriore) (destra)	Foot peg (front) (R.H.)	Repose-pied (avant) (droite)	Fussraste (vorderes) (rechter)	Estribera (delantero) (derecha)		1
	6	775.1.051.1B	Vite	Screw	Vis	Schraube	Tornillo		2
	7	772.1.077.2AB	Vite	Screw	Vis	Schraube	Tornillo		4
	8	117.1.088.2A	Astina rinvio cambio	Gearbox transmission rod	Tige renvoi boîte de vitesses	Stab für Wechselgetriebevorgelege	Varilla reenvío cambio		1
	9	824.1.155.1A	Piastra portapedana (anteriore) (destra)	Foot peg holder plate (front) (R.H.)	Plaque porte-repose-pied (avant) (droite)	Platte für Fußrastenhalter (vorderes) (rechter)	Soporte estribera (delantero) (derecha)		1
	10	884.5.003.1A	Anello	Ring	Bague	Ring	Anillo		2
	11	460.1.331.1A	Paratacco (anteriore) (sinistro)	Heel guard (front) (L.H.)	Pare-talon (avant) (gauche)	Fersenschutz (vorderes) (link)	Protección taco (delantero) (izquierdo)		1
	12	464.1.055.1A	Pedana (anteriore) (sinistra)	Foot peg (front) (L.H.)	Repose-pied (avant) (gauche)	Fussraste (vorderes) (linker)	Estribera (delantero) (izquierda)		1
	13	821.1.170.1A	Perno	Pin	Pivot	Zapfen	Perno		1
	14	771.5.667.8B	Vite	Screw	Vis	Schraube	Tornillo		3
	15	852.1.151.1A	Rosetta	Washer	Rosette	Unterlegscheibe	Arandela		1
	16	848.5.001.1A	Snodo sferico	Ball joint	joint à rotule	Kugelgelenk	Articulación esférica		1
	17	712.1.034.1A	Boccola	Bush	Douille	Buchse	Casquillo		1
	18	764.1.011.2A	Gommino	Rubber pad	Joint en caoutchouc	Gummistück	Junta de goma		1
	19	456.1.203.1A	Leva comando cambio	Gearchange lever	Levier de commande vitesses	Schalthebel	Leva mando cambio		1
	20	456.1.046.1B	Levetta comando cambio	Gearchange control lever	Levier de commande vitesses	Schalthebelchen	Leva mando cambio		1
	21	749.4.004.1A	Dado	Nut	Ecrou	Mutter	Tuerca		2
	22	848.5.002.1A	Snodo sferico	Ball joint	joint à rotule	Kugelgelenk	Articulación esférica		1

N° CATALOGO: 915.1.290.1A EMESSO: 04 - 09 | CATALOGUE No: 915.1.290.1A ISSUED: 04 - 09 | Nr. CATALOGUE: 915.1.290.1A IMPRIMEE: 04 - 09 | KATALOG Nr: 915.1.290.1A HERAUSGEGEBEN: 04 - 09 | N° CATALOGO: 915.1.290.1A IMPRIMIDA: 04 - 09

TAVOLA
DRAWING
TABLE
BILD
TABLA
022

Telaio | Frame | Cadre | Rahmen | Bastidor

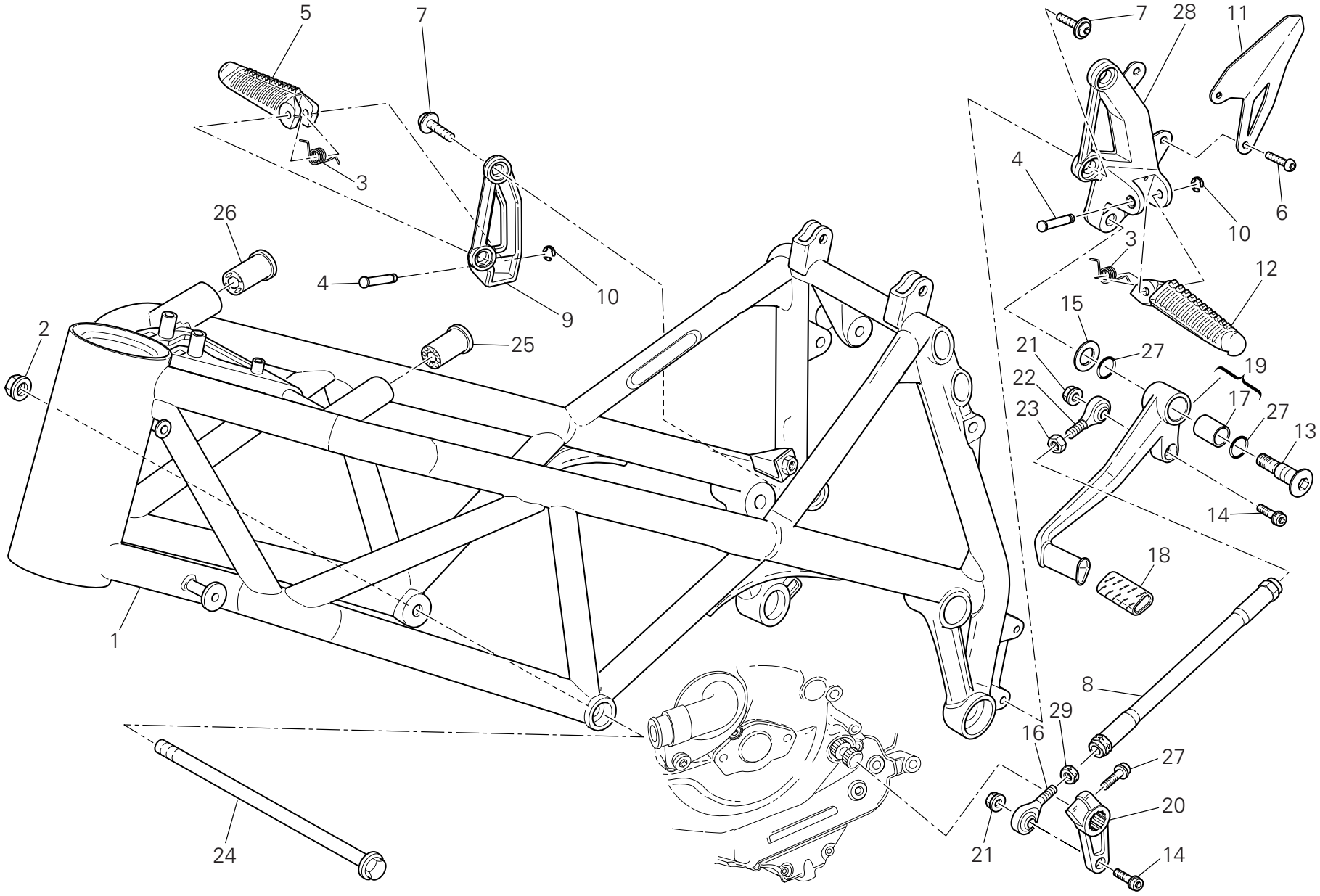

TAVOLA DRAWING TABLE BILD TABLA 022

Telaio | Frame | Cadre | Rahmen | Bastidor

NOTE NOTES NOTES MARKE NOTAS	POS. NO. N. INDEX POS.	N.CODICE CODE NO. Nr. CODE ATRIKEL Nr. CODICO Nr.	DENOMINAZIONE	DESCRIPTION	DESIGNATION	BEZEICHNUNG	DENOMINACION	VALIDITA' VALIDITY VALIDITE GÜLTIG VALIDEZ	Q.TA' Q.TY Q.TE M.GE C.AD
	23	747.5.010.1A	Dado	Nut	Ecrou	Mutter	Tuerca		1
	24	779.1.484.2B	Vite speciale	Special screw	Vis spéciale	Spezialschraube	Tornillo especial		2
	25	764.1.051.1A	Gommino	Rubber pad	Joint en caoutchouc	Gummistück	Junta de goma		1
	26	764.1.050.1A	Gommino	Rubber pad	Joint en caoutchouc	Gummistück	Junta de goma		1
	27	886.4.116.1A	Guarnizione OR	O-ring	Joint d'étanchéité	Dichtung OR	Junta OR		2
	28	824.1.154.1A	Piastra portapedana (anteriore) (sinistra)	Foot peg holder plate (front) (L.H.)	Plaque porte-repose-pied (avant) (gauche)	Platte für Fußrastenhalter (vorderes) (linker)	Soporte estribera (delantero) (izquierda)		1
	29	747.5.001.1AB	Dado (sinistro)	Nut (L.H.)	Ecrou (gauche)	Mutter (link)	Tuerca (izquierdo)		1

TAVOLA
DRAWING
TABLE
BILD
TABLA

022a

Cavalletto | Stand | Béquille | Ständer | Caballete

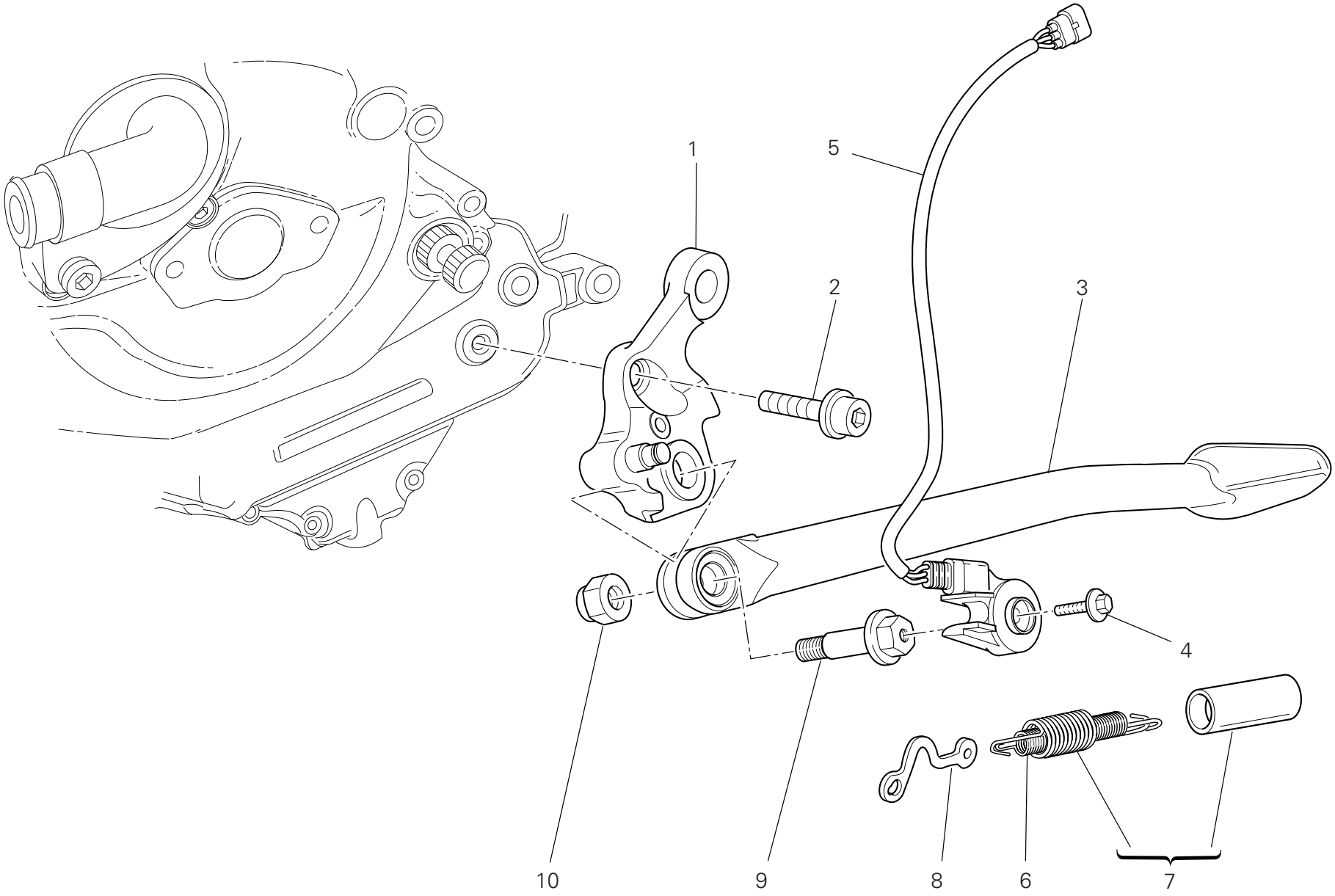

TAVOLA DRAWING TABLE BILD TABLA 022a

Cavalletto | Stand | Béquille | Ständer | Caballete

NOTE NOTES NOTES MARKE NOTAS	POS. NO. N. INDEX POS.	N.CODICE CODE NO. Nr. CODE ATRIKEL Nr. CODICO Nr.	DENOMINAZIONE	DESCRIPTION	DESIGNATION	BEZEICHNUNG	DENOMINACION	VALIDITA' VALIDITY VALIDITE GÜLTIG VALIDEZ	Q.TA' Q.TY Q.TE M.GE C.AD
	1	556.2.045.1A	Piastra	Plate	Plaque	Platte	Soporte		1
	2	771.1.043.1A	Vite	Screw	Vis	Schraube	Tornillo		2
	3	556.1.046.2AB	Cavalletto laterale (NERO)	Side stand (BLACK)	Béquille laterale (NOIR)	Seitenständer (SCHWARZ)	Caballete lateral (NEGRO)		1
	4	779.4.005.2A	Vite	Screw	Vis	Schraube	Tornillo		1
	5	539.1.023.3A	Interruttore	Switch	Interrupteur	Schalter	Interruptor		1
	6	799.1.158.1A	Molla interna	Inner spring	Ressort interne	Innere Feder	Muelle interior		1
	7	799.2.159.1A	Molla completa	Complete spring	Ressort complet	Komplette Feder	Muelle completo		1
	8	829.1.260.2A	Piastrino	Plate	Plaquette	Plättchen	Lámina		1
	9	821.1.103.2A	Perno di rotazione	Pivot	Pivot de rotation	Drehbolzen	Perno de rotación		1
	10	750.1.048.1A	Dado	Nut	Ecrou	Mutter	Tuerca		1

TAVOLA
DRAWING
TABLE
BILD
TABLA

023

Comando frizione | Clutch control | Commande d'embrayage | Kupplungssteuerung | Mando embrague

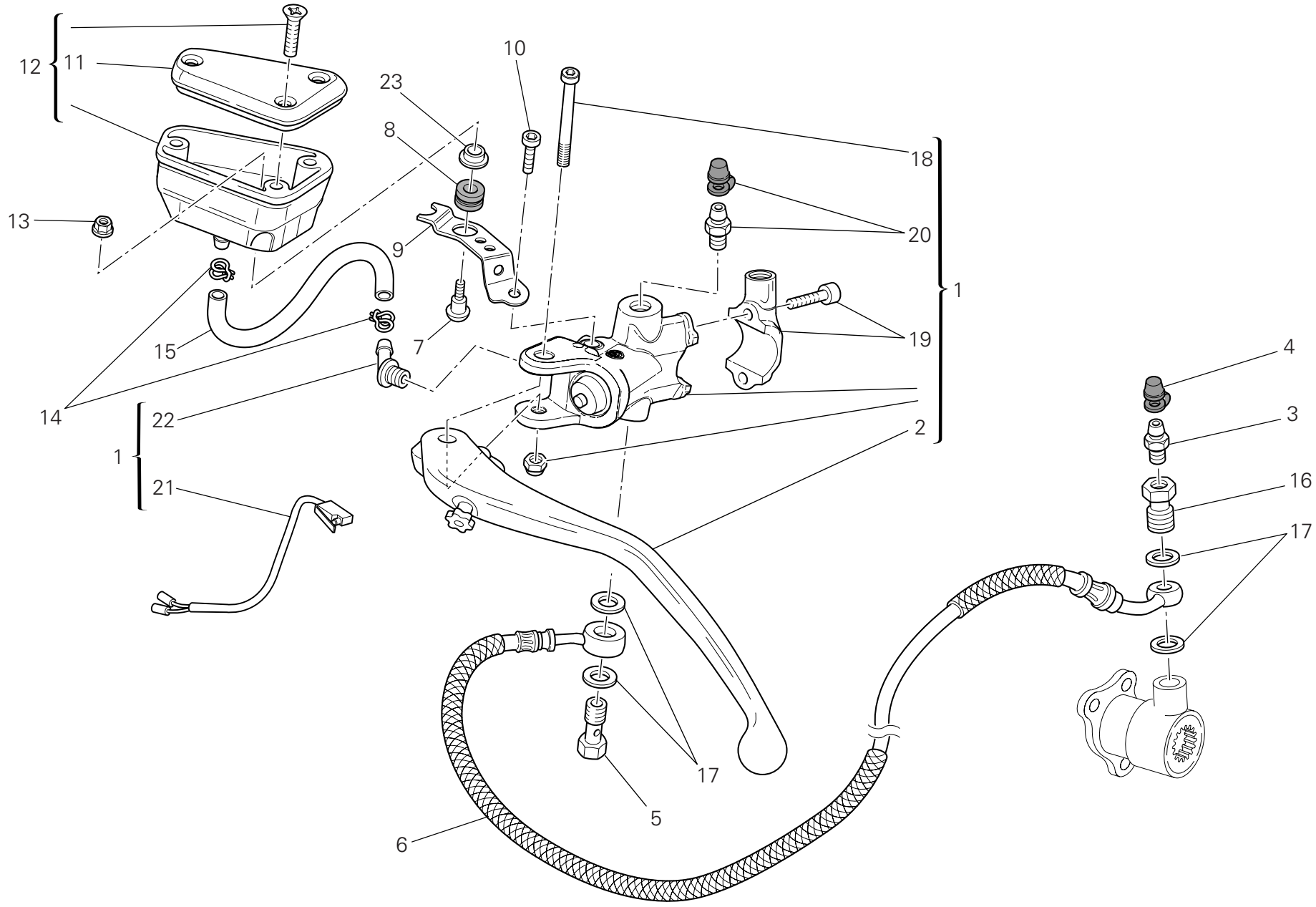

TAVOLA DRAWING TABLE BILD TABLA 023

Comando frizione	Clutch control	Commande d'embrayage	Kupplungssteuerung	Mando embrague

NOTE NOTES NOTES MARKE NOTAS	POS. NO. N. INDEX POS.	N.CODICE CODE NO. Nr. CODE ATRIKEL Nr. CODICO Nr.	DENOMINAZIONE	DESCRIPTION	DESIGNATION	BEZEICHNUNG	DENOMINACION	VALIDITA' VALIDITY VALIDITE GÜLTIG VALIDEZ	Q.TA' Q.TY Q.TE M.GE C.AD
	1	630.4.048.1A	Pompa comando frizione	Clutch drive pump	Pompe commande embrayage	Kupplungssteuerungspumpe	Bomba mando embrague		1
	2	631.4.034.1A	Leva comando frizione	Clutch control lever	Levier de commande embrayage	Kupplungshebel	Leva mando embrague		1
	3	187.1.002.1A	Spurgo	Bleed	Vidange	Ablaß	Purga		1
	4	612.4.005.1A	Parapolvere	Dust seal	Protection anti-poussières	Staubschutz	Guardapolvo		1
	5	779.1.082.1AB	Vite speciale	Special screw	Vis spéciale	Spezialschraube	Tornillo especial		1
	6	632.1.049.1B	Tubo comando frizione (TRECCIA METALLICA)	Clutch control pipe (METAL PLAITED)	Tube commande embrayage (TRESSE METALLIQUE)	Kupplungssteuerungsleitung (DRAHTGEFLECHT)	Tubo mando embrague (TREZA METALICA)		1
	7	779.1.092.1A	Vite	Screw	Vis	Schraube	Tornillo		1
	8	0370.72.020	Gommino antivibrante	Vibration damper pad	Joint en caoutchouc anti-vibration	Schwingungsdämpfergummi	Junta de goma anti-vibración		1
	9	829.1.978.1A	Staffa	Bracket	Bride	Bügel	Soporte		1
	10	773.5.062.3B	Vite	Screw	Vis	Schraube	Tornillo		1
	11	893.4.008.1A	Tappo	Cap	Bouchon	Verschluß	Tapón		1
	12	585.4.010.1A	Serbatoio olio completo	Complete oil tank	Réservoir d'huile complet	Kompletter Öltank	Depósito aceite completo		1
	13	8000.56443	Dado	Nut	Ecrou	Mutter	Tuerca		1
	14	741.4.043.1A	Passatubo	Hose guide	Passe-tube	Leitungsführung	Pasatubo		2
	15	877.1.138.1A	Tubo	Tube	Tube	Rohr	Tubo		1
	16	779.1.366.1AB	Vite speciale	Special screw	Vis spéciale	Spezialschraube	Tornillo especial		1
	17	852.5.024.1A	Guarnizione sp.1	Gasket th.1	Garniture èp.1	Dichtung stärke 1	Junta esp.1		4
	18	626.4.056.1A	Perno	Pin	Pivot	Zapfen	Perno		1
	19	626.4.066.1A	Ricambio cavallotto	Spare bracket	Kit cavalier	Ersatzteil Bock	Recambio fijación		1
	20	631.4.028.1A	Ricambio spurgo	Spare bleed union	Kit vidange	Ersatzteil Ablaß	Recambio purga		1
	21	539.4.036.1A	Microinterruttore	Microswitch	Micro-interrupteur	Mikroschalter	Microinterruptor		1
	22	631.4.008.1A	Ricambio raccordo	Spare union	Raccord de rechange	Ersatzteil Anschluß	Recambio empalme		1
	23	852.1.250.1A	Distanziale	Spacer	Entretoise	Distanzstück	Distancial		1

N° CATALOGO: 915.1.290.1A EMESSO: 04 - 09
CATALOGUE No: 915.1.290.1A ISSUED: 04 - 09
Nr. CATALOGUE: 915.1.290.1A IMPRIMEE: 04 - 09
KATALOG Nr: 915.1.290.1A HERAUSGEGEBEN: 04 - 09
N° CATALOGO: 915.1.290.1A IMPRIMIDA: 04 - 09

TAVOLA
DRAWING
TABLE
BILD
TABLA
024

Freno anteriore | Front brake | Frein avant | Vorderradbremse | Freno delantero

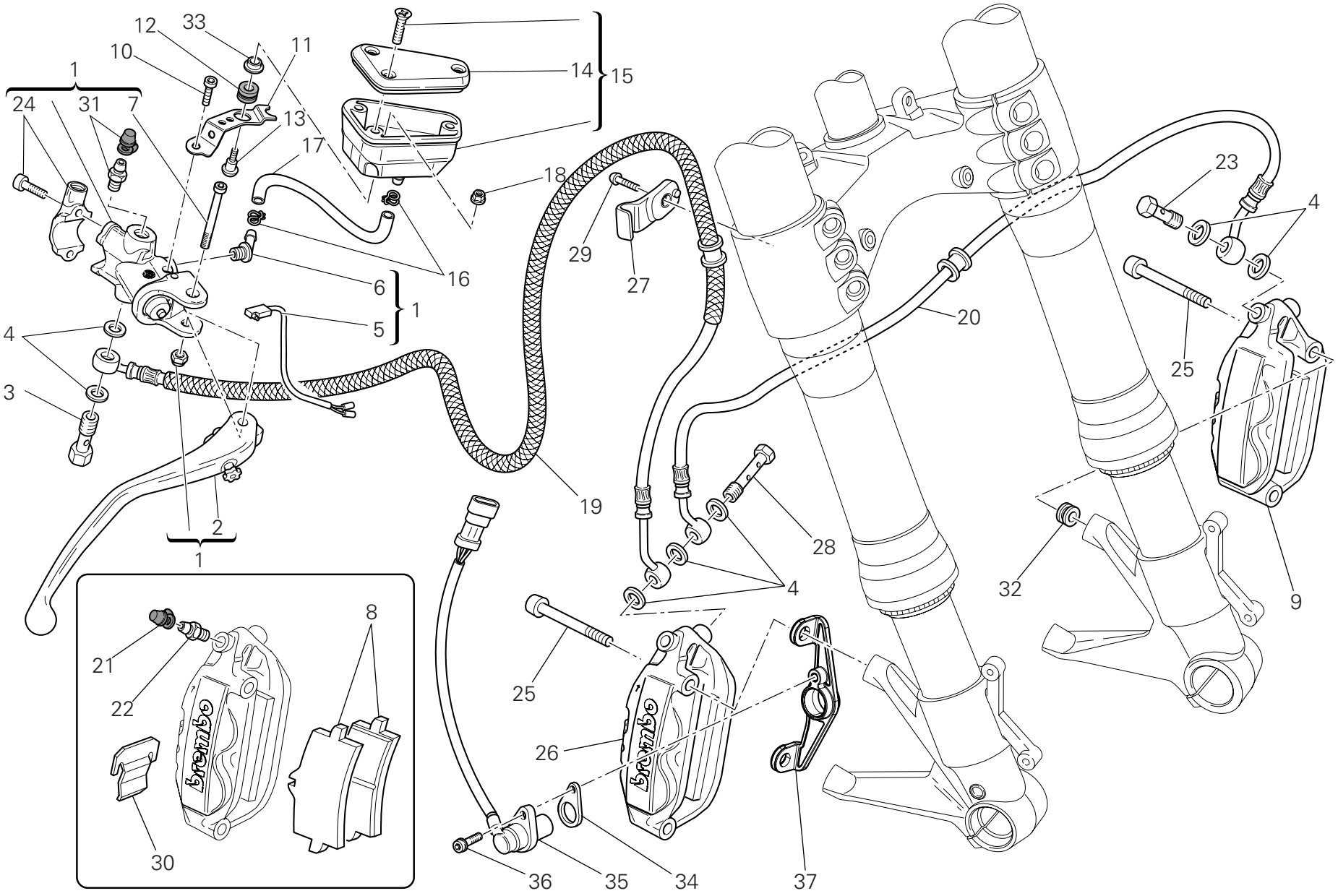

TAVOLA DRAWING TABLE BILD TABLA 024

Freno anteriore | Front brake | Frein avant | Vorderradbremse | Freno delantero

NOTE NOTES NOTES MARKE NOTAS	POS. NO. N. INDEX POS.	N.CODICE CODE NO. Nr. CODE ATRIKEL Nr. CODICO Nr.	DENOMINAZIONE	DESCRIPTION	DESIGNATION	BEZEICHNUNG	DENOMINACION	VALIDITA' VALIDITY VALIDITE GÜLTIG VALIDEZ	Q.TA' Q.TY Q.TE M.GE C.AD
	1	624.4.057.1A	Pompa freno anteriore	Front brake pump	Pompe frein AV.	Pumpe für Vorderradbremse	Bomba freno delantero		1
	2	631.4.033.1A	Leva comando freno	Brake control lever	Levier de commande frein	Bremshebel	Leva mando freno		1
	3	779.1.415.1A	Vite speciale	Special screw	Vis spéciale	Spezialschraube	Tornillo especial		1
	4	852.5.024.1A	Guarnizione sp.1	Gasket th.1	Garniture èp.1	Dichtung stàrke 1	Junta esp.1		7
	5	539.4.035.1A	Microinterruttore	Microswitch	Micro-interrupteur	Mikroschalter	Microinterruptor		1
	6	631.4.008.1A	Ricambio raccordo	Spare union	Raccord de rechange	Ersatzteil Anschluß	Recambio empalme		1
	7	626.4.056.1A	Perno	Pin	Pivot	Zapfen	Perno		1
	8	613.4.090.1A	Coppia pastiglie	Pads pair	Paire de plaquettes	Paar Bremsbeläge	Par pastillas		2
	9	610.4.090.1C	Pinza freno (sinistra)	Brake caliper (L.H.)	Pince frein (gauche)	Bremszange (linker)	Pinza freno (izquierda)		1
	10	773.5.062.3B	Vite	Screw	Vis	Schraube	Tornillo		1
	11	829.1.979.1A	Staffa	Bracket	Bride	Bügel	Soporte		1
	12	0370.72.020	Gommino antivibrante	Vibration damper pad	Joint en caoutchouc anti-vibration	Schwingungsdämpfergummi	Junta de goma anti-vibración		1
	13	779.1.092.1A	Vite	Screw	Vis	Schraube	Tornillo		1
	14	893.4.007.1A	Tappo serbatoio	Tank cap	Bouchon de réservoir	Tankverschluß	Tapón depósito		1
	15	585.4.011.1A	Serbatoio olio completo	Complete oil tank	Réservoir d'huile complet	Kompletter Öltank	Depósito aceite completo		1
	16	741.4.043.1A	Passatubo	Hose guide	Passe-tube	Leitungsführung	Pasatubo		2
	17	877.1.138.1A	Tubo	Tube	Tube	Rohr	Tubo		1
	18	8000.56443	Dado	Nut	Ecrou	Mutter	Tuerca		1
	19	618.4.095.1B	Tubo pompa pinze	Caliper pump pipe	Tube pompe pinces	Bremspumpenleitung	Tubo bomba pinzas		1
	20	618.4.075.1B	Tubo freno anteriore	Front brake line	Tube frein AV.	Vordere bremsleitung	Tubo freno delantero		1
	21	612.4.005.1A	Parapolvere	Dust seal	Protection anti-poussières	Staubschutz	Guardapolvo		2
	22	187.1.002.1A	Spurgo	Bleed	Vidange	Ablaß	Purga		2
	23	779.1.366.1AB	Vite speciale	Special screw	Vis spéciale	Spezialschraube	Tornillo especial		1
	24	626.4.067.1A	Ricambio cavallotto	Spare bracket	Kit cavalier	Ersatzteil Bock	Recambio fijación		1
	25	779.1.331.1D	Vite	Screw	Vis	Schraube	Tornillo		4
	26	610.4.091.1C	Pinza freno (destra)	Brake caliper (R.H.)	Pince frein (droite)	Bremszange (rechter)	Pinza freno (derecha)		1

N° CATALOGO: 915.1.290.1A
EMESSO: 04 - 09
CATALOGUE No: 915.1.290.1A
ISSUED: 04 - 09
Nr. CATALOGUE: 915.1.290.1A
IMPRIMEE: 04 - 09
KATALOG Nr: 915.1.290.1A
HERAUSGEGEBEN: 04 - 09
N° CATALOGO: 915.1.290.1A
IMPRIMIDA: 04 - 09

TAVOLA
DRAWING
TABLE
BILD
TABLA
024

Freno anteriore | Front brake | Frein avant | Vorderradbremse | Freno delantero

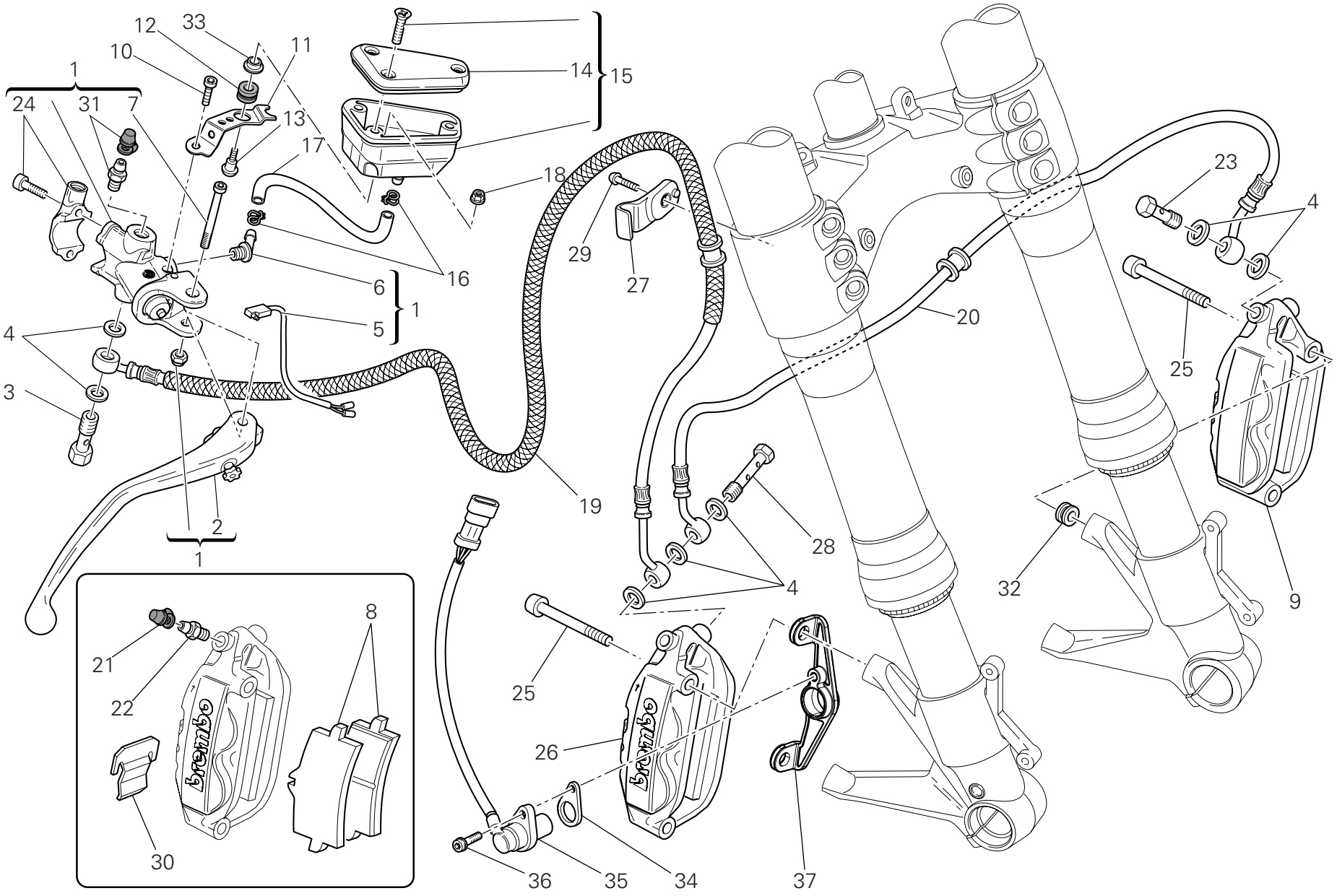

TAVOLA DRAWING TABLE BILD TABLA 024

Freno anteriore | Front brake | Frein avant | Vorderradbremse | Freno delantero

NOTE NOTES NOTES MARKE NOTAS	POS. NO. N. INDEX POS.	N.CODICE CODE NO. Nr. CODE ATRIKEL Nr. CODICO Nr.	DENOMINAZIONE	DESCRIPTION	DESIGNATION	BEZEICHNUNG	DENOMINACION	VALIDITA' VALIDITY VALIDITE GÜLTIG VALIDEZ	Q.TA' Q.TY Q.TE M.GE C.AD
	27	830.1.479.1A	Staffa	Bracket	Bride	Bügel	Soporte		1
	28	779.1.309.1AB	Vite speciale	Special screw	Vis spéciale	Spezialschraube	Tornillo especial		1
	29	775.1.054.1A	Vite	Screw	Vis	Schraube	Tornillo		1
	30	612.4.037.1A	Molletta	Spring	Ressort	Feder	Pasador		2
	31	631.4.028.1A	Ricambio spurgo	Spare bleed union	Kit vidange	Ersatzteil Ablaß	Recambio purga		2
	32	713.1.364.1A	Distanziale	Spacer	Entretoise	Distanzstück	Distancial		2
	33	852.1.250.1A	Distanziale	Spacer	Entretoise	Distanzstück	Distancial		1
	34	713.1.192.1A	Distanziale	Spacer	Entretoise	Distanzstück	Distancial		1
	35	552.4.037.2E	Sensore velocità	Speed sensor	Speed sensor	Speed sensor	Speed sensor		1
	36	771.5.665.8B	Vite	Screw	Vis	Schraube	Tornillo		1
	37	830.1.477.1A	Staffa	Bracket	Bride	Bügel	Soporte		1

TAVOLA
DRAWING
TABLE
BILD
TABLA
025

Freno posteriore | Rear brake | Frein arrière | Hinterradbremse | Freno trasero

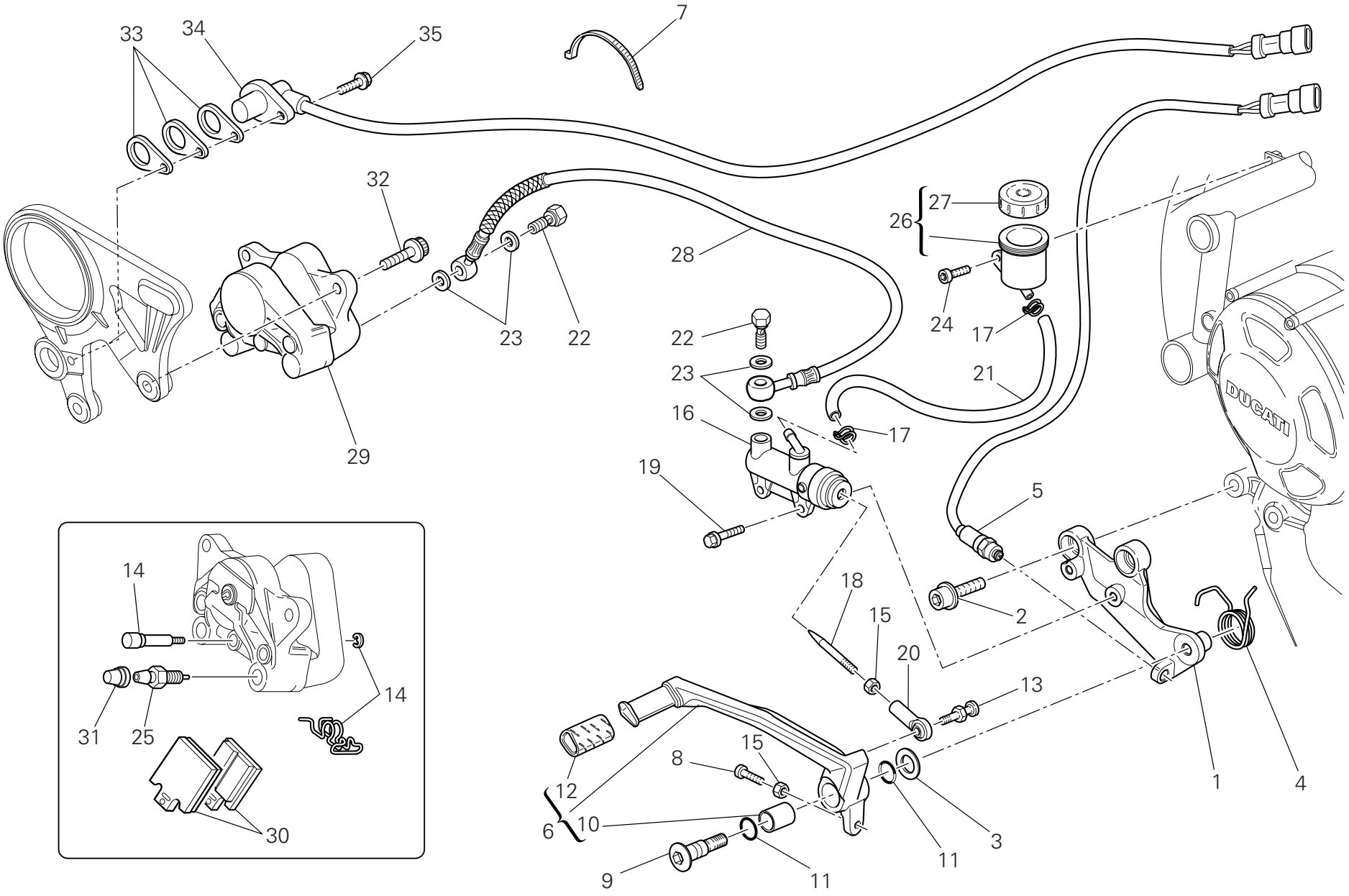

TAVOLA DRAWING TABLE BILD TABLA 025

Freno posteriore | Rear brake | Frein arrière | Hinterradbremse | Freno trasero

NOTE NOTES NOTES MARKE NOTAS	POS. NO. N. INDEX POS.	N.CODICE CODE NO. Nr. CODE ATRIKEL Nr. CODICO Nr.	DENOMINAZIONE	DESCRIPTION	DESIGNATION	BEZEICHNUNG	DENOMINACION	VALIDITA' VALIDITY VALIDITE GÜLTIG VALIDEZ	Q.TA' Q.TY Q.TE M.GE C.AD
	1	829.1.984.1A	Piastra	Plate	Plaque	Platte	Soporte		1
	2	771.1.043.1A	Vite	Screw	Vis	Schraube	Tornillo		2
	3	852.1.151.1A	Rosetta	Washer	Rosette	Unterlegscheibe	Arandela		1
	4	799.1.256.1A	Molla	Spring	Ressort	Feder	Muelle		1
	5	539.4.003.1B	Interruttore	Switch	Interrupteur	Schalter	Interruptor		1
	6	457.1.047.1A	Leva comando freno (posteriore)	Brake control lever (rear)	Levier de commande frein (arriere)	Bremshebel (hinterers)	Leva mando freno (trasero)		1
	7	741.4.038.1A	Passatubo	Hose guide	Passe-tube	Leitungsführung	Pasatubo		3
	8	779.1.237.1B	Vite di regolazione	Adjusting screw	Vis de réglage	Einstellschraube	Tornillo de regulación		1
	9	821.1.170.1A	Perno	Pin	Pivot	Zapfen	Perno		1
	10	712.1.034.1A	Boccola	Bush	Douille	Buchse	Casquillo		1
	11	886.4.116.1A	Guarnizione OR	O-ring	Joint d'étanchéité	Dichtung OR	Junta OR		2
	12	764.1.011.2A	Gommino	Rubber pad	Joint en caoutchouc	Gummistück	Junta de goma		1
	13	821.1.273.1A	Perno	Pin	Pivot	Zapfen	Perno		1
	14	612.4.016.1A	Ricambio perni e molletta	Spare pins and spring	Kit goujons et ressort	Ersatzteile Bolzen mit Feder	Recambios pernos y resorte		1
	15	747.5.003.1A	Dado	Nut	Ecrou	Mutter	Tuerca		2
	16	625.4.018.1B	Pompa freno posteriore	Rear brake pump	Pompe frein AR.	Pumpe für Hinterradbremse	Bomba freno trasero		1
	17	741.4.043.1A	Passatubo	Hose guide	Passe-tube	Leitungsführung	Pasatubo		2
	18	117.1.044.1A	Asta di registro	Adjuster rod	Tige de réglage	Einstellstab	Varilla de regulación		1
	19	772.1.063.1A	Vite	Screw	Vis	Schraube	Tornillo		1
	20	184.1.010.2A	Snodo sferico	Ball joint	joint à rotule	Kugelgelenk	Articulación esférica		1
	21	877.1.139.1A	Tubo	Tube	Tube	Rohr	Tubo		1
	22	779.1.366.1AB	Vite speciale	Special screw	Vis spéciale	Spezialschraube	Tornillo especial		2
	23	852.5.024.1A	Guarnizione sp.1	Gasket th.1	Garniture èp.1	Dichtung stàrke 1	Junta esp.1		4
	24	773.5.062.8B	Vite	Screw	Vis	Schraube	Tornillo		1
	25	631.4.016.1A	Spurgo	Bleed	Vidange	Ablaß	Purga		1

N° CATALOGO: 915.1.290.1A
EMESSO: 04 - 09
CATALOGUE No: 915.1.290.1A
ISSUED: 04 - 09
Nr. CATALOGUE: 915.1.290.1A
IMPRIMEE: 04 - 09
KATALOG Nr: 915.1.290.1A
HERAUSGEGEBEN: 04 - 09
N° CATALOGO: 915.1.290.1A
IMPRIMIDA: 04 - 09

TAVOLA
DRAWING
TABLE
BILD
TABLA
025

Freno posteriore | Rear brake | Frein arrière | Hinterradbremse | Freno trasero

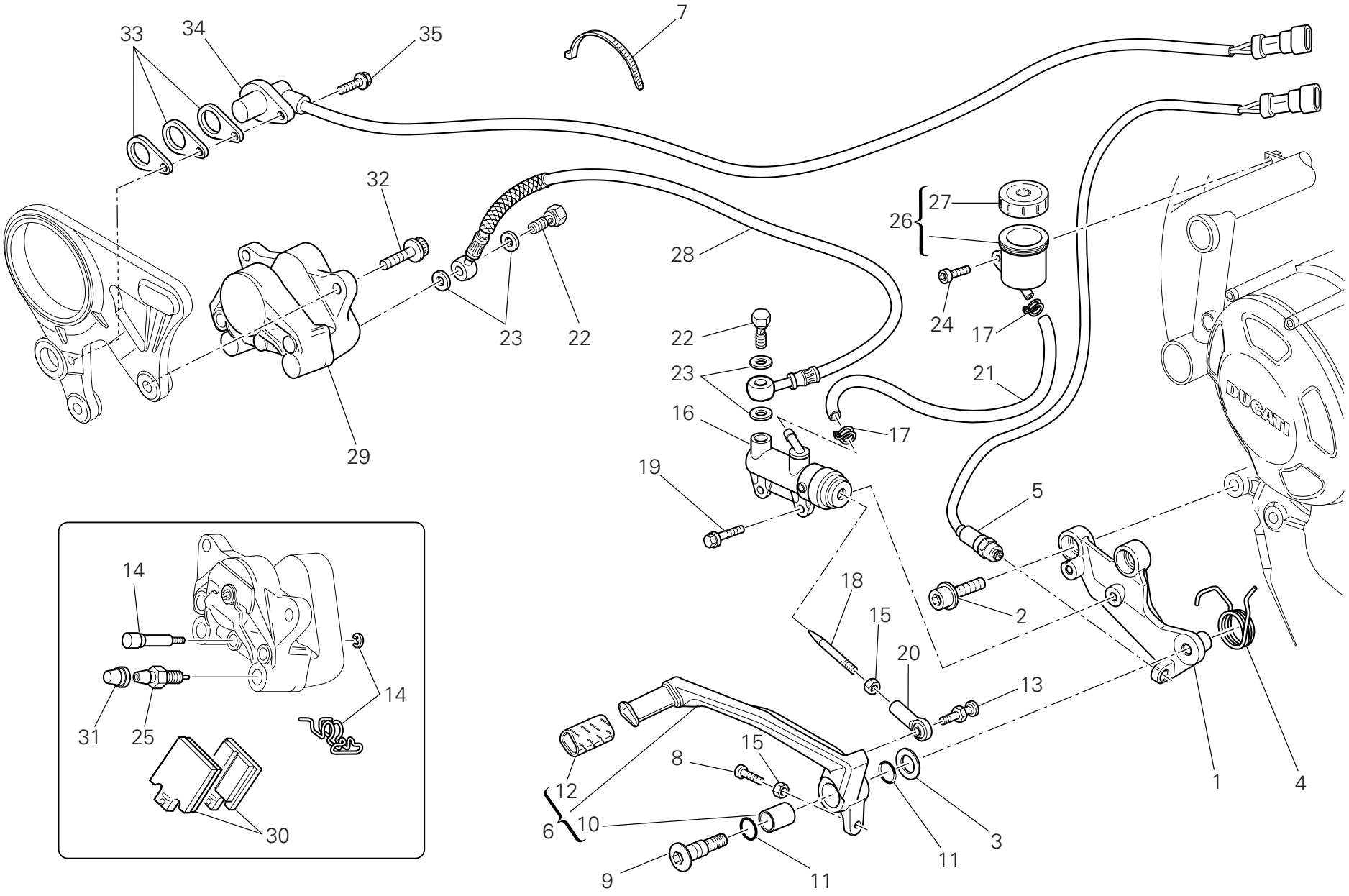

TAVOLA DRAWING TABLE BILD TABLA 025

Freno posteriore | Rear brake | Frein arrière | Hinterradbremse | Freno trasero

NOTE NOTES NOTES MARKE NOTAS	POS. NO. N. INDEX POS.	N.CODICE CODE NO. Nr. CODE ATRIKEL Nr. CODICO Nr.	DENOMINAZIONE	DESCRIPTION	DESIGNATION	BEZEICHNUNG	DENOMINACION	VALIDITA' VALIDITY VALIDITE GÜLTIG VALIDEZ	Q.TA' Q.TY Q.TE M.GE C.AD
	26	585.4.001.1A	Serbatoio olio completo	Complete oil tank	Réservoir d'huile complet	Kompletter Öltank	Depósito aceite completo		1
	27	893.4.005.1A	Tappo	Cap	Bouchon	Verschluß	Tapón		1
	28	619.4.042.1B	Tubo freno posteriore (TRECCIA METALLICA)	Rear brake line (METAL PLAITED)	Tube frein AR. (TRESSE METALLIQUE)	Hintere Bremsleitung (DRAHTGEFLECHT)	Tubo freno trasero (TREZA METALICA)		1
	29	611.4.029.1A	Pinza freno posteriore	Rear brake caliper	Pince frein AR.	Hintere Bremszange	Pinza freno trasero		1
	30	613.4.038.1A	Coppia pastiglie	Pads pair	Paire de plaquettes	Paar Bremsbeläge	Par pastillas		1
	31	612.4.008.1A	Parapolvere	Dust seal	Protection anti-poussières	Staubschutz	Guardapolvo		1
	32	771.5.723.8B	Vite	Screw	Vis	Schraube	Tornillo		2
	33	713.1.192.1A	Distanziale	Spacer	Entretoise	Distanzstück	Distancial		3
	34	552.4.037.3E	Sensore velocità	Speed sensor	Speed sensor	Speed sensor	Speed sensor		1
	35	771.5.665.8B	Vite	Screw	Vis	Schraube	Tornillo		1

TAVOLA
DRAWING
TABLE
BILD
TABLA
026

Ruota anteriore e posteriore | Front and rear wheels | Roues avant et arrière | Vorder- Und Hinterrad | Ruedas delantera y trasera

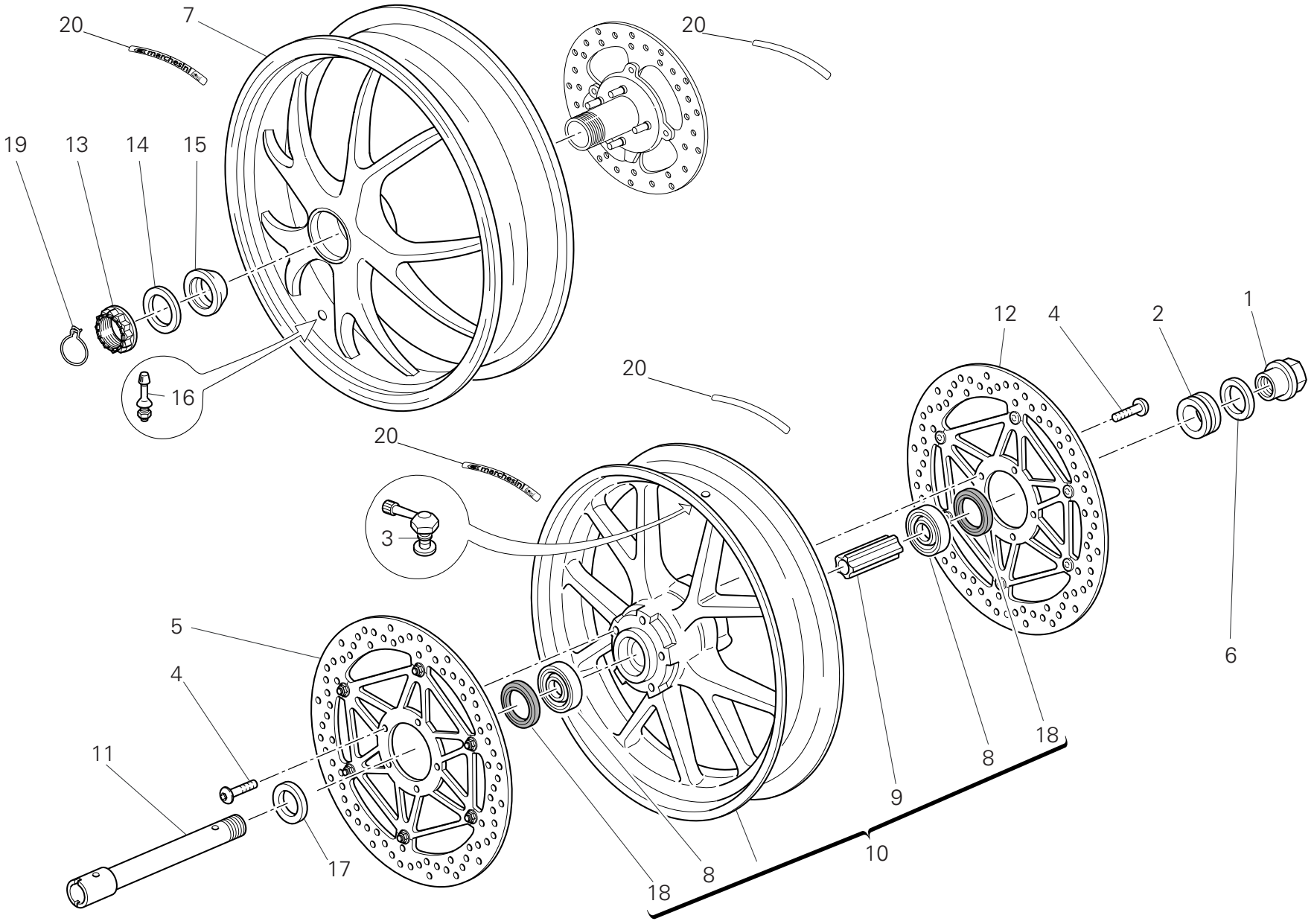

TAVOLA DRAWING TABLE BILD TABLA 026

Ruota anteriore e posteriore | Front and rear wheels | Roues avant et arrière | Vorder- Und Hinterrad | Ruedas delantera y trasera

NOTE NOTES NOTES MARKE NOTAS	POS. NO. N. INDEX POS.	N.CODICE CODE NO. Nr. CODE ATRIKEL Nr. CODICO Nr.	DENOMINAZIONE	DESCRIPTION	DESIGNATION	BEZEICHNUNG	DENOMINACION	VALIDITA' VALIDITY VALIDITE GÜLTIG VALIDEZ	Q.TA' Q.TY Q.TE M.GE C.AD
	1	748.1.065.1A	Dado	Nut	Ecrou	Mutter	Tuerca		1
	2	713.1.197.3A	Distanziale (sinistro)	Spacer (L.H.)	Entretoise (gauche)	Distanzstück (link)	Distancial (izquierdo)		1
	3	497.2.001.2A	Valvola	Valve	Soupape	Ventil	Válvula		1
	4	779.1.399.1A	Vite	Screw	Vis	Schraube	Tornillo		10
	5	492.4.102.1A	Disco freno (destro)	Brake disc (R.H.)	Disque frein (droit)	Bremsscheibe (recht)	Disco freno (derecho)		1
	6	852.1.222.1A	Rosetta	Washer	Rosette	Unterlegscheibe	Arandela		1
	7	502.2.125.1AF	Cerchio ruota (posteriore) (BRONZO)	Wheel rim (rear) (BRONZE)	Jante roue (arriere) (BRONZE)	Radfelge (hinterers) (BRONZE)	Llanta rueda (trasero) (BRONCE)		1
	8	702.5.045.1A	Cuscinetto	Bearing	Roulement	Lager	Cojinete		2
	9	714.1.047.1A	Distanziale (interno)	Spacer (internal)	Entretoise (interne)	Distanzstück (inner)	Distancial (interno)		1
	10	501.2.115.1AF	Cerchio ruota (anteriore) (BRONZO)	Wheel rim (front) (BRONZE)	Jante roue (avant) (BRONZE)	Radfelge (vorderes) (BRONZE)	Llanta rueda (delantero) (BRONCE)		1
	11	819.1.060.1A	Perno ruota (anteriore)	Wheel spindle (front)	Pivot de roue (avant)	Radzapfen (vorderes)	Perno rueda (delantero)		1
	12	492.4.089.1A	Disco freno (sinistro)	Brake disc (L.H.)	Disque frein (gauche)	Bremsscheibe (link)	Disco freno (izquierdo)		1
	13	750.1.140.1A	Dado	Nut	Ecrou	Mutter	Tuerca		1
	14	852.1.221.1A	Rosetta	Washer	Rosette	Unterlegscheibe	Arandela		1
	15	714.1.074.1A	Distanziale	Spacer	Entretoise	Distanzstück	Distancial		1
	16	497.2.003.1A	Valvola	Valve	Soupape	Ventil	Válvula		1
	17	713.1.196.1A	Distanziale (destro)	Spacer (R.H.)	Entretoise (droit)	Distanzstück (recht)	Distancial (derecho)		1
	18	930.4.052.1A	Anello di tenuta	Seal ring	Bague d'étanchéité	Dichtring	Anillo de retén		2
	19	759.1.022.2A	Fermaglio	Clip	Agrafe	Klammer	Bloqueo		1
	20	438.1.454.1A	Adesivo "MARCHESINI" (BIANCO)	Sticker "MARCHESINI" (WHITE)	Décalcomanie "MARCHESINI" (BLANC)	Aufkleber "MARCHESINI" (WEIß)	Adhesivo "MARCHESINI" (BLANCO)		1
	20	438.1.455.1A	Adesivo "MARCHESINI" (GIALLO)	Sticker "MARCHESINI" (YELLOW)	Décalcomanie "MARCHESINI" (JAUNE)	Aufkleber "MARCHESINI" (GELB)	Adhesivo "MARCHESINI" (AMARILLO)		1

N° CATALOGO: 915.1.290.1A EMESSO: 04 - 09
CATALOGUE No: 915.1.290.1A ISSUED: 04 - 09
Nr. CATALOGUE: 915.1.290.1A IMPRIMEE: 04 - 09
KATALOG Nr: 915.1.290.1A HERAUSGEGEBEN: 04 - 09
N° CATALOGO: 915.1.290.1A IMPRIMIDA: 04 - 09

TAVOLA
DRAWING
TABLE
BILD
TABLA

026a

Perno ruota posteriore | Rear wheel axle | Axe de roue arrière | Hinterradachse | Perno rueda trasera

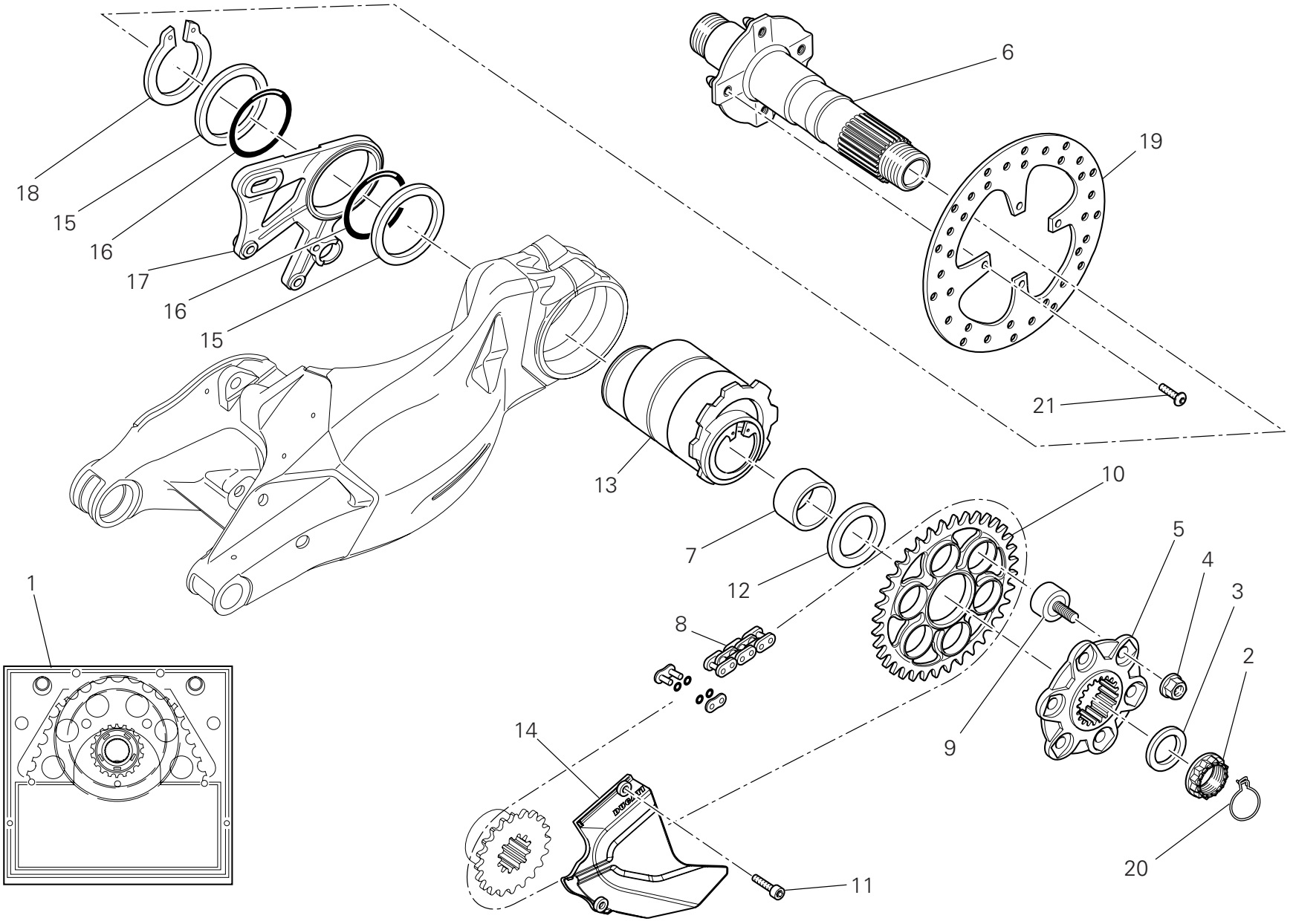

TAVOLA DRAWING TABLE BILD TABLA 026a

Perno ruota posteriore | Rear wheel axle | Axe de roue arrière | Hinterradachse | Perno rueda trasera

NOTE NOTES NOTES MARKE NOTAS	POS. NO. N. INDEX POS.	N.CODICE CODE NO. Nr. CODE ATRIKEL Nr. CODICO Nr.	DENOMINAZIONE	DESCRIPTION	DESIGNATION	BEZEICHNUNG	DENOMINACION	VALIDITA' VALIDITY VALIDITE GÜLTIG VALIDEZ	Q.TA' Q.TY Q.TE M.GE C.AD
	1	676.2.074.1A	Kit trasmissione posteriore	Final drive kit	Kit transmission secondaire	Kit Sekundärantriebs	Kit transmisión secundaria		1
	2	750.1.140.1A	Dado	Nut	Ecrou	Mutter	Tuerca		1
	3	852.1.221.1A	Rosetta	Washer	Rosette	Unterlegscheibe	Arandela		1
	4	748.1.046.1A	Dado	Nut	Ecrou	Mutter	Tuerca		6
	5	160.1.369.2B	Flangia portacorona	Rear sprocket flange	Bride porte-couronne	Kranzhalteflansch	Brida porta-corona		1
	6	819.2.063.2A	Perno ruota (posteriore)	Wheel spindle (rear)	Pivot de roue (arriere)	Radzapfen (hinterers)	Perno rueda (trasero)		1
	7	881.1.054.1A	Anello interno	Inner ring	Bague interne	Innenliegender Ring	Anillo interior		1
	8	676.4.074.1A	Catena 101+1 aperta	Chain 101+1	Cha"ne 101+1	Kette 101+1	Cadena 101+1		1
	9	700.9.056.2A	Parastrappi	Rubber cush drive hub	Joint flexible	Elastische Kupplung	Junta amortigüadora		6
	10	494.1.132.1A	Corona Z=38	Ring gear Z=38	Couronne Z=38	Kranz Z=38	Corona Z=38		1
	11	771.1.039.1A	Vite	Screw	Vis	Schraube	Tornillo		2
	12	714.1.075.1A	Distanziale	Spacer	Entretoise	Distanzstück	Distancial		1
	13	756.2.007.1A	Mozzo	Hub	Moyeu	Nabe	Cubo		1
	14	460.1.255.1A	Coperchietto catena	Chain cover	Carter chaîne	Kettenabdeckung	Carter cadena		1
	15	852.1.217.1A	Rosetta	Washer	Rosette	Unterlegscheibe	Arandela		2
	16	886.4.124.1A	Guarnizione OR	O-ring	Joint d'étanchéité	Dichtung OR	Junta OR		2
	17	825.1.036.2A	Piastra portapinza	Caliper holder plate	Plaque porte-pince	Bremszangenplatte	Lámina porta-pinza		1
	18	884.4.051.1A	Anello seeger	Circlip	Circlip	Seegerring	Anillo seeger		1
	19	492.1.004.1A	Disco freno posteriore	Rear brake disc	Disque frein AR.	Hintere Bremsscheibe	Disco freno trasero		1
	20	759.1.022.2A	Fermaglio	Clip	Agrafe	Klammer	Bloqueo		1
	21	779.1.488.1A	Vite	Screw	Vis	Schraube	Tornillo		4

TAVOLA
DRAWING
TABLE
BILD
TABLA
027

Telaietto posteriore | Rear subframe | Cadre arrière | Hinterer Rahmenaufsatz | Bastidor trasero

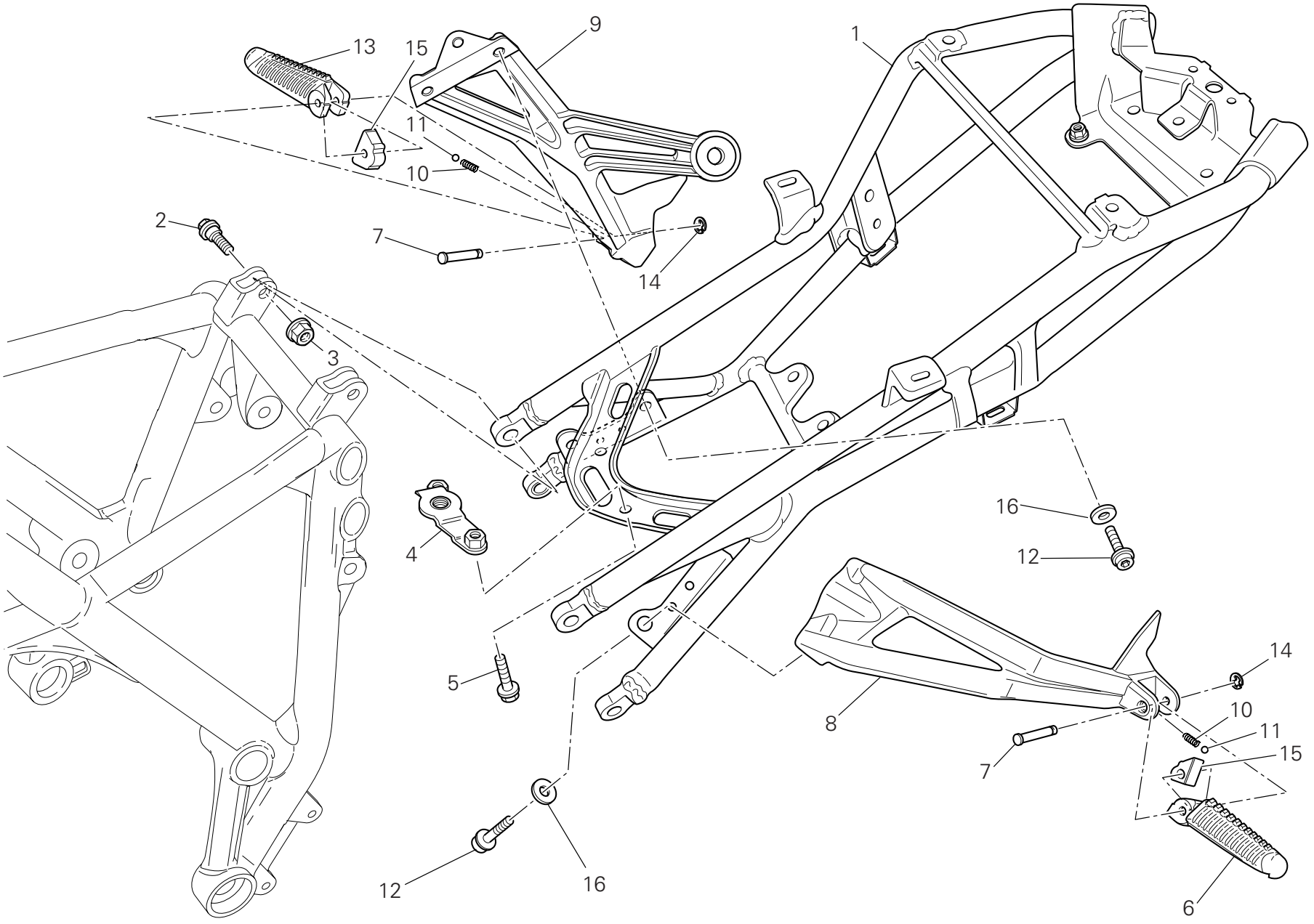

TAVOLA DRAWING TABLE BILD TABLA 027

Telaietto posteriore | Rear subframe | Cadre arrière | Hinterer Rahmenaufsatz | Bastidor trasero

NOTE NOTES NOTES MARKE NOTAS	POS. NO. N. INDEX POS.	N.CODICE CODE NO. Nr. CODE ATRIKEL Nr. CODICO Nr.	DENOMINAZIONE	DESCRIPTION	DESIGNATION	BEZEICHNUNG	DENOMINACION	VALIDITA' VALIDITY VALIDITE GÜLTIG VALIDEZ	Q.TA' Q.TY Q.TE M.GE C.AD
	1	470.1.198.1AA	Telaietto posteriore	Rear frame	Cadre arriere	Hint. rahmen	Chassis trasero		1
	2	772.1.087.3AB	Vite	Screw	Vis	Schraube	Tornillo		4
	3	749.4.112.8B	Dado	Nut	Ecrou	Mutter	Tuerca		4
	4	830.1.543.1A	Staffa	Bracket	Bride	Bügel	Soporte		1
	5	771.1.369.1A	Vite	Screw	Vis	Schraube	Tornillo		2
	6	464.1.055.1A	Pedana (posteriore) (sinistra)	Foot peg (rear) (L.H.)	Repose-pied (arriere) (gauche)	Fussraste (hinterers) (linker)	Estribera (trasero) (izquierda)		1
	7	821.1.051.1AB	Perno	Pin	Pivot	Zapfen	Perno		2
	8	824.1.156.1A	Piastra portapedana (posteriore) (sinistra)	Foot peg holder plate (rear) (L.H.)	Plaque porte-repose-pied (arriere) (gauche)	Platte für Fußrastenhalter (hinterers) (linker)	Soporte estribera (trasero) (izquierda)		1
	9	824.1.157.1A	Piastra portapedana (posteriore) (destra)	Foot peg holder plate (rear) (R.H.)	Plaque porte-repose-pied (arriere) (droite)	Platte für Fußrastenhalter (hinterers) (rechter)	Soporte estribera (trasero) (derecha)		1
	10	799.1.024.1A	Molla	Spring	Ressort	Feder	Muelle		2
	11	847.4.002.1A	Sfera	Ball	Bille	Kugel	Esfera		2
	12	771.5.721.3B	Vite	Screw	Vis	Schraube	Tornillo		6
	13	464.1.056.1A	Pedana (posteriore) (destra)	Foot peg (rear) (R.H.)	Repose-pied (arriere) (droite)	Fussraste (hinterers) (rechter)	Estribera (trasero) (derecha)		1
	14	884.5.003.1A	Anello	Ring	Bague	Ring	Anillo		2
	15	696.1.012.1A	Blocchetto	Block	Bloc	Block	Bloque		2
	16	852.1.232.1A	Rosetta	Washer	Rosette	Unterlegscheibe	Arandela		6

TAVOLA
DRAWING
TABLE
BILD
TABLA

027a

Portatarga | Number plate holder | Support plaque immatricul. | Kennzeichenhalter | Portamatrícula

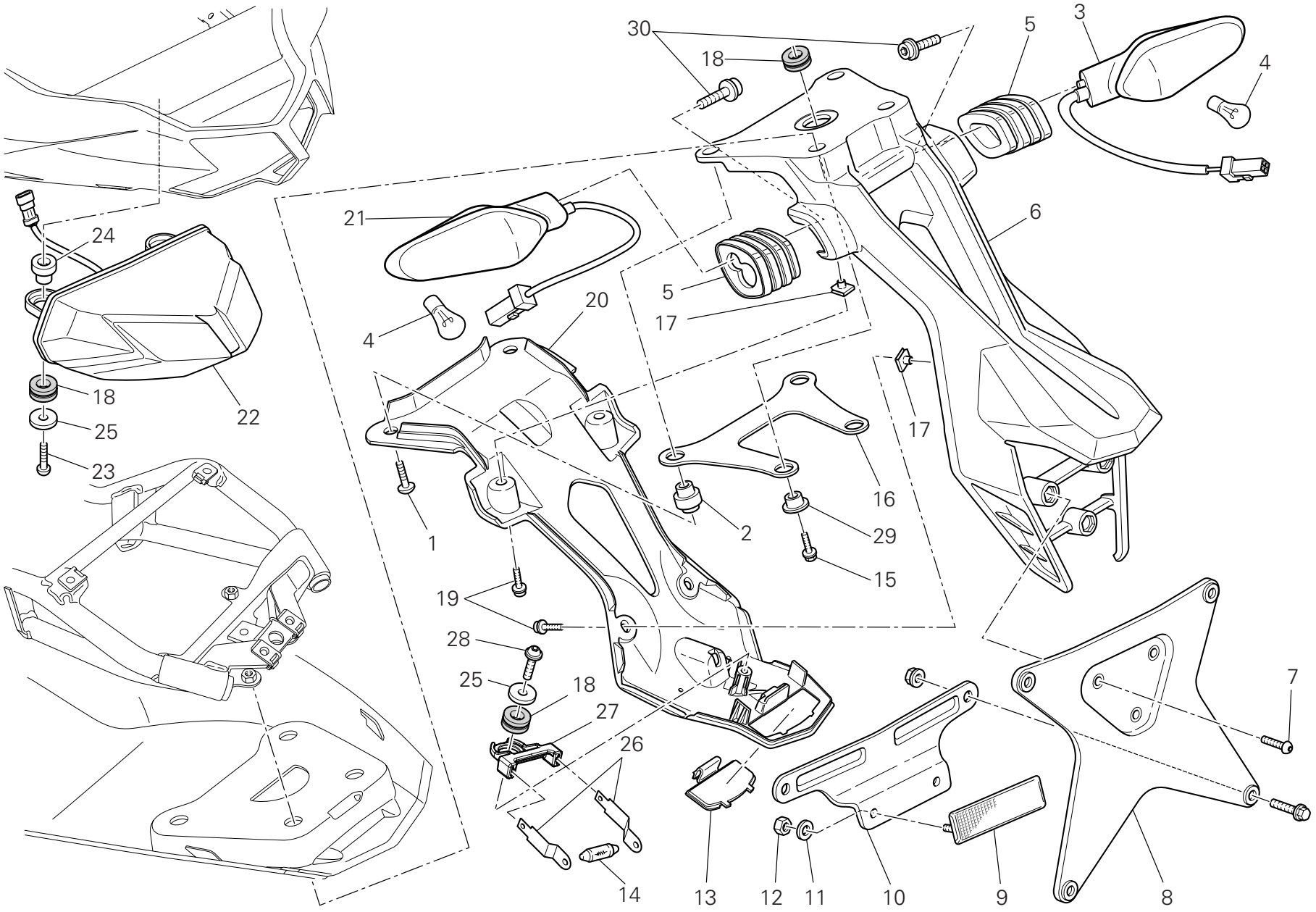

TAVOLA DRAWING TABLE BILD TABLA 027a

Portatarga | Number plate holder | Support plaque immatricul. | Kennzeichenhalter | Portamatrícula

NOTE NOTES NOTES MARKE NOTAS	POS. NO. N. INDEX POS.	N.CODICE CODE NO. Nr. CODE ATRIKEL Nr. CODICO Nr.	DENOMINAZIONE	DESCRIPTION	DESIGNATION	BEZEICHNUNG	DENOMINACION	VALIDITA' VALIDITY VALIDITE GÜLTIG VALIDEZ	Q.TA' Q.TY Q.TE M.GE C.AD
	1	772.1.101.1B	Vite	Screw	Vis	Schraube	Tornillo		2
	2	716.1.154.1A	Distanziale (anteriore)	Spacer (front)	Entretoise (avant)	Distanzstück (vorderes)	Distancial (delantero)		2
	3	530.1.022.4A	Indicatore di direzione (posteriore) (destro)	Turn indicator (rear) (R.H.)	Clignotant (arriere) (droit)	Fahrtrichtungsanzeige (hinterers) (recht)	Indicador de dirección (trasero) (derecho)		1
	4	390.4.021.1A	Lampada 12V-10W RY10W	Bulb 12V-10W RY10W	Lampe 12V-10W RY10W	Birne 12V-10W RY10W	Lámpara 12V-10W RY10W		2
	5	713.1.470.1A	Distanziale	Spacer	Entretoise	Distanzstück	Distancial		2
	6	829.1.981.1A	Portatarga	Number plate holder	Porte-plaque	Nummerschildtafel	Porta-matrícula		1
	7	775.5.013.1A	Vite	Screw	Vis	Schraube	Tornillo		3
	8	561.1.026.1A	Piatto	Plate	Plat	Teller	Platillo		1
	9	529.1.006.1B	Catadiottro	Reflector	Catadioptre	Rückstrahler	Catadióptrico		1
	10	827.1.298.1B	Staffa	Bracket	Bride	Bügel	Soporte		1
	11	852.5.001.1C	Rosetta	Washer	Rosette	Unterlegscheibe	Arandela		2
	12	749.5.001.1B	Dado	Nut	Ecrou	Mutter	Tuerca		2
	13	247.1.333.1A	Coperchietto	Cover	Carter	Deckelchen	Tapa		1
	14	390.4.016.1A	Lampada 12V-5W C5W	Bulb 12V-5W C5W	Lampe 12V-5W C5W	Birne 12V-5W C5W	Lámpara 12V-5W C5W		1
	15	772.5.101.8B	Vite	Screw	Vis	Schraube	Tornillo		2
	16	829.1.980.1A	Supporto	Holder	Support	Halterung	Soporte		1
	17	850.4.047.1A	Fissaggio rapido	Quik fastening	Fixation rapide	Schnellbefestigung	Fijaciòn ràpida		5
	18	764.1.090.1A	Gommino	Rubber pad	Joint en caoutchouc	Gummistück	Junta de goma		4
	19	773.5.039.3B	Vite	Screw	Vis	Schraube	Tornillo		5
	20	247.1.345.1A	Paraspruzzi	Mudflap	Bavette garde-boue	Spritzerschutz	Parasalpicaduras		1
	21	530.1.023.4A	Indicatore di direzione (posteriore) (sinistro)	Turn indicator (rear) (L.H.)	Clignotant (arriere) (gauche)	Fahrtrichtungsanzeige (hinterers) (link)	Indicador de dirección (trasero) (izquierdo)		1
	22	525.1.037.1A	Fanale posteriore	Tail light	Feu AR.	Rückscheinwerfer	Faro trasero		1
	23	775.1.045.1A	Vite	Screw	Vis	Schraube	Tornillo		2
	24	716.1.418.1A	Distanziale	Spacer	Entretoise	Distanzstück	Distancial		2
	25	852.4.173.1A	Rosetta	Washer	Rosette	Unterlegscheibe	Arandela		2

N° CATALOGO: 915.1.290.1A
EMESSO: 04 - 09
CATALOGUE No: 915.1.290.1A
ISSUED: 04 - 09
Nr. CATALOGUE: 915.1.290.1A
IMPRIMEE: 04 - 09
KATALOG Nr: 915.1.290.1A
HERAUSGEGEBEN: 04 - 09
N° CATALOGO: 915.1.290.1A
IMPRIMIDA: 04 - 09

TAVOLA DRAWING TABLE BILD TABLA 027a

Portatarga | Number plate holder | Support plaque immatricul. | Kennzeichenhalter | Portamatrícula

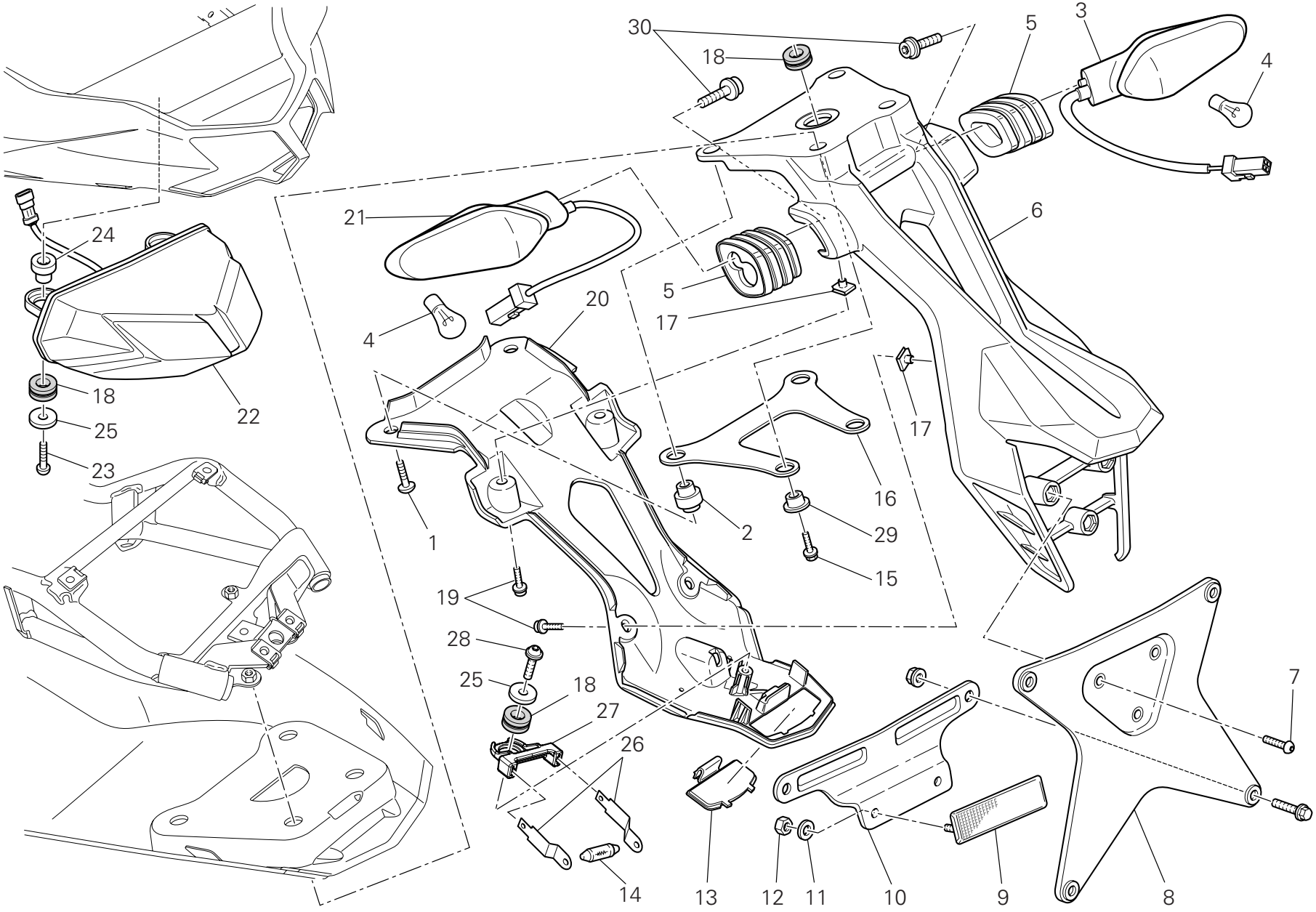

TAVOLA DRAWING TABLE BILD TABLA 027a

Portatarga | Number plate holder | Support plaque immatricul. | Kennzeichenhalter | Portamatrícula

NOTE NOTES NOTES MARKE NOTAS	POS. NO. N. INDEX POS.	N.CODICE CODE NO. Nr. CODE ATRIKEL Nr. CODICO Nr.	DENOMINAZIONE	DESCRIPTION	DESIGNATION	BEZEICHNUNG	DENOMINACION	VALIDITA' VALIDITY VALIDITE GÜLTIG VALIDEZ	Q.TA' Q.TY Q.TE M.GE C.AD
	26	391.1.003.3A	Lamella	Blade	Lamelle	Lamellen	Lámina		2
	27	830.1.548.1A	Staffa	Bracket	Bride	Bügel	Soporte		1
	28	774.4.006.1A	Vite	Screw	Vis	Schraube	Tornillo		1
	29	716.1.155.1A	Distanziale (posteriore)	Spacer (rear)	Entretoise (arriere)	Distanzstück (hinterers)	Distancial (trasero)		2
	30	771.5.639.8B	Vite	Screw	Vis	Schraube	Tornillo		2

TAVOLA
DRAWING
TABLE
BILD
TABLA

027b

Portatarga - (aus) | Number plate holder - (aus) | Support plaque immatricul. - (aus) | Kennzeichenhalter - (aus) | Portamatrícula - (aus)

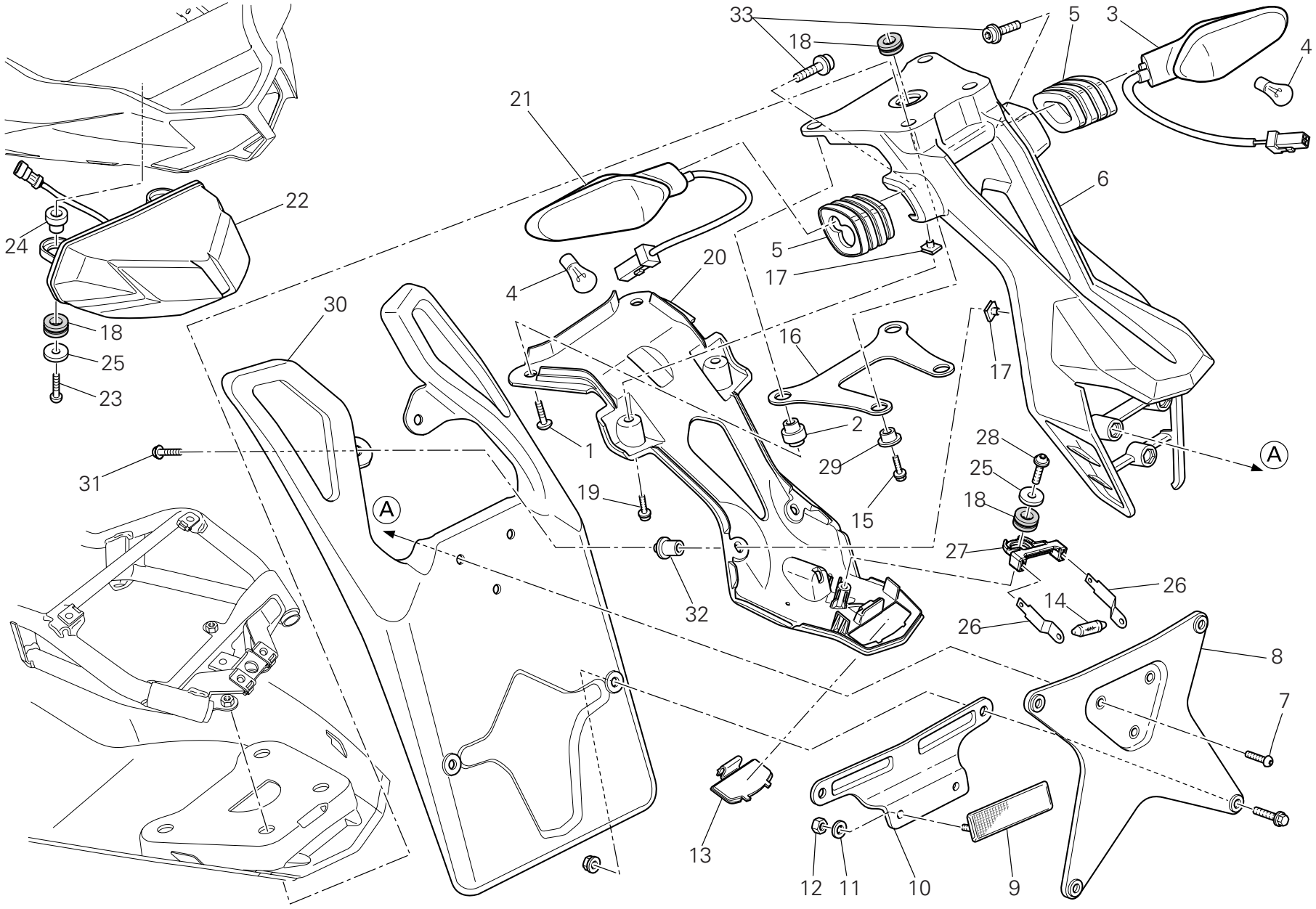

TAVOLA DRAWING TABLE BILD TABLA 027b

Portatarga - (aus) | Number plate holder - (aus) | Support plaque immatricul. - (aus) | Kennzeichenhalter - (aus) | Portamatrícula - (aus)

NOTE NOTES NOTES MARKE NOTAS	POS. NO. N. INDEX POS.	N.CODICE CODE NO. Nr. CODE ATRIKEL Nr. CODICO Nr.	DENOMINAZIONE	DESCRIPTION	DESIGNATION	BEZEICHNUNG	DENOMINACION	VALIDITA' VALIDITY VALIDITE GÜLTIG VALIDEZ	Q.TA' Q.TY Q.TE M.GE C.AD
	1	772.1.101.1B	Vite	Screw	Vis	Schraube	Tornillo		2
	2	716.1.154.1A	Distanziale (anteriore)	Spacer (front)	Entretoise (avant)	Distanzstück (vorderes)	Distancial (delantero)		2
	3	530.1.022.4A	Indicatore di direzione (posteriore) (destro)	Turn indicator (rear) (R.H.)	Clignotant (arriere) (droit)	Fahrtrichtungsanzeige (hinterers) (recht)	Indicador de dirección (trasero) (derecho)		1
	4	390.4.021.1A	Lampada 12V-10W RY10W	Bulb 12V-10W RY10W	Lampe 12V-10W RY10W	Birne 12V-10W RY10W	Lámpara 12V-10W RY10W		2
	5	713.1.470.1A	Distanziale	Spacer	Entretoise	Distanzstück	Distancial		2
	6	829.1.981.1A	Portatarga	Number plate holder	Porte-plaque	Nummerschildtafel	Porta-matrícula		1
	7	775.5.013.1A	Vite	Screw	Vis	Schraube	Tornillo		3
	8	561.1.026.1A	Piatto	Plate	Plat	Teller	Platillo		1
	9	529.1.006.1B	Catadiottro	Reflector	Catadioptre	Rückstrahler	Catadióptrico		1
	10	827.1.298.1B	Staffa	Bracket	Bride	Bügel	Soporte		1
	11	852.5.001.1C	Rosetta	Washer	Rosette	Unterlegscheibe	Arandela		2
	12	749.5.001.1B	Dado	Nut	Ecrou	Mutter	Tuerca		2
	13	247.1.333.1A	Coperchietto	Cover	Carter	Deckelchen	Tapa		1
	14	390.4.016.1A	Lampada 12V-5W C5W	Bulb 12V-5W C5W	Lampe 12V-5W C5W	Birne 12V-5W C5W	Lámpara 12V-5W C5W		1
	15	772.5.101.8B	Vite	Screw	Vis	Schraube	Tornillo		2
	16	829.1.980.1A	Supporto	Holder	Support	Halterung	Soporte		1
	17	850.4.047.1A	Fissaggio rapido	Quik fastening	Fixation rapide	Schnellbefestigung	Fijaciòn ràpida		5
	18	764.1.090.1A	Gommino	Rubber pad	Joint en caoutchouc	Gummistück	Junta de goma		4
	19	773.5.039.3B	Vite	Screw	Vis	Schraube	Tornillo		3
	20	247.1.345.1A	Paraspruzzi	Mudflap	Bavette garde-boue	Spritzerschutz	Parasalpicaduras		1
	21	530.1.023.4A	Indicatore di direzione (posteriore) (sinistro)	Turn indicator (rear) (L.H.)	Clignotant (arriere) (gauche)	Fahrtrichtungsanzeige (hinterers) (link)	Indicador de dirección (trasero) (izquierdo)		1
	22	525.1.037.1A	Fanale posteriore	Tail light	Feu AR.	Rückscheinwerfer	Faro trasero		1
	23	775.1.045.1A	Vite	Screw	Vis	Schraube	Tornillo		2
	24	716.1.418.1A	Distanziale	Spacer	Entretoise	Distanzstück	Distancial		2
	25	852.4.173.1A	Rosetta	Washer	Rosette	Unterlegscheibe	Arandela		2

N° CATALOGO: 915.1.290.1A
EMESSO: 04 - 09
CATALOGUE No: 915.1.290.1A
ISSUED: 04 - 09
Nr. CATALOGUE: 915.1.290.1A
IMPRIMEE: 04 - 09
KATALOG Nr: 915.1.290.1A
HERAUSGEGEBEN: 04 - 09
N° CATALOGO: 915.1.290.1A
IMPRIMIDA: 04 - 09

TAVOLA
DRAWING
TABLE
BILD
TABLA

027b

Portatarga - (aus) | Number plate holder - (aus) | Support plaque immatricul. - (aus) | Kennzeichenhalter - (aus) | Portamatrícula - (aus)

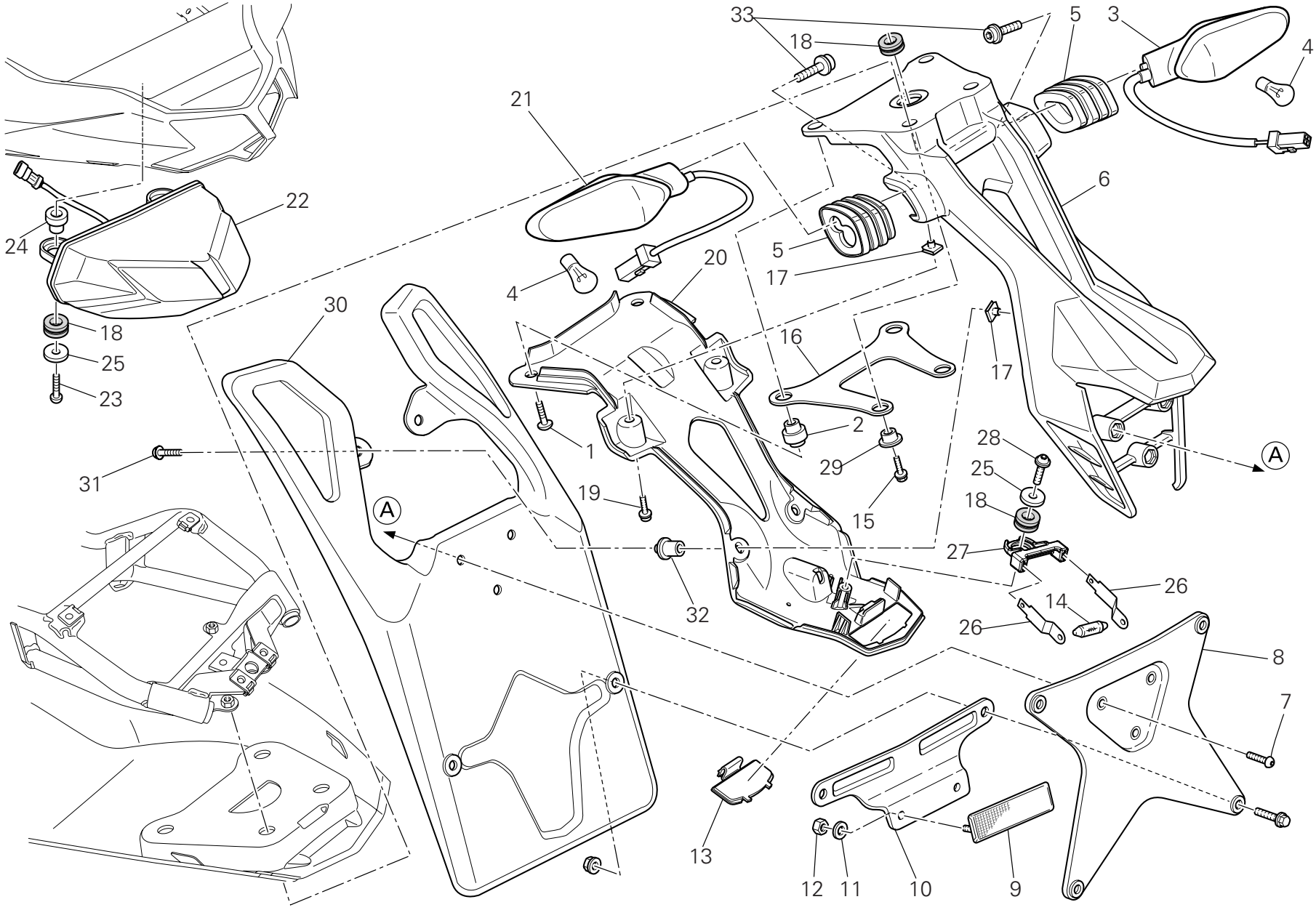

TAVOLA DRAWING TABLE BILD TABLA 027b

Portatarga - (aus) | Number plate holder - (aus) | Support plaque immatricul. - (aus) | Kennzeichenhalter - (aus) | Portamatrícula - (aus)

NOTE NOTES NOTES MARKE NOTAS	POS. NO. N. INDEX POS.	N.CODICE CODE NO. Nr. CODE ATRIKEL Nr. CODICO Nr.	DENOMINAZIONE	DESCRIPTION	DESIGNATION	BEZEICHNUNG	DENOMINACION	VALIDITA' VALIDITY VALIDITE GÜLTIG VALIDEZ	Q.TA' Q.TY Q.TE M.GE C.AD
	26	391.1.003.3A	Lamella	Blade	Lamelle	Lamellen	Lámina		2
	27	830.1.548.1A	Staffa	Bracket	Bride	Bügel	Soporte		1
	28	774.4.006.1A	Vite	Screw	Vis	Schraube	Tornillo		1
	29	716.1.155.1A	Distanziale (posteriore)	Spacer (rear)	Entretoise (arriere)	Distanzstück (hinterers)	Distancial (trasero)		2
	30	460.1.392.1A	Paraspruzzi	Mudflap	Bavette garde-boue	Spritzerschutz	Parasalpicaduras		1
	31	772.4.034.3C	Vite	Screw	Vis	Schraube	Tornillo		2
	32	713.1.443.1A	Distanziale	Spacer	Entretoise	Distanzstück	Distancial		2
	33	771.5.639.8B	Vite	Screw	Vis	Schraube	Tornillo		2

TAVOLA
DRAWING
TABLE
BILD
TABLA
028

Sospensione posteriore | Rear suspension | Suspension arrière | Hinterradaufhängung | Suspensión trasera

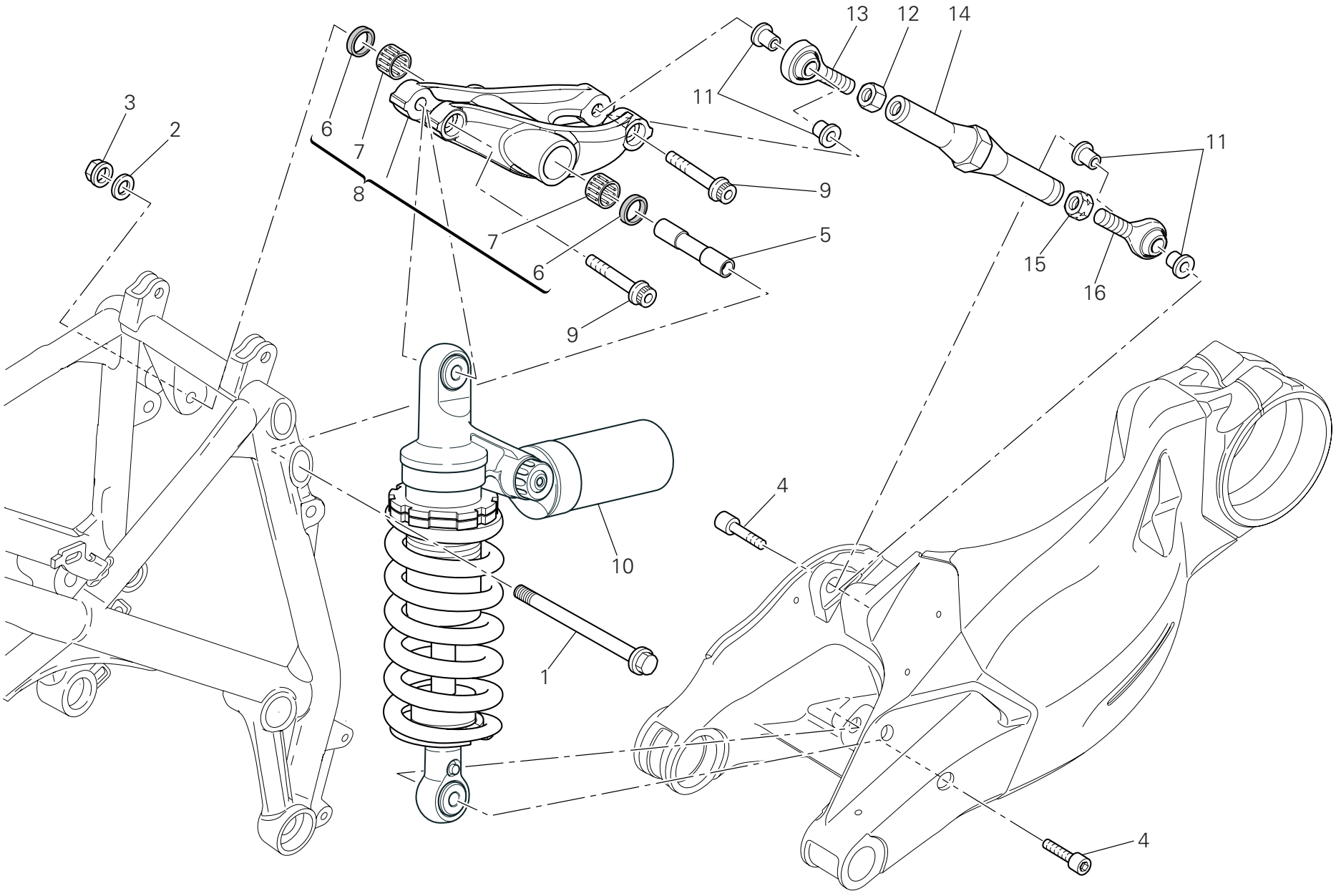

TAVOLA DRAWING TABLE BILD TABLA 028

Sospensione posteriore | Rear suspension | Suspension arrière | Hinterradaufhängung | Suspensión trasera

NOTE NOTES NOTES MARKE NOTAS	POS. NO. N. INDEX POS.	N.CODICE CODE NO. Nr. CODE ATRIKEL Nr. CODICO Nr.	DENOMINAZIONE	DESCRIPTION	DESIGNATION	BEZEICHNUNG	DENOMINACION	VALIDITA' VALIDITY VALIDITE GÜLTIG VALIDEZ	Q.TA' Q.TY Q.TE M.GE C.AD
	1	771.1.031.1A	Vite	Screw	Vis	Schraube	Tornillo		1
	2	713.1.239.1A	Rosetta	Washer	Rosette	Unterlegscheibe	Arandela		1
	3	748.4.037.1AB	Dado	Nut	Ecrou	Mutter	Tuerca		1
	4	779.1.504.1A	Vite	Screw	Vis	Schraube	Tornillo		2
	5	715.1.003.1A	Distanziale	Spacer	Entretoise	Distanzstück	Distancial		1
	6	930.4.011.1A	Anello di tenuta	Seal ring	Bague d'étanchéité	Dichtring	Anillo de retén		2
	7	701.4.004.1A	Astuccio a rullini	Needle bearing	Roulement à rouleaux	Nadellager	Cojinete de agujas		2
	8	372.2.062.2A	Assieme bilanciere	Rocker assembly	Ensemble culbuteur	Kipphebelgruppe	Grupo balancín		1
	9	771.5.938.8B	Vite	Screw	Vis	Schraube	Tornillo		2
	10	365.2.075.2A	Ammortizzatore (OHLINS)	Shock absorber (OHLINS)	Amortisseur (OHLINS)	Stoßdämpfer (OHLINS)	Amortiguador (OHLINS)		1
	11	710.1.132.1A	Bussola	Bush	Douille	Buchse	Casquillo		4
	12	750.1.021.1A	Dado	Nut	Ecrou	Mutter	Tuerca		1
	13	848.4.026.1A	Snodo sferico	Ball joint	joint à rotule	Kugelgelenk	Articulación esférica		1
	14	875.1.128.1A	Tirante	Tie rod	Tirant	Spannstange	Renvío		1
	15	750.1.022.1A	Dado	Nut	Ecrou	Mutter	Tuerca		1
	16	848.4.027.1A	Snodo sferico	Ball joint	joint à rotule	Kugelgelenk	Articulación esférica		1

TAVOLA
DRAWING
TABLE
BILD
TABLA
028a

Forcellone posteriore | Swingarm | Bras oscillant | Hinterradschwinge | Basculante trasero

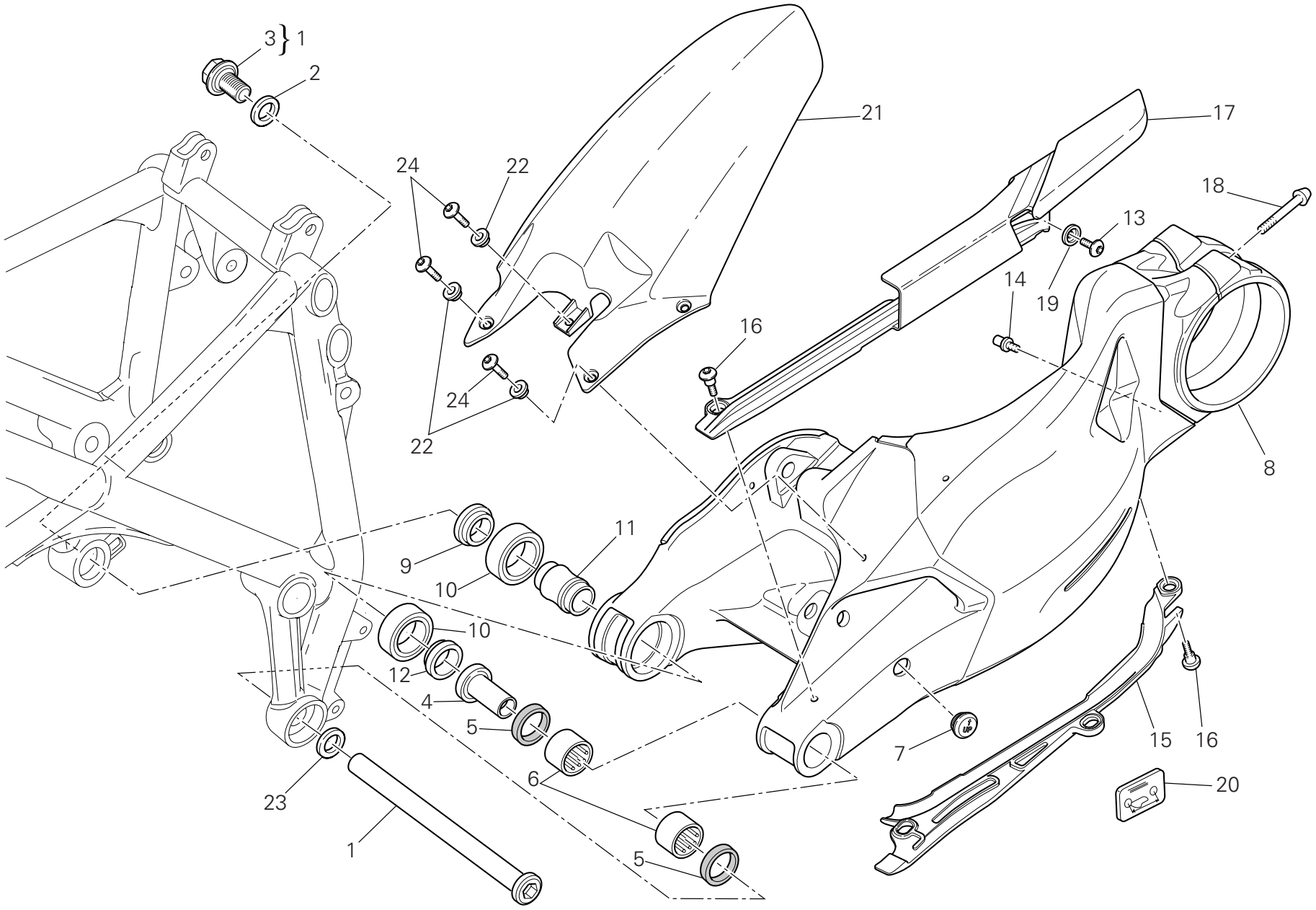

TAVOLA DRAWING TABLE BILD TABLA 028a

Forcellone posteriore	Swingarm	Bras oscillant	Hinterradschwinge	Basculante trasero

NOTE NOTES NOTES MARKE NOTAS	POS. NO. N. INDEX POS.	N.CODICE CODE NO. Nr. CODE ATRIKEL Nr. CODICO Nr.	DENOMINAZIONE	DESCRIPTION	DESIGNATION	BEZEICHNUNG	DENOMINACION	VALIDITA' VALIDITY VALIDITE GÜLTIG VALIDEZ	Q.TA' Q.TY Q.TE M.GE C.AD
	1	369.2.123.3A	Perno forcellone	Swingarm pivot	Axe fourche AR.	Schwingenbolzen	Eje basculante		1
	2	852.1.216.1A	Rosetta	Washer	Rosette	Unterlegscheibe	Arandela		1
	3	772.1.078.2A	Vite speciale	Special screw	Vis spéciale	Spezialschraube	Tornillo especial		1
	4	710.1.109.1A	Bussola	Bush	Douille	Buchse	Casquillo		1
	5	930.5.012.1A	Anello di tenuta	Seal ring	Bague d'étanchéité	Dichtring	Anillo de retén		2
	6	701.4.017.1A	Astuccio a rullini	Needle bearing	Roulement à rouleaux	Nadellager	Cojinete de agujas		2
	7	872.1.054.2A	Tappo	Cap	Bouchon	Verschluß	Tapón		1
	8	370.1.089.1A	Forcellone posteriore	Swingarm	Fourche AR.	Hintere Schwinge	Basculante		1
	9	712.1.029.1A	Distanziale	Spacer	Entretoise	Distanzstück	Distancial		1
	10	702.5.045.1A	Cuscinetto	Bearing	Roulement	Lager	Cojinete		2
	11	713.1.187.1A	Distanziale	Spacer	Entretoise	Distanzstück	Distancial		1
	12	712.1.030.1A	Distanziale	Spacer	Entretoise	Distanzstück	Distancial		1
	13	775.1.019.1A	Vite	Screw	Vis	Schraube	Tornillo		1
	14	832.1.003.1C	Piolo	Pin	Pivot	Stift	Espina		1
	15	447.1.079.1A	Pattino catena inferiore	Lower chain sliding shoe	Patin chaîne inférieure	Unterer Kettengleitschuh	Patín cadena inferior		1
	16	779.1.440.1B	Vite	Screw	Vis	Schraube	Tornillo		4
	17	447.1.078.1A	Pattino catena superiore	Upper chain sliding shoer	Patin chaîne supérieure	Oberer Kettengleitschuh	Patín cadena superior		1
	18	779.1.503.1A	Vite	Screw	Vis	Schraube	Tornillo		1
	19	841.1.050.1A	Scodellino	Retainer	Cuvette	Teller	Platillo		1
	20	433.1.352.1A	Decal. regolaz. catena	Chain adjustment sticker	Décalcomanie réglage chaîne	Aufkleber für Kettenregelung	Adhesivo regulación cadena		1
J	20	433.1.352.1B	Decal. regolaz. catena	Chain adjustment sticker	Décalcomanie réglage chaîne	Aufkleber für Kettenregelung	Adhesivo regulación cadena		1
	21	565.1.044.1B	Parafango posteriore	Rear mudguard	Garde-boue AR.	Hinterers Schutzblech	Guardabarros trasero		1
	22	716.1.401.1A	Distanziale	Spacer	Entretoise	Distanzstück	Distancial		4
	23	852.1.144.1A	Distanziale sp. 1,4	Spacer th. 1,4	Entretoise épaisseur 1,4	Distanzstück Stärke 1,4	Distanciador esp. 1,4		1
	24	772.1.088.2B	Vite	Screw	Vis	Schraube	Tornillo		3

N° CATALOGO: 915.1.290.1A
EMESSO: 04 - 09
CATALOGUE No: 915.1.290.1A
ISSUED: 04 - 09
Nr. CATALOGUE: 915.1.290.1A
IMPRIMEE: 04 - 09
KATALOG Nr: 915.1.290.1A
HERAUSGEGEBEN: 04 - 09
N° CATALOGO: 915.1.290.1A
IMPRIMIDA: 04 - 09

TAVOLA
DRAWING
TABLE
BILD
TABLA
029

Aspirazione aria - sfiato olio | Air intake - oil breather | Aspiration d'air - reniflard | Lufteinlass - Ölentlüftung | Aspiración aire - purga aceite

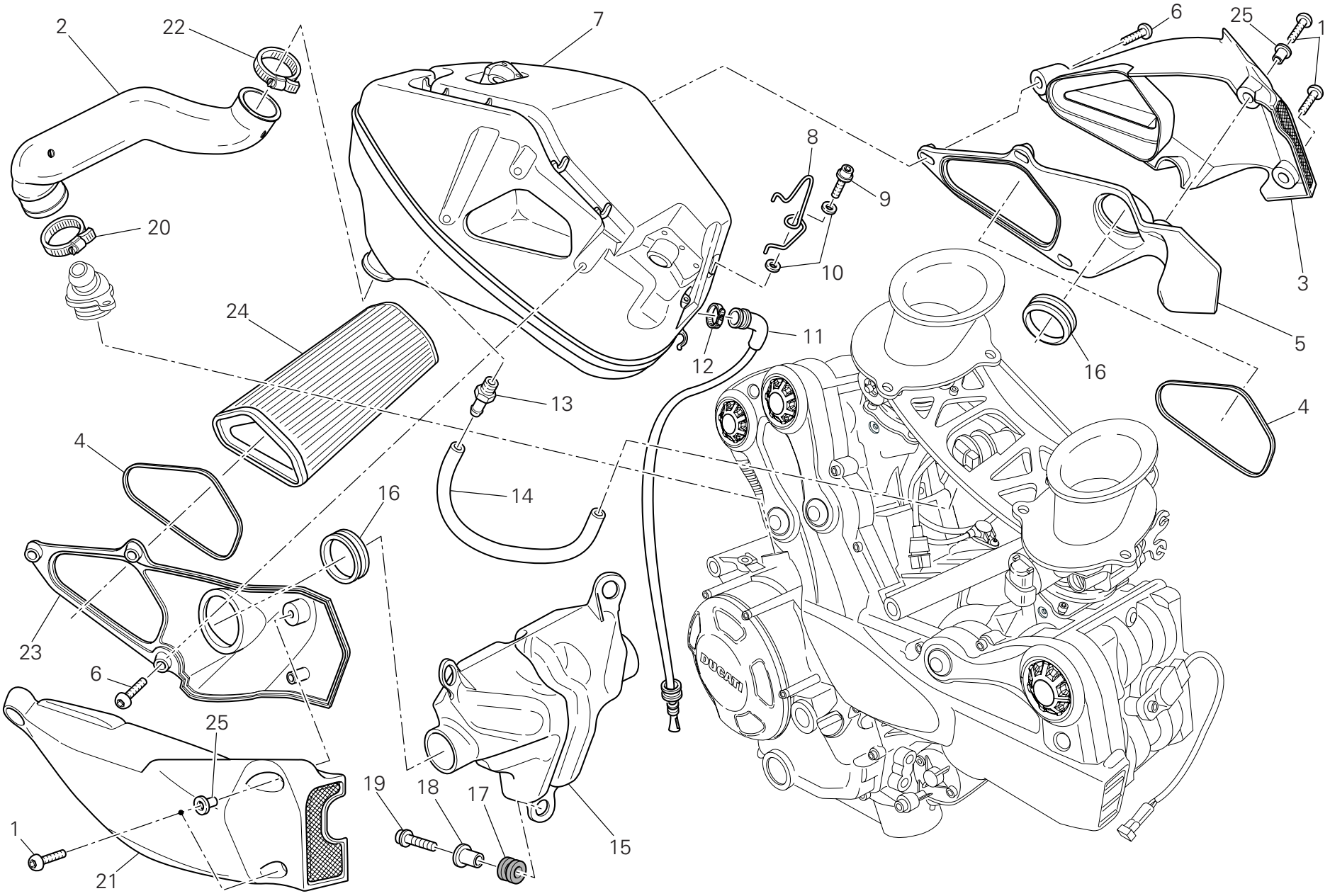

TAVOLA DRAWING TABLE BILD TABLA 029

Aspirazione aria - sfiato olio | Air intake - oil breather | Aspiration d'air - reniflard | Lufteinlass - Ölentlüftung | Aspiración aire - purga aceite

NOTE NOTES NOTES MARKE NOTAS	POS. NO. N. INDEX POS.	N.CODICE CODE NO. Nr. CODE ATRIKEL Nr. CODICO Nr.	DENOMINAZIONE	DESCRIPTION	DESIGNATION	BEZEICHNUNG	DENOMINACION	VALIDITA' VALIDITY VALIDITE GÜLTIG VALIDEZ	Q.TA' Q.TY Q.TE M.GE C.AD
	1	772.1.109.1A	Vite	Screw	Vis	Schraube	Tornillo		4
	2	876.1.102.2B	Tubo sfiato	Breather pipe	Tube d'évent	Entlüfterrohr	Tubo respiradero		1
	3	484.2.075.1A	Convogliatore aria (esterno) (sinistro)	Air manifold (external) (L.H.)	Convoyeur d'air (externe) (gauche)	Luftförderer (äußere) (link)	Encanalador aire (externo) (izquierdo)		1
	4	788.1.098.1A	Guarnizione	Gasket	Garniture	Dichtung	Junta		2
	5	484.1.077.1A	Convogliatore aria (interno) (sinistro)	Air manifold (internal) (L.H.)	Convoyeur d'air (interne) (gauche)	Luftförderer (inner) (link)	Encanalador aire (interno) (izquierdo)		1
	6	772.1.042.2A	Vite	Screw	Vis	Schraube	Tornillo		6
	7	442.1.139.3B	Scatola filtro aria	Air filter box	Boîte filtre à air	Luftfilterkasten	Caja filtro aire		1
	8	758.1.036.1A	Passacavo	Fairlead	Passe-câble	Kabeldurchführung	Pasa-cable		1
	9	773.1.005.1A	Vite	Screw	Vis	Schraube	Tornillo		1
	10	852.4.021.1A	Rosetta	Washer	Rosette	Unterlegscheibe	Arandela		2
	11	877.2.006.1B	Tubo	Tube	Tube	Rohr	Tubo		1
	12	741.4.063.1A	Passatubo	Hose guide	Passe-tube	Leitungsführung	Pasatubo		1
	13	814.1.311.1A	Presa di pressione	Pressure pick-up point	Prise de pression	Drucknehmer	Toma de presión		1
	14	934.1.010.1A	Tubo	Tube	Tube	Rohr	Tubo		1
	15	442.1.184.1A	Vaso espansione	Expansion tank	Vase d'expansion	Ausdehnungsbehälter	Vaso de expansión		1
	16	791.1.067.1A	Guarnizione	Gasket	Garniture	Dichtung	Junta		2
	17	764.1.090.1A	Gommino	Rubber pad	Joint en caoutchouc	Gummistück	Junta de goma		3
	18	716.1.143.1A	Distanziale	Spacer	Entretoise	Distanzstück	Distancial		3
	19	771.1.226.1A	Vite	Screw	Vis	Schraube	Tornillo		3
	20	741.4.186.1A	Fascetta	Clamp	Collier	Schelle	Abrazadera		1
	21	484.2.076.1A	Convogliatore aria (esterno) (destro)	Air manifold (external) (R.H.)	Convoyeur d'air (externe) (droit)	Luftförderer (äußere) (recht)	Encanalador aire (externo) (derecho)		1
	22	741.4.165.1A	Fascetta	Clamp	Collier	Schelle	Abrazadera		1
	23	484.1.078.1A	Convogliatore aria (interno) (destro)	Air manifold (internal) (R.H.)	Convoyeur d'air (interne) (droit)	Luftförderer (inner) (recht)	Encanalador aire (interno) (derecho)		1
	24	426.1.020.1A	Filtro aria	Air filter	Filtre à air	Luftfilter	Filtro aire		1

N° CATALOGO: 915.1.290.1A
EMESSO: 04 - 09
CATALOGUE No: 915.1.290.1A
ISSUED: 04 - 09
Nr. CATALOGUE: 915.1.290.1A
IMPRIMEE: 04 - 09
KATALOG Nr: 915.1.290.1A
HERAUSGEGEBEN: 04 - 09
N° CATALOGO: 915.1.290.1A
IMPRIMIDA: 04 - 09

TAVOLA
DRAWING
TABLE
BILD
TABLA
029

Aspirazione aria - sfiato olio | Air intake - oil breather | Aspiration d'air - reniflard | Lufteinlass - Ölentlüftung | Aspiración aire - purga aceite

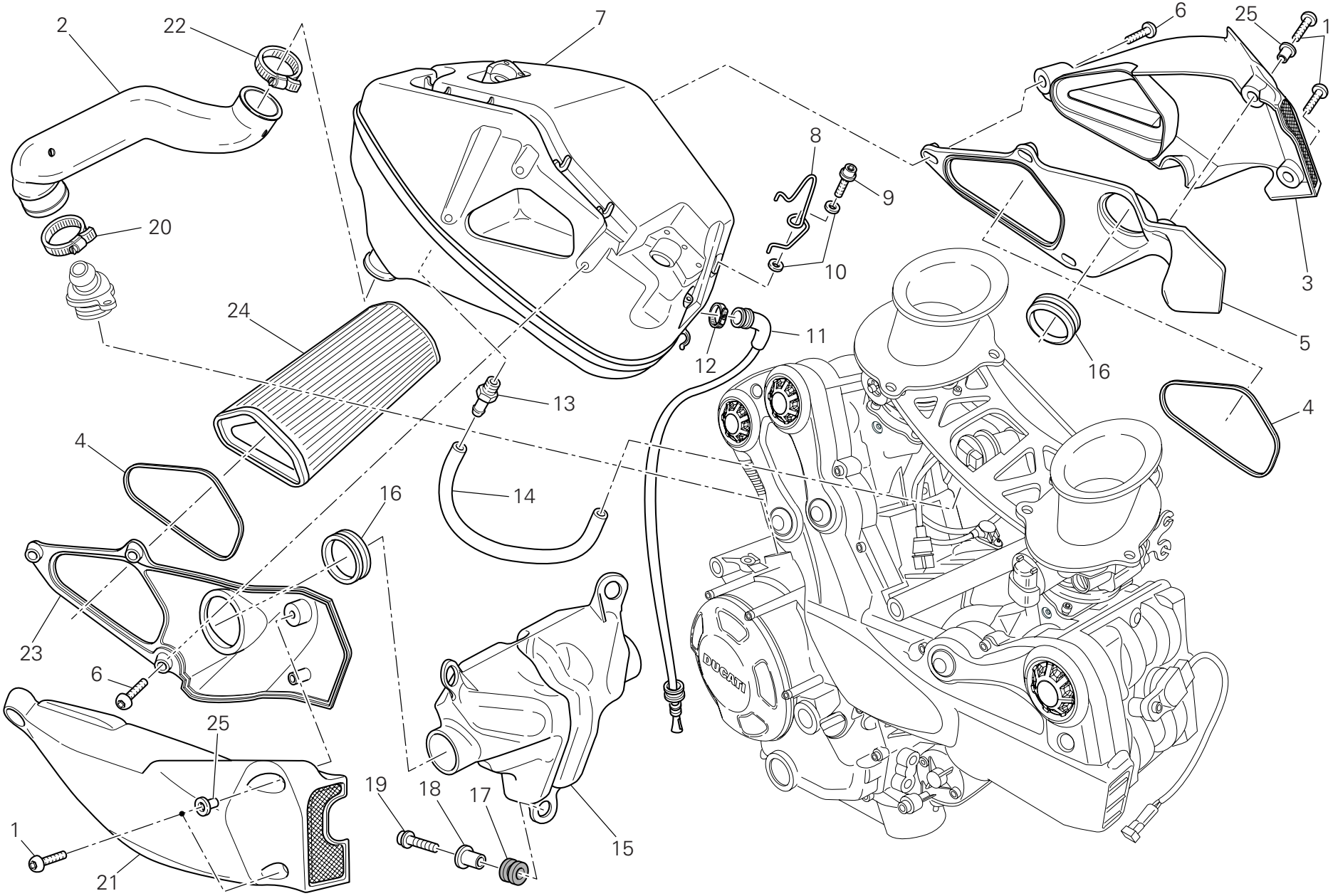

TAVOLA DRAWING TABLE BILD TABLA 029

Aspirazione aria - sfiato olio | Air intake - oil breather | Aspiration d'air - reniflard | Lufteinlass - Ölentlüftung | Aspiración aire - purga aceite

NOTE NOTES NOTES MARKE NOTAS	POS. NO. N. INDEX POS.	N.CODICE CODE NO. Nr. CODE ATRIKEL Nr. CODICO Nr.	DENOMINAZIONE	DESCRIPTION	DESIGNATION	BEZEICHNUNG	DENOMINACION	VALIDITA' VALIDITY VALIDITE GÜLTIG VALIDEZ	Q.TA' Q.TY Q.TE M.GE C.AD
	25	716.1.407.1A	Distanziale	Spacer	Entretoise	Distanzstück	Distancial		2

TAVOLA
DRAWING
TABLE
BILD
TABLA
030

Radiatore acqua | Radiator | Radiateur d'eau | Wasserkühler | Radiador agua

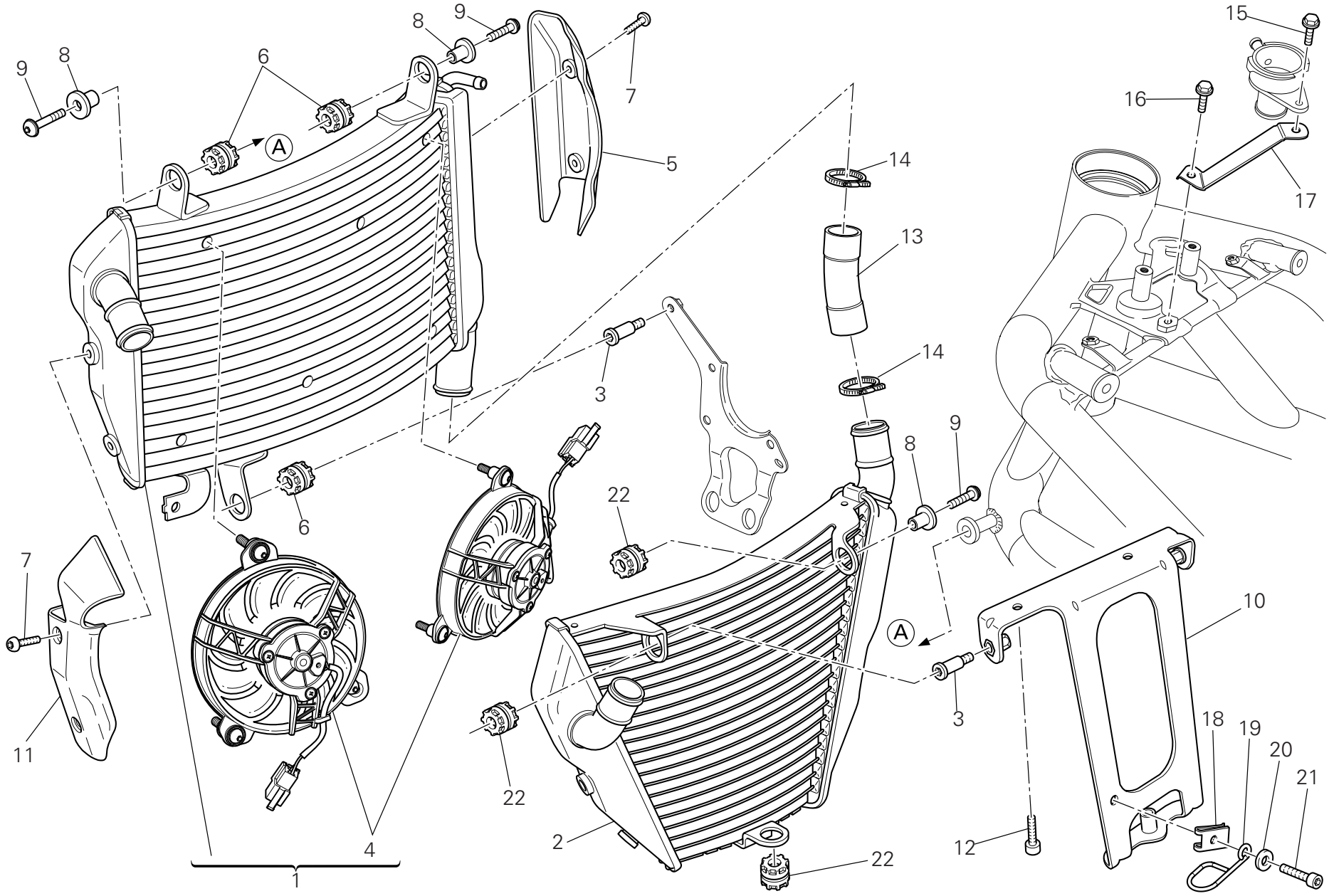

TAVOLA DRAWING TABLE BILD TABLA 030

Radiatore acqua | Radiator | Radiateur d'eau | Wasserkühler | Radiador agua

NOTE NOTES NOTES MARKE NOTAS	POS. NO. N. INDEX POS.	N.CODICE CODE NO. Nr. CODE ATRIKEL Nr. CODICO Nr.	DENOMINAZIONE	DESCRIPTION	DESIGNATION	BEZEICHNUNG	DENOMINACION	VALIDITA' VALIDITY VALIDITE GÜLTIG VALIDEZ	Q.TA' Q.TY Q.TE M.GE C.AD
	1	548.4.083.1A	Radiatore acqua (superiore)	Water radiator (upper)	Radiateur d'eau (supérieur)	Wasserkühler (höher)	Radiador agua (superior)		1
	2	548.4.084.1A	Radiatore acqua (inferiore)	Water radiator (bottom)	Radiateur d'eau (inférieur)	Wasserkühler (unterst)	Radiador agua (inferior)		1
	3	779.1.202.1B	Vite speciale	Special screw	Vis spéciale	Spezialschraube	Tornillo especial		2
	4	550.4.020.1A	Elettroventola	Electric fan	Electro-ventilateur	Elektrolüfterrad	Electroventilador		2
	5	460.1.366.1A	Protezione radiatore (destra)	Cooler cowling (R.H.)	Protection radiateur (droite)	Kühlerschutz (rechter)	Protección radiador (derecha)		1
	6	764.1.022.1A	Gommino antivibrante	Vibration damper pad	Joint en caoutchouc anti-vibration	Schwingungsdämpfergummi	Junta de goma anti-vibración		3
	7	775.1.054.1A	Vite	Screw	Vis	Schraube	Tornillo		4
	8	716.1.419.1A	Distanziale	Spacer	Entretoise	Distanzstück	Distancial		3
	9	772.4.046.3C	Vite	Screw	Vis	Schraube	Tornillo		3
	10	829.2.766.1A	Supporto (inferiore)	Holder (bottom)	Support (inférieur)	Halterung (unterst)	Soporte (inferior)		1
	11	460.1.367.1A	Protezione radiatore (sinistra)	Cooler cowling (L.H.)	Protection radiateur (gauche)	Kühlerschutz (linker)	Protección radiador (izquierda)		1
	12	771.5.064.8B	Vite	Screw	Vis	Schraube	Tornillo		2
	13	800.1.170.2A	Tubo	Tube	Tube	Rohr	Tubo		1
	14	741.4.190.1A	Fascetta	Clamp	Collier	Schelle	Abrazadera		2
	15	772.1.047.1B	Vite	Screw	Vis	Schraube	Tornillo		1
	16	772.1.059.1A	Vite	Screw	Vis	Schraube	Tornillo		1
	17	684.1.073.1A	Colonnetta	Stud bolt	Goujon	Stiftschraube	Espárrago		1
	18	850.4.038.1A	Fissaggio rapido	Quik fastening	Fixation rapide	Schnellbefestigung	Fijaciòn ràpida		1
	19	881.1.023.1A	Anello	Ring	Bague	Ring	Anillo		1
	20	852.5.027.1A	Rosetta	Washer	Rosette	Unterlegscheibe	Arandela		1
	21	772.1.061.1A	Vite	Screw	Vis	Schraube	Tornillo		1
	22	764.1.024.1A	Gommino antivibrante	Vibration damper pad	Joint en caoutchouc anti-vibration	Schwingungsdämpfergummi	Junta de goma anti-vibración		3

TAVOLA
DRAWING
TABLE
BILD
TABLA
031

Circuito di raffreddamento | Cooling system | Circuit de refroidissement | Kühlsystem | Circuito refrigerador

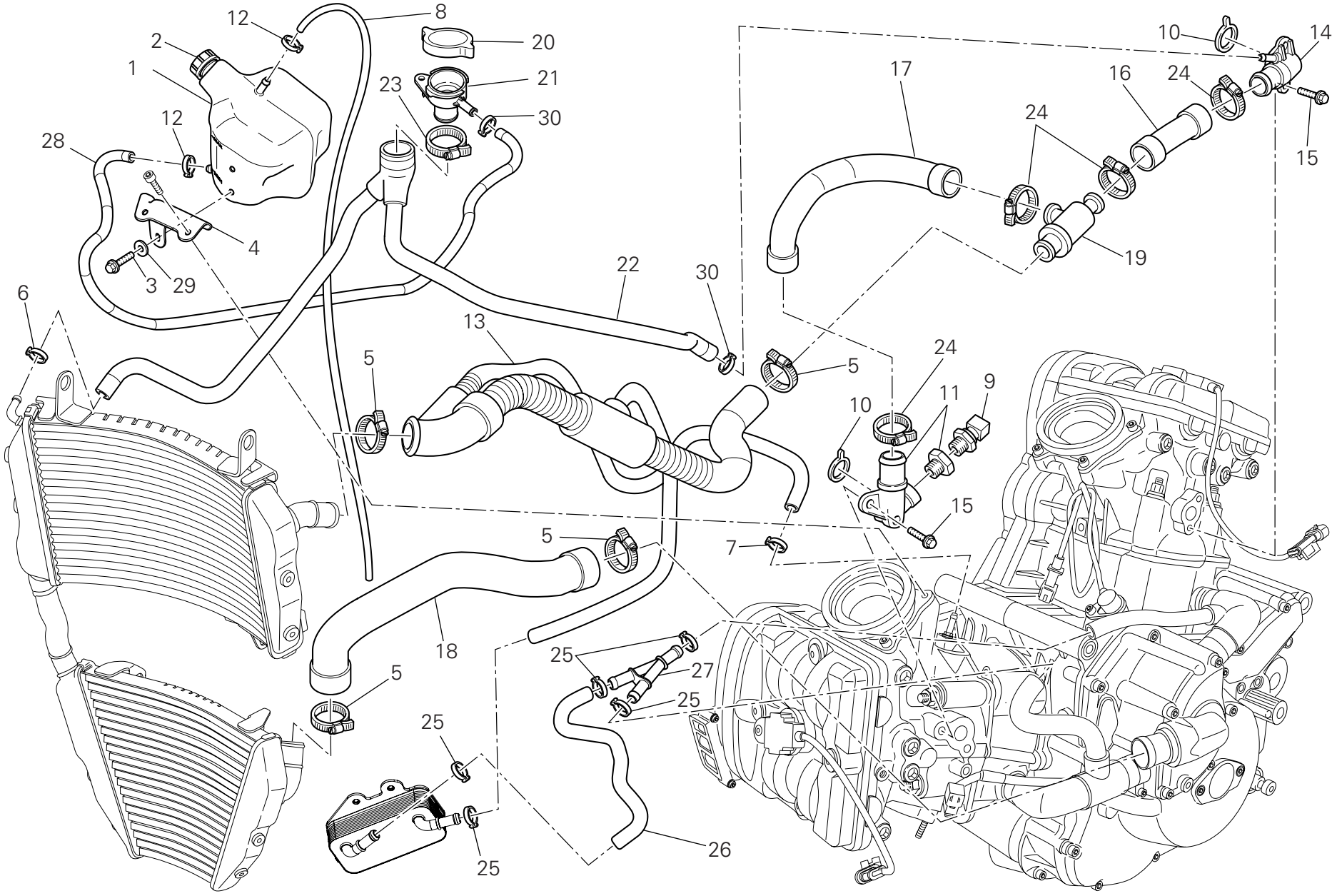

TAVOLA DRAWING TABLE BILD TABLA 031

Circuito di raffreddamento | Cooling system | Circuit de refroidissement | Kühlsystem | Circuito refrigerador

NOTE / NOTES / NOTES / MARKE / NOTAS	POS. / NO. / N. / INDEX / POS.	N.CODICE / CODE NO. / Nr. CODE / ATRIKEL Nr. / CODICO Nr.	DENOMINAZIONE	DESCRIPTION	DESIGNATION	BEZEICHNUNG	DENOMINACION	VALIDITA' / VALIDITY / VALIDITE / GÜLTIG / VALIDEZ	Q.TA' / Q.TY / Q.TE / M.GE / C.AD
	1	585.1.064.1A	Serbatoio acqua	Water tank	Réservoir d'eau	Wassertank	Depósito agua		1
	2	893.1.007.1A	Tappo serbatoio	Tank cap	Bouchon de réservoir	Tankverschluß	Tapón depósito		1
	3	772.1.059.1A	Vite	Screw	Vis	Schraube	Tornillo		2
	4	830.1.441.1A	Staffa	Bracket	Bride	Bügel	Soporte		1
	5	741.4.190.1A	Fascetta	Clamp	Collier	Schelle	Abrazadera		4
	6	741.4.153.1A	Fascetta	Clamp	Collier	Schelle	Abrazadera		1
	7	741.4.013.1B	Passatubo	Hose guide	Passe-tube	Leitungsführung	Pasatubo		1
	8	934.1.006.1A	Tubo sfiato	Breather pipe	Tube d'évent	Entlüfterrohr	Tubo respiradero		1
	9	552.4.013.1A	Sensore	Sensor	Capteur	Sensor	Sensor		1
	10	886.4.103.1A	Guarnizione OR	O-ring	Joint d'étanchéité	Dichtung OR	Junta OR		2
	11	814.1.236.1C	Raccordo uscita acqua (orizzontale)	Water outlet union (horizontal)	Raccord évacuation d'eau (horizontal)	Anschluß für Wasserablauf (waagrechter)	Conexión salida agua (horizontal)		1
	12	8A00.67610	Passatubo	Hose guide	Passe-tube	Leitungsführung	Pasatubo		2
	13	800.1.171.1A	Manicotto radiatore/termost.	Cooler/thermostat hose	Manchon radiateur/thermostat	Muffe Radiator/Thermostat	Mangueta radiador/termóstato		1
	14	814.1.326.1A	Raccordo uscita acqua (verticale)	Water outlet union (vertical)	Raccord évacuation d'eau (vertical)	Anschluß für Wasserablauf (senkrechter)	Conexión salida agua (vertical)		1
	15	772.1.062.1A	Vite	Screw	Vis	Schraube	Tornillo		4
	16	800.1.172.1A	Manicotto termostato/testa (verticale)	Thermostat/pump hose (vertical)	Manchon thermostat/tête (vertical)	Muffe Thermoastat/Zylinderkopf (senkrechter)	Mangueta termóstato/culata (vertical)		1
	17	800.1.173.1A	Manicotto termostato/testa (orizzontale)	Thermostat/pump hose (horizontal)	Manchon thermostat/tête (horizontal)	Muffe Thermoastat/Zylinderkopf (waagrechter)	Mangueta termóstato/culata (horizontal)		1
	18	800.1.169.1A	Manicotto pompa/radiatore	Pump/cooler hose	Manchon pompe/radiateur	Muffe für Pumpe/Kühler	Mangueta bomba/radiador		1
	19	553.4.004.1A	Termostato	Thermostat	Thermostat	Thermostat	Termóstato		1
	20	872.4.060.1A	Tappo	Cap	Bouchon	Verschluß	Tapón		1
	21	668.4.001.1A	Bocchettone	Filler	Goulotte	Stutzen	Boca		1
	22	800.1.177.1A	Manicotto radiatore/tappo	Cooler/cap hose	Manchon radiateur/bouchon	Muffe Radiator/Verschluß	Mangueta radiador/Tapón		1

N° CATALOGO: 915.1.290.1A
EMESSO: 04 - 09
CATALOGUE No: 915.1.290.1A
ISSUED: 04 - 09
Nr. CATALOGUE: 915.1.290.1A
IMPRIMEE: 04 - 09
KATALOG Nr: 915.1.290.1A
HERAUSGEGEBEN: 04 - 09
N° CATALOGO: 915.1.290.1A
IMPRIMIDA: 04 - 09

TAVOLA
DRAWING
TABLE
BILD
TABLA
031

Circuito di raffreddamento | Cooling system | Circuit de refroidissement | Kühlsystem | Circuito refrigerador

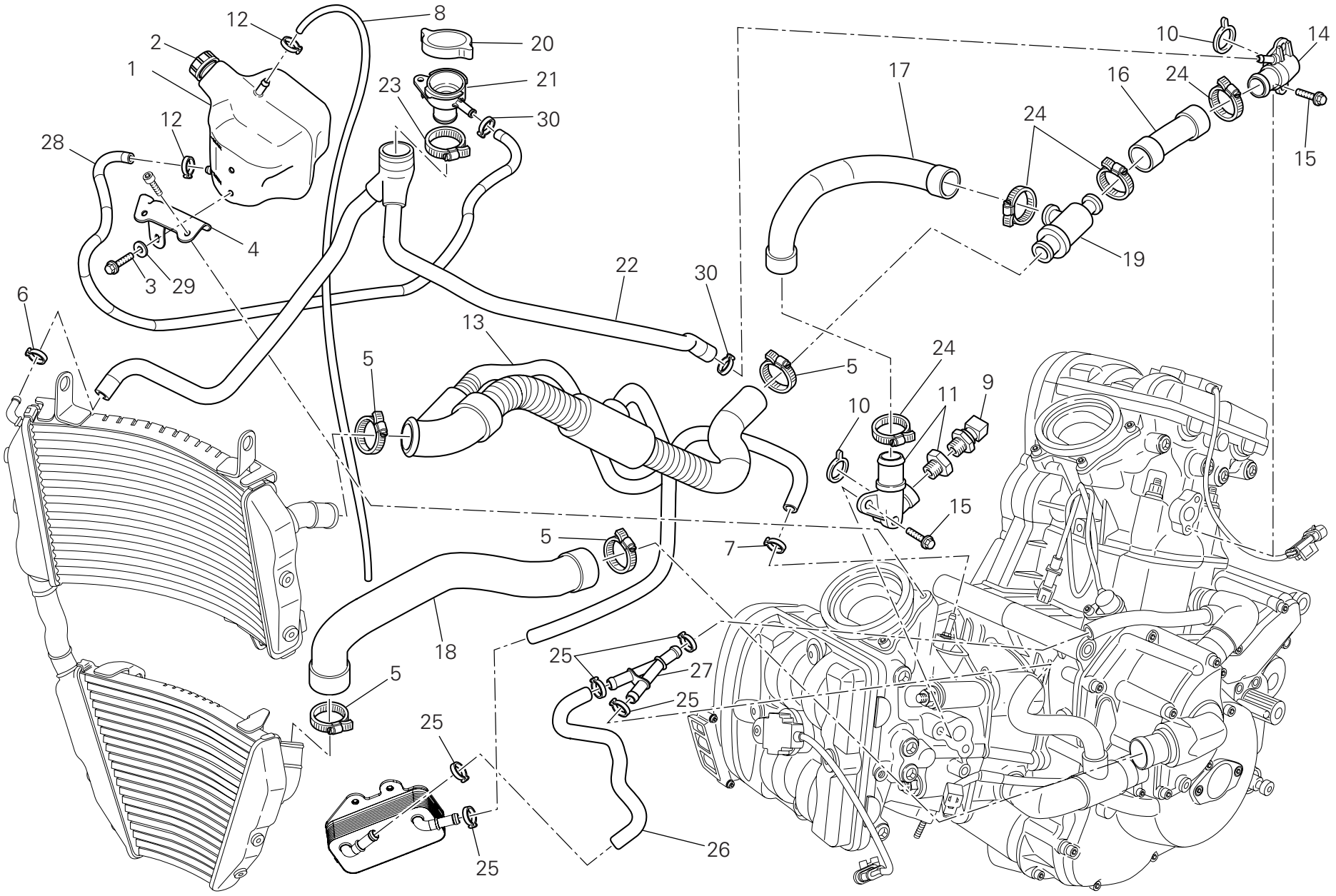

TAVOLA DRAWING TABLE BILD TABLA 031

Circuito di raffreddamento | Cooling system | Circuit de refroidissement | Kühlsystem | Circuito refrigerador

NOTE NOTES NOTES MARKE NOTAS	POS. NO. N. INDEX POS.	N.CODICE CODE NO. Nr. CODE ATRIKEL Nr. CODICO Nr.	DENOMINAZIONE	DESCRIPTION	DESIGNATION	BEZEICHNUNG	DENOMINACION	VALIDITA' VALIDITY VALIDITE GÜLTIG VALIDEZ	Q.TA' Q.TY Q.TE M.GE C.AD
	23	741.4.156.1A	Fascetta	Clamp	Collier	Schelle	Abrazadera		1
	24	741.4.192.1A	Fascetta	Clamp	Collier	Schelle	Abrazadera		4
	25	741.4.130.1A	Fascetta	Clamp	Collier	Schelle	Abrazadera		5
	26	800.1.176.1A	Manicotto in gomma	Rubber hose	Manchon caoutchouc	Gummimuffe	Mangueta de goma		1
	27	814.1.327.1A	Raccordo "Y"	Union "Y"	Raccord "Y"	Anschluß "Y"	Empalme "Y"		1
	28	934.1.012.1A	Tubo	Tube	Tube	Rohr	Tubo		1
	29	852.1.176.1A	Rosetta	Washer	Rosette	Unterlegscheibe	Arandela		2
	30	741.4.198.1A	Fascetta	Clamp	Collier	Schelle	Abrazadera		2

TAVOLA
DRAWING
TABLE
BILD
TABLA
032

Serbatoio | Fuel tank | Réservoir carburant | Kraftstofftank | Depósito

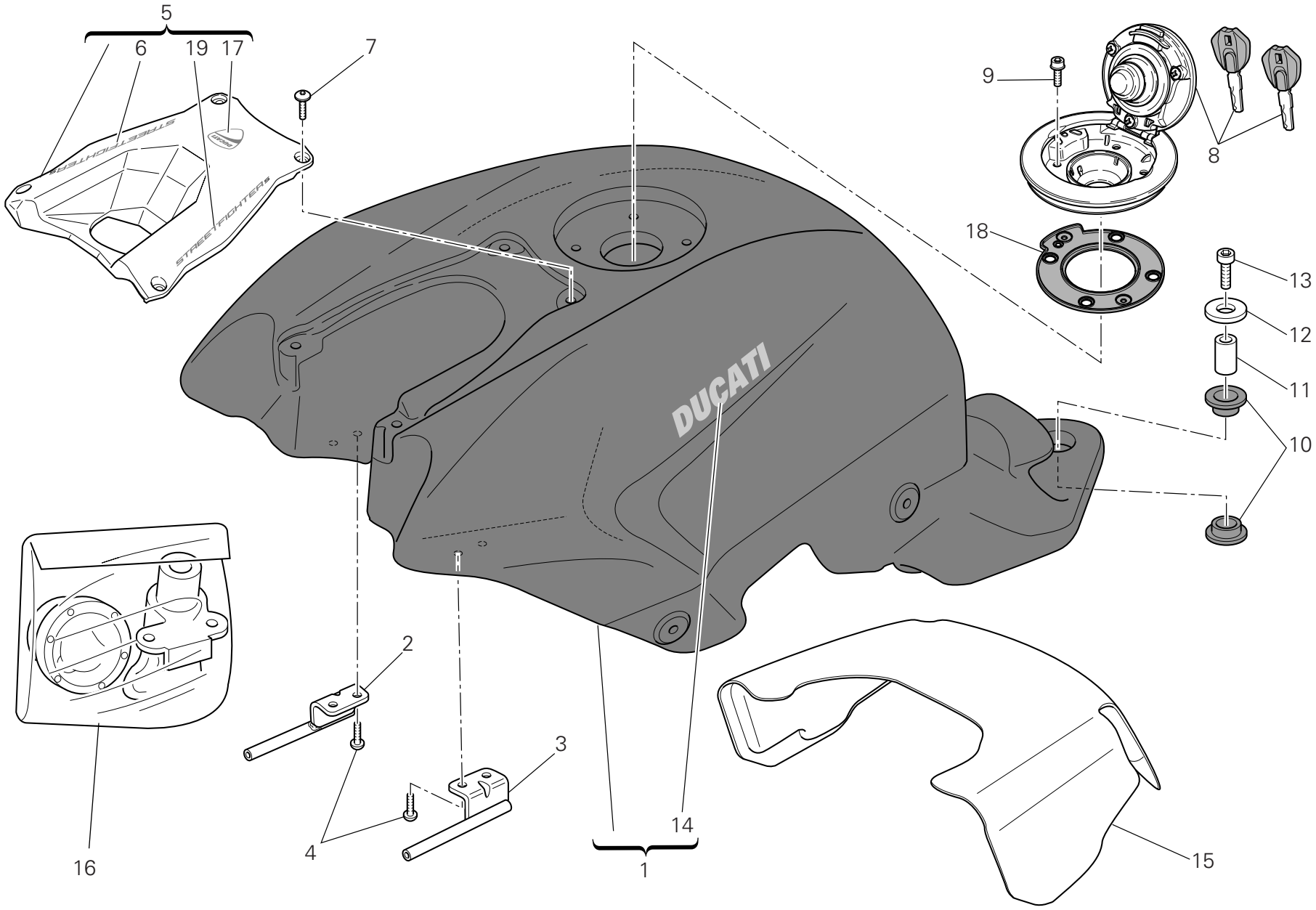

TAVOLA DRAWING TABLE BILD TABLA 032

Serbatoio | Fuel tank | Réservoir carburant | Kraftstofftank | Depósito

NOTE NOTES NOTES MARKE NOTAS	POS. NO. N. INDEX POS.	N.CODICE CODE NO. Nr. CODE ATRIKEL Nr. CODICO Nr.	DENOMINAZIONE	DESCRIPTION	DESIGNATION	BEZEICHNUNG	DENOMINACION	VALIDITA' VALIDITY VALIDITE GÜLTIG VALIDEZ	Q.TA' Q.TY Q.TE M.GE C.AD
	1	586.1.172.1AA	Serbatoio (ROSSO)	Tank (RED)	Rèservoir (ROUGE)	Kraftsofftank (ROT)	Dèposito (ROJO)		1
	1	586.1.172.1AB	Serbatoio (MIDNIGHT BLACK)	Tank (MIDNIGHT BLACK)	Rèservoir (MIDNIGHT BLACK)	Kraftsofftank (MIDNIGHT BLACK)	Dèposito (MIDNIGHT BLACK)		1
	2	587.1.051.2A	Attacco anteriore serbatoio (destro)	Tank front connection (R.H.)	Fixation avant réservoir (droit)	Vorderer Tankanschluss (recht)	Toma de sujeción delantera depósito (derecho)		1
	3	587.1.052.2A	Attacco anteriore serbatoio (sinistro)	Tank front connection (L.H.)	Fixation avant réservoir (gauche)	Vorderer Tankanschluss (link)	Toma de sujeción delantera depósito (izquierdo)		1
	4	772.1.050.1C	Vite	Screw	Vis	Schraube	Tornillo		4
	5	480.2.269.1B	Coperchio	Cover	Couvercle	Deckel	Tapa		1
	6	438.1.080.1AS	Decal "Streetfighter S" (destra)	Decal "Streetfighter S" (R.H.)	Décalcomanie "Streetfighter S" (droite)	Klebebild "Streetfighter S" (rechter)	Calcomanía "Streetfighter S" (derecha)		1
	7	775.1.051.1B	Vite	Screw	Vis	Schraube	Tornillo		4
	8	895.2.020.1A	Tappo serbatoio	Tank cap	Bouchon de réservoir	Tankverschluß	Tapón depósito		1
	9	771.5.640.8B	Vite	Screw	Vis	Schraube	Tornillo		4
	10	764.1.001.1A	Gommino	Rubber pad	Joint en caoutchouc	Gummistück	Junta de goma		2
	11	713.1.330.1A	Distanziale	Spacer	Entretoise	Distanzstück	Distancial		1
	12	852.1.099.1A	Rosetta	Washer	Rosette	Unterlegscheibe	Arandela		1
	13	771.5.728.8B	Vite	Screw	Vis	Schraube	Tornillo		1
	14	438.1.365.1AA	Decalcomania "DUCATI" (per ROSSO)	Sticker "DUCATI" (for RED)	Décalcomanie "DUCATI" (pour ROUGE)	Aufkleber "DUCATI" (fur ROT)	Adhesivo "DUCATI" (para ROJO)		2
	14	438.1.365.1AT	Decalcomania "DUCATI" (per MIDNIGHT BLACK)	Sticker "DUCATI" (for MIDNIGHT BLACK)	Décalcomanie "DUCATI" (pour MIDNIGHT BLACK)	Aufkleber "DUCATI" (fur MIDNIGHT BLACK)	Adhesivo "DUCATI" (para MIDNIGHT BLACK)		2
	15	486.1.081.1A	Pannello	Panel	Panneau	Tafel	Panel		1
	16	598.2.064.1C	Kit serrature	Locks kit	Gr. serrure	Shlobset	Kit cerraduras		1
	17	438.1.082.1A	Decalcomania "DUCATI"	Sticker "DUCATI"	Décalcomanie "DUCATI"	Aufkleber "DUCATI"	Adhesivo "DUCATI"		1
	18	866.4.006.1A	Guarnizione	Gasket	Garniture	Dichtung	Junta		1
	19	438.1.083.1AS	Decal "Streetfighter S" (sinistra)	Decal "Streetfighter S" (L.H.)	Décalcomanie "Streetfighter S" (gauche)	Klebebild "Streetfighter S" (linker)	Calcomanía "Streetfighter S" (izquierda)		1

N° CATALOGO: 915.1.290.1A EMESSO: 04 - 09 | CATALOGUE No: 915.1.290.1A ISSUED: 04 - 09 | Nr. CATALOGUE: 915.1.290.1A IMPRIMEE: 04 - 09 | KATALOG Nr: 915.1.290.1A HERAUSGEGEBEN: 04 - 09 | N° CATALOGO: 915.1.290.1A IMPRIMIDA: 04 - 09

TAVOLA
DRAWING
TABLE
BILD
TABLA
032a

Impianto alimentazione | Fuel system | Systeme d'alimentation | Kraftstoffsystem | Sistema de alimentación

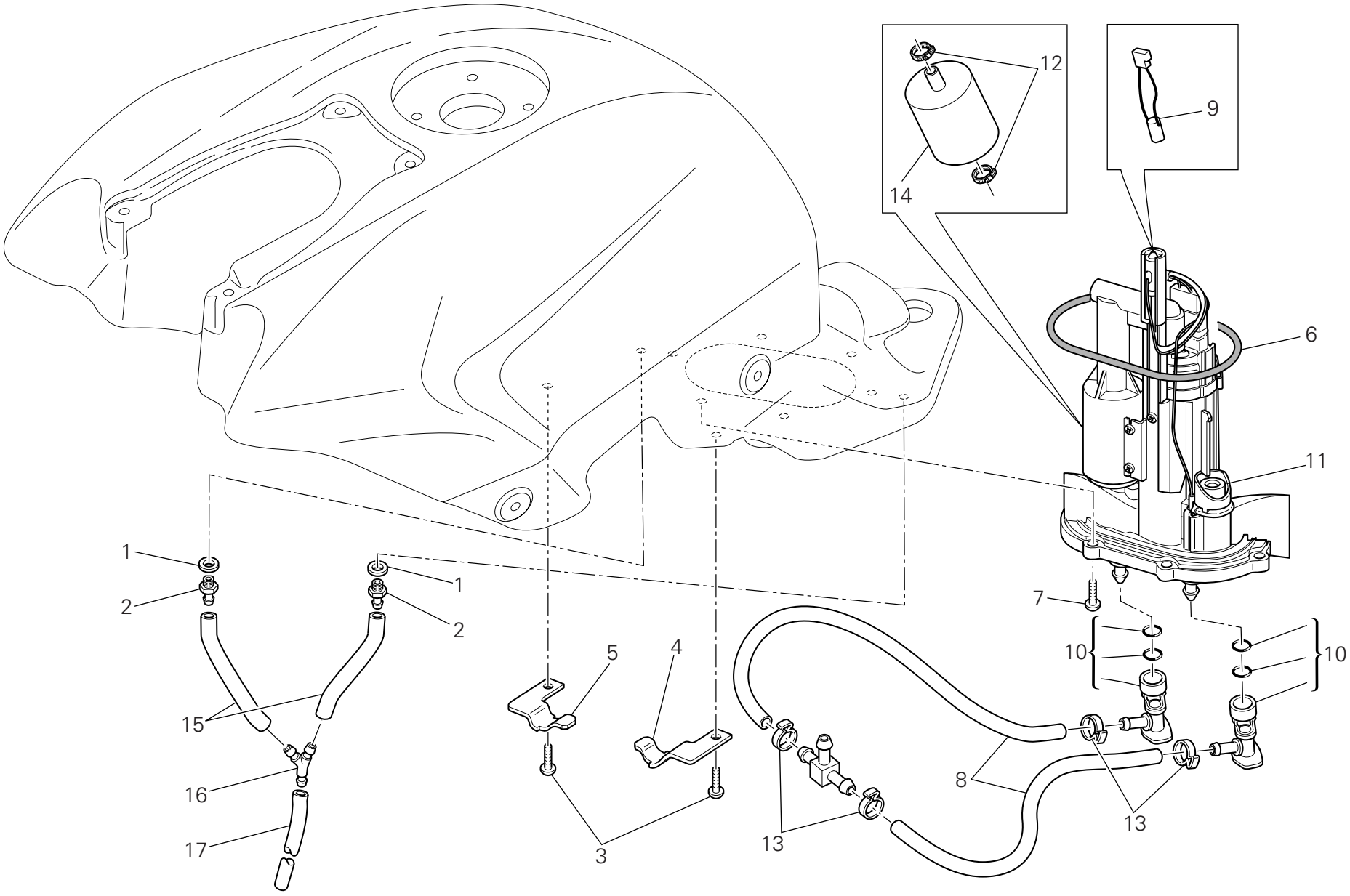

TAVOLA DRAWING TABLE BILD TABLA 032a

Impianto alimentazione | Fuel system | Systeme d'alimentation | Kraftstoffsystem | Sistema de alimentación

NOTE NOTES NOTES MARKE NOTAS	POS. NO. N. INDEX POS.	N.CODICE CODE NO. Nr. CODE ATRIKEL Nr. CODICO Nr.	DENOMINAZIONE	DESCRIPTION	DESIGNATION	BEZEICHNUNG	DENOMINACION	VALIDITA' VALIDITY VALIDITE GÜLTIG VALIDEZ	Q.TA' Q.TY Q.TE M.GE C.AD
	1	886.1.013.1A	Guarnizione	Gasket	Garniture	Dichtung	Junta		2
	2	814.1.179.1A	Raccordo	Union	Raccord	Anschluß	Empalme		2
	3	775.1.051.1A	Vite	Screw	Vis	Schraube	Tornillo		2
	4	830.1.555.1A	Piastrino (sinistro)	Plate (L.H.)	Plaquette (gauche)	Plättchen (link)	Lámina (izquierdo)		1
	5	830.1.554.1A	Piastrino (destro)	Plate (R.H.)	Plaquette (droit)	Plättchen (recht)	Lámina (derecho)		1
	6	886.5.048.1A	Anello OR	O-Ring	Bague d'étanchéité	O-Ring	Anillo OR		1
	7	771.1.044.1A	Vite	Screw	Vis	Schraube	Tornillo		6
	8	590.1.360.1A	Tubo	Tube	Tube	Rohr	Tubo		2
	9	552.4.048.1A	Termistore	Thermistor	Thermistor	Thermistor	Termistor		1
	10	814.4.010.1A	Raccordo rapido	Quick-coupling union	Raccord rapide	Steckanschluß	Conexión rápida		2
	11	160.2.366.1A	Flangia	Flange	Bride	Flansch	Brida		1
	12	699.2.345.1A	Kit fascette	Clamps kit	Jeu collier	Kit schelle	Kit abrazadera		1
	13	287.4.024.1B	Fascetta	Clamp	Collier	Schelle	Abrazadera		4
	14	425.4.004.1B	Filtro benzina	Fuel filter	Filtre à essence	Benzinfilter	Filtro gasolina		1
	15	590.1.304.1A	Tubo	Tube	Tube	Rohr	Tubo		2
	16	616.1.002.1A	Raccordo "Y"	Union "Y"	Raccord "Y"	Anschluß "Y"	Empalme "Y"		1
	17	590.1.305.1A	Tubo	Tube	Tube	Rohr	Tubo		1

TAVOLA DRAWING TABLE BILD TABLA 033

Sella | Seat | Selle | Sitzbank | Asiento

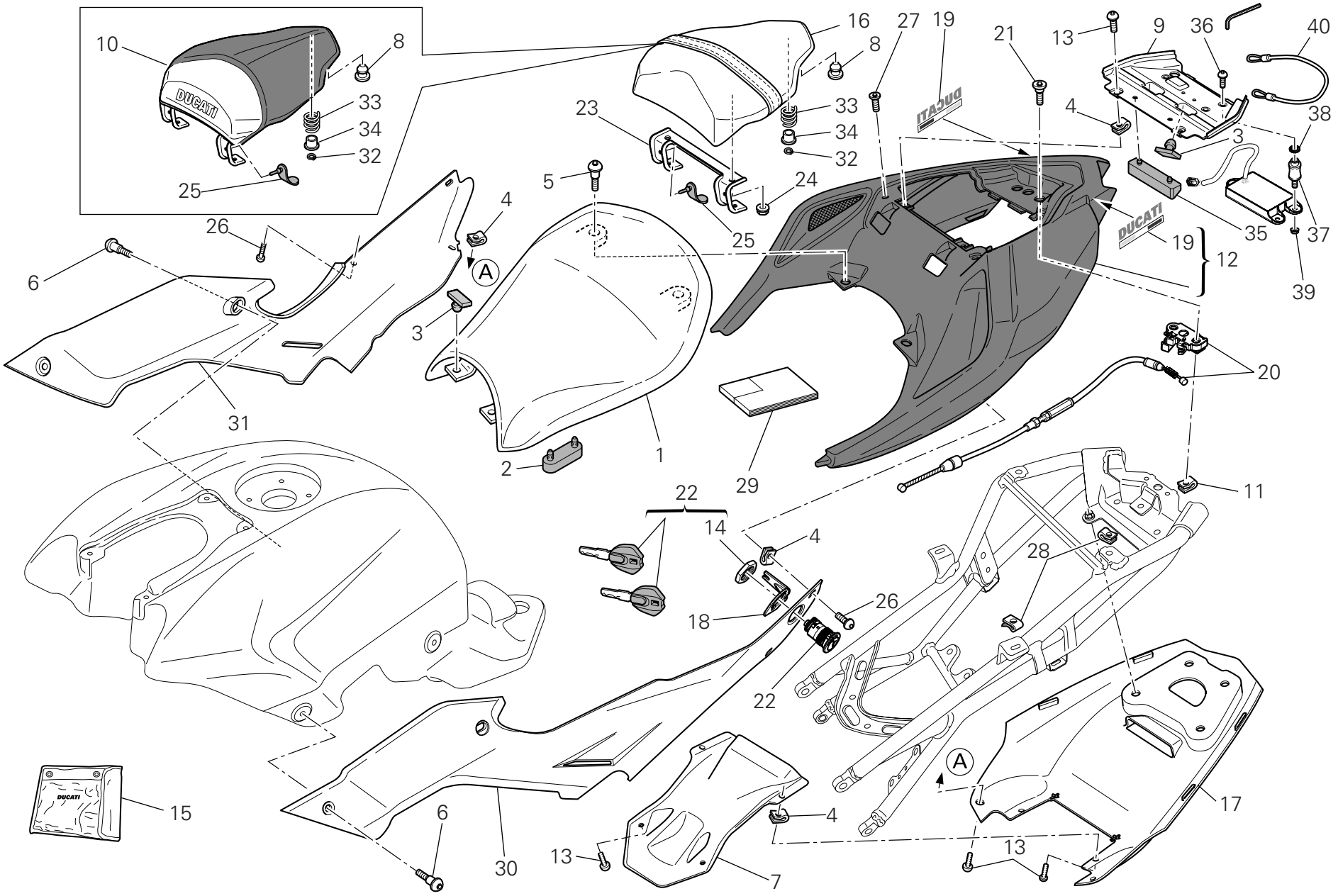

TAVOLA DRAWING TABLE BILD TABLA 033

Sella | Seat | Selle | Sitzbank | Asiento

NOTE NOTES NOTES MARKE NOTAS	POS. NO. N. INDEX POS.	N.CODICE CODE NO. Nr. CODE ATRIKEL Nr. CODICO Nr.	DENOMINAZIONE	DESCRIPTION	DESIGNATION	BEZEICHNUNG	DENOMINACION	VALIDITA' VALIDITY VALIDITE GÜLTIG VALIDEZ	Q.TA' Q.TY Q.TE M.GE C.AD
	1	595.1.100.1A	Sella pilota	Rider seat	Selle pilote	Fahrersattel	Sillín piloto		1
	2	866.1.104.1A	Tampone in gomma (grande)	Rubber pad (big)	Tampon en caoutchouc (grand)	Gummistopfen (groß)	Apoyo de goma (grande)		4
	3	866.1.118.1A	Tampone in gomma (piccolo)	Rubber pad (little)	Tampon en caoutchouc (petit)	Gummistopfen (klein)	Apoyo de goma (pequeño)		4
	4	850.4.047.1A	Fissaggio rapido	Quik fastening	Fixation rapide	Schnellbefestigung	Fijaciòn ràpida		10
	5	772.1.084.2A	Vite speciale	Special screw	Vis spéciale	Spezialschraube	Tornillo especial		2
	6	772.1.085.3B	Vite speciale	Special screw	Vis spéciale	Spezialschraube	Tornillo especial		4
	7	483.3.082.1B	Codone (anteriore) (inferiore)	Tail guard (front) (bottom)	Corps de selle (avant) (inférieur)	Heck (vorderes) (unterst)	Cuerpo asiento (delantero) (inferior)		1
	8	866.1.107.1A	Tampone in gomma (posteriore)	Rubber pad (rear)	Tampon en caoutchouc (arriere)	Gummistopfen (hinterers)	Apoyo de goma (trasero)		4
	9	483.1.081.3A	Vaschetta	Chamber	Cuvette	Wanne	Contenedor		1
	10	247.1.342.1AA	Coperchio sella (ROSSO)	Cover seat (RED)	Couvercle selle (ROUGE)	Beifahrersitzabdeckung (ROT)	Tapa sillín (ROJO)		1
	10	247.1.342.1AB	Coperchio sella (MIDNIGHT BLACK)	Cover seat (MIDNIGHT BLACK)	Couvercle selle (MIDNIGHT BLACK)	Beifahrersitzabdeckung (MIDNIGHT BLACK)	Tapa sillín (MIDNIGHT BLACK)		1
	11	850.4.038.1A	Fissaggio rapido	Quik fastening	Fixation rapide	Schnellbefestigung	Fijaciòn ràpida		2
	12	483.2.075.1AA	Codone (ROSSO)	Tail guard (RED)	Corps de selle (ROUGE)	Heck (ROT)	Cuerpo asiento (ROJO)		1
	12	483.2.075.1AB	Codone (MIDNIGHT BLACK)	Tail guard (MIDNIGHT BLACK)	Corps de selle (MIDNIGHT BLACK)	Heck (MIDNIGHT BLACK)	Cuerpo asiento (MIDNIGHT BLACK)		1
	13	775.5.025.1A	Vite	Screw	Vis	Schraube	Tornillo		6
	14	750.1.155.1A	Dado speciale	Special nut	Ecrou spéciale	Spezialmutter	Tuerca especial		1
	15	697.2.025.2A	Borsa attrezzi	Tool bag	Trousse à outils	Werkzeugtasche	Bolsa herramientas		1
	16	595.1.101.1A	Sella passeggero	Pillion rider seat	Selle passager	Beifahrersitz	Sillín pasajero		1
	17	483.1.076.1A	Codone (posteriore) (inferiore)	Tail guard (rear) (bottom)	Corps de selle (arriere) (inférieur)	Heck (hinterers) (unterst)	Cuerpo asiento (trasero) (inferior)		1
	18	827.1.482.1A	Piastrino	Plate	Plaquette	Plättchen	Lámina		1
	19	438.1.081.1A	Decalcomania "DUCATI" (per ROSSO)	Sticker "DUCATI" (for RED)	Décalcomanie "DUCATI" (pour ROUGE)	Aufkleber "DUCATI" (fur ROT)	Adhesivo "DUCATI" (para ROJO)		2

N° CATALOGO: 915.1.290.1A EMESSO: 04 - 09 | CATALOGUE No: 915.1.290.1A ISSUED: 04 - 09 | Nr. CATALOGUE: 915.1.290.1A IMPRIMEE: 04 - 09 | KATALOG Nr: 915.1.290.1A HERAUSGEGEBEN: 04 - 09 | N° CATALOGO: 915.1.290.1A IMPRIMIDA: 04 - 09

TAVOLA DRAWING TABLE BILD TABLA 033

Sella | Seat | Selle | Sitzbank | Asiento

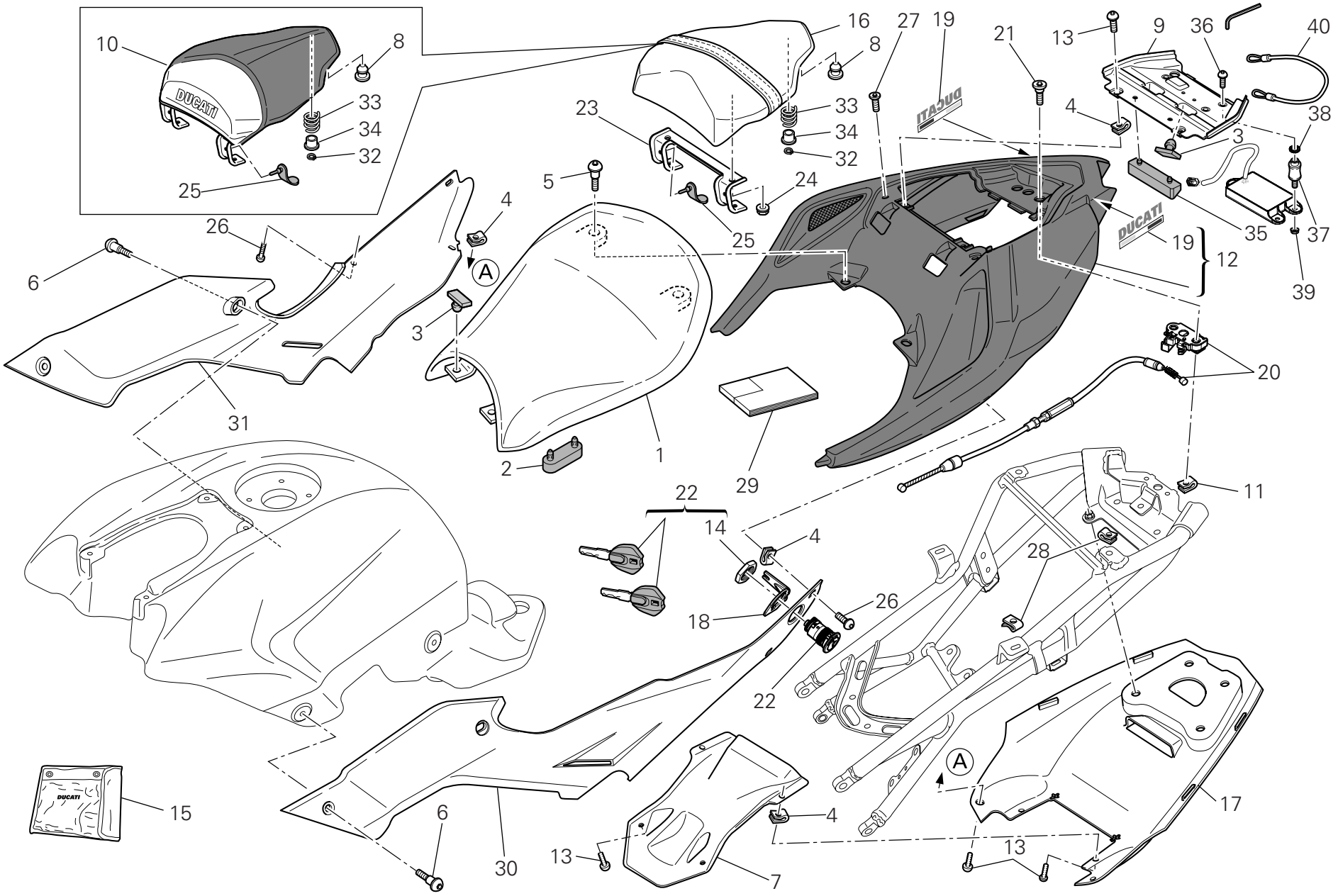

TAVOLA DRAWING TABLE BILD TABLA 033

Sella | Seat | Selle | Sitzbank | Asiento

NOTE NOTES NOTES MARKE NOTAS	POS. NO. N. INDEX POS.	N.CODICE CODE NO. Nr. CODE ATRIKEL Nr. CODICO Nr.	DENOMINAZIONE	DESCRIPTION	DESIGNATION	BEZEICHNUNG	DENOMINACION	VALIDITA' VALIDITY VALIDITE GÜLTIG VALIDEZ	Q.TA' Q.TY Q.TE M.GE C.AD
	19	438.1.081.1AT	Decalcomania "DUCATI" (per MIDNIGHT BLACK)	Sticker "DUCATI" (for MIDNIGHT BLACK)	Décalcomanie "DUCATI" (pour MIDNIGHT BLACK)	Aufkleber "DUCATI" (fur MIDNIGHT BLACK)	Adhesivo "DUCATI" (para MIDNIGHT BLACK)		2
	20	598.1.013.1A	Chiavistello per serratura	Lock latch	Verrou pour serrure	Riegel für Verschluß	Cerrojo para cerradura		1
	21	779.1.498.1A	Vite speciale	Special screw	Vis spéciale	Spezialschraube	Tornillo especial		2
	22	598.2.061.1A	Serratura sella	Seat lock	Serrure selle	Sattelschloß	Cerradura sillín		1
	23	830.1.564.1A	Gancio	Hook	Crochet	Haken	Gancho		1
	24	749.4.031.1A	Dado	Nut	Ecrou	Mutter	Tuerca		4
	25	764.1.054.1A	Gommino	Rubber pad	Joint en caoutchouc	Gummistück	Junta de goma		4
	26	772.1.109.1A	Vite	Screw	Vis	Schraube	Tornillo		4
	27	779.1.499.2A	Vite speciale	Special screw	Vis spéciale	Spezialschraube	Tornillo especial		2
	28	850.4.055.1A	Fissaggio rapido	Quik fastening	Fixation rapide	Schnellbefestigung	Fijaciòn ràpida		14
I	29	913.7.141.1F	Libretto uso e manutenzione	Owner's manual	Manuel d'utilisation et entretien	Anleitungs- und Wartungsheft	Manual de uso y entretenimiento		1
F	29	913.7.141.1F	Libretto uso e manutenzione	Owner's manual	Manuel d'utilisation et entretien	Anleitungs- und Wartungsheft	Manual de uso y entretenimiento		1
D	29	913.7.141.1F	Libretto uso e manutenzione	Owner's manual	Manuel d'utilisation et entretien	Anleitungs- und Wartungsheft	Manual de uso y entretenimiento		1
GB	29	913.7.141.1F	Libretto uso e manutenzione	Owner's manual	Manuel d'utilisation et entretien	Anleitungs- und Wartungsheft	Manual de uso y entretenimiento		1
GB	29	913.7.141.1G	Libretto uso e manutenzione	Owner's manual	Manuel d'utilisation et entretien	Anleitungs- und Wartungsheft	Manual de uso y entretenimiento		1
F	29	913.7.141.1G	Libretto uso e manutenzione	Owner's manual	Manuel d'utilisation et entretien	Anleitungs- und Wartungsheft	Manual de uso y entretenimiento		1
J	29	913.7.141.1G	Libretto uso e manutenzione	Owner's manual	Manuel d'utilisation et entretien	Anleitungs- und Wartungsheft	Manual de uso y entretenimiento		1
E	29	913.7.141.1G	Libretto uso e manutenzione	Owner's manual	Manuel d'utilisation et entretien	Anleitungs- und Wartungsheft	Manual de uso y entretenimiento		1
E	29	913.7.141.1H	Libretto uso e manutenzione	Owner's manual	Manuel d'utilisation et entretien	Anleitungs- und Wartungsheft	Manual de uso y entretenimiento		1
P	29	913.7.141.1H	Libretto uso e manutenzione	Owner's manual	Manuel d'utilisation et entretien	Anleitungs- und Wartungsheft	Manual de uso y entretenimiento		1

TAVOLA DRAWING TABLE BILD TABLA 033

Sella | Seat | Selle | Sitzbank | Asiento

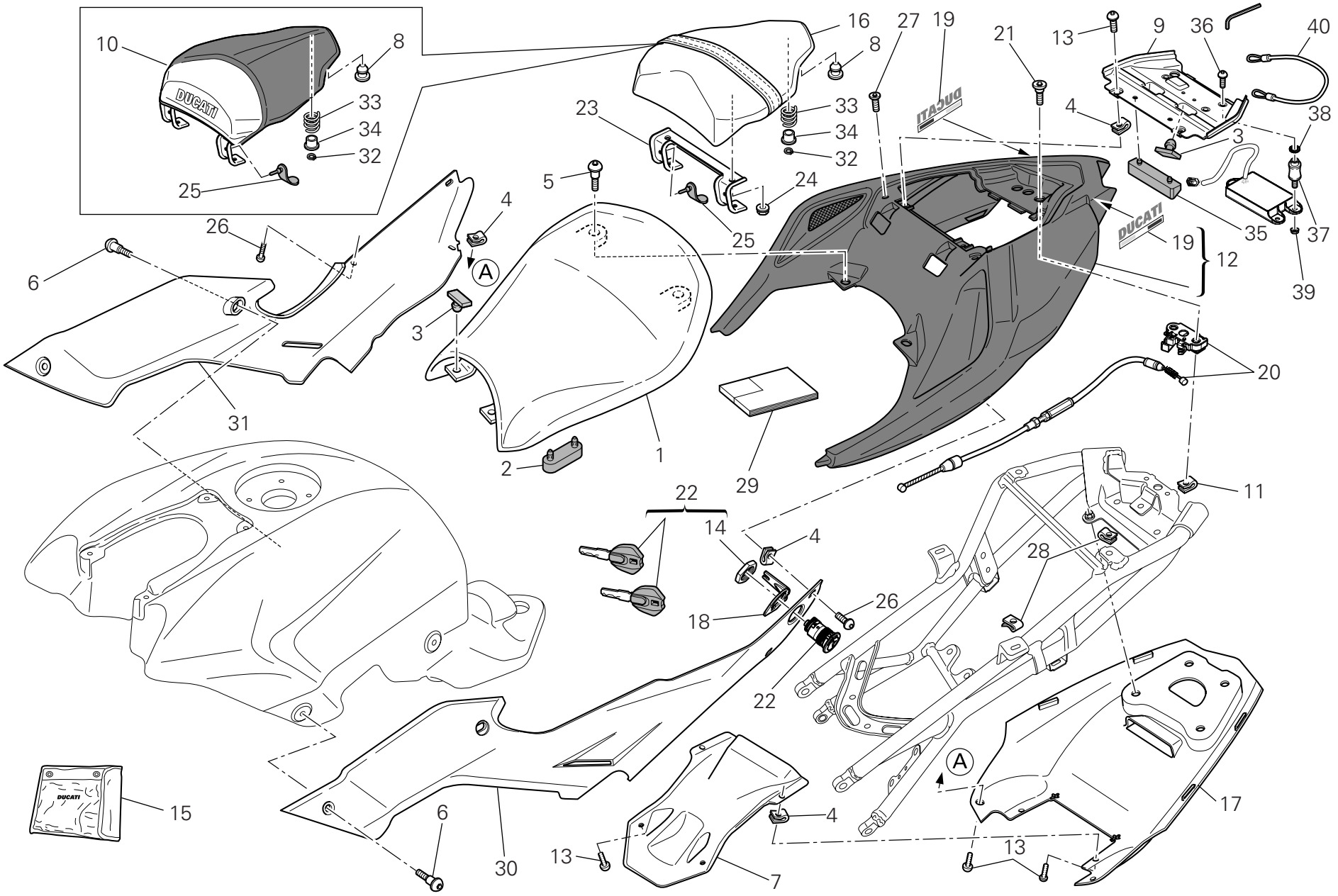

TAVOLA DRAWING TABLE BILD TABLA 033

Sella | Seat | Selle | Sitzbank | Asiento

NOTE NOTES NOTES MARKE NOTAS	POS. NO. N. INDEX POS.	N.CODICE CODE NO. Nr. CODE ATRIKEL Nr. CODICO Nr.	DENOMINAZIONE	DESCRIPTION	DESIGNATION	BEZEICHNUNG	DENOMINACION	VALIDITA' VALIDITY VALIDITE GÜLTIG VALIDEZ	Q.TA' Q.TY Q.TE M.GE C.AD
GR	29	913.7.141.1H	Libretto uso e manutenzione	Owner's manual	Manuel d'utilisation et entretien	Anleitungs- und Wartungsheft	Manual de uso y entretenimiento		1
F	29	913.7.141.1L	Libretto uso e manutenzione	Owner's manual	Manuel d'utilisation et entretien	Anleitungs- und Wartungsheft	Manual de uso y entretenimiento		1
NL	29	913.7.141.1L	Libretto uso e manutenzione	Owner's manual	Manuel d'utilisation et entretien	Anleitungs- und Wartungsheft	Manual de uso y entretenimiento		1
	30	482.1.156.1A	Fianchetto (sinistro)	Body panel (L.H.)	Panneau latéral (gauche)	Seitenabdeckung (link)	Lateral (izquierdo)		1
	31	482.1.157.1A	Fianchetto (destro)	Body panel (R.H.)	Panneau latéral (droit)	Seitenabdeckung (recht)	Lateral (derecho)		1
	32	884.4.025.1A	Anello seeger	Circlip	Circlip	Seegerring	Anillo seeger		2
	33	799.1.175.1A	Molla	Spring	Ressort	Feder	Muelle		2
	34	841.1.037.1A	Scodellino	Retainer	Cuvette	Teller	Platillo		2
	35	866.1.108.2A	Tampone appoggio batteria	Battery resting buffer	Tampon support de batterie	Batterieauflagestopfen	Punzón soporte batería		1
	36	772.1.104.1A	Vite	Screw	Vis	Schraube	Tornillo		3
	37	700.1.060.1A	Antivibrante	Vibration damper	Antivibration	Schwingungsdämpfer	Anti-vibración		3
	38	855.4.001.1A	Rosetta elastica	Spring washer	Rosette élastique	Federscheibe	Arandela de presión		3
	39	748.1.035.1A	Dado	Nut	Ecrou	Mutter	Tuerca		3
	40	732.1.017.1A	Cavo antifurto casco	Helmet anti-theft wire	Câble antivol casque	Helmsicherungskabel	Cable antirrobo casco		1

TAVOLA
DRAWING
TABLE
BILD
TABLA
034

Semicarenatura | Half fairing | Demi-carénage | Halbverkleidet | Semicarenado

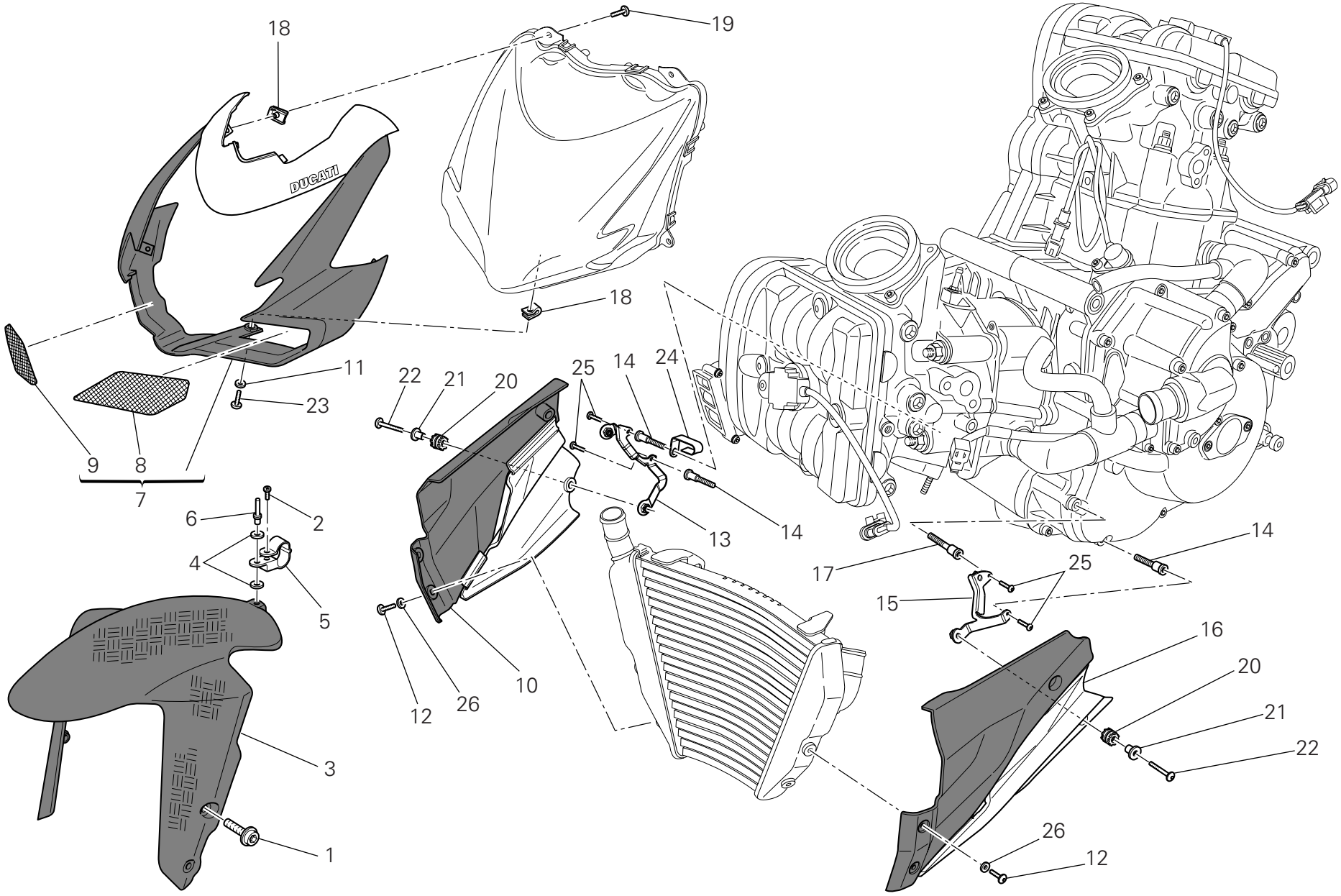

TAVOLA DRAWING TABLE BILD TABLA 034

Semicarenatura | Half fairing | Demi-carénage | Halbverkleidet | Semicarenado

NOTE NOTES NOTES MARKE NOTAS	POS. NO. N. INDEX POS.	N.CODICE CODE NO. Nr. CODE ATRIKEL Nr. CODICO Nr.	DENOMINAZIONE	DESCRIPTION	DESIGNATION	BEZEICHNUNG	DENOMINACION	VALIDITA' VALIDITY VALIDITE GÜLTIG VALIDEZ	Q.TA' Q.TY Q.TE M.GE C.AD
	1	772.1.089.3B	Vite	Screw	Vis	Schraube	Tornillo		4
	2	774.4.010.1A	Vite	Screw	Vis	Schraube	Tornillo		1
	3	564.2.079.1A	Parafango anteriore (CARBONIO)	Front mudguard (CARBON)	Garde-boue AV. (CARBONE)	Vorderes Schutzblech (KOHLENSTOFF)	Guardabarros delantero (CARBONO)		1
	4	852.1.075.1B	Rosetta	Washer	Rosette	Unterlegscheibe	Arandela		2
	5	850.1.209.1A	Passatubo	Hose guide	Passe-tube	Leitungsführung	Pasatubo		1
	6	736.4.013.1B	Rivetto a strappo	Shear rivet	Rivet d'arrachage	Reißniete	Remache a desgarre		1
	7	481.2.056.1AA	Cupolino (ROSSO)	Headlight fairing (RED)	Carénage (ROUGE)	Fahrtwindschutz (ROT)	Cúpula (ROJO)		1
	7	481.2.056.1AB	Cupolino (MIDNIGHT BLACK)	Headlight fairing (MIDNIGHT BLACK)	Carénage (MIDNIGHT BLACK)	Fahrtwindschutz (MIDNIGHT BLACK)	Cúpula (MIDNIGHT BLACK)		1
	8	460.1.387.1A	Rete (sinistra)	Net (L.H.)	Filet (gauche)	Netz (linker)	Red (izquierda)		1
	9	460.1.386.1A	Rete (destra)	Net (R.H.)	Filet (droite)	Netz (rechter)	Red (derecha)		1
	10	480.2.281.1AA	Puntale (destro) (ROSSO)	Push rod (R.H.) (RED)	Embout (droit) (ROUGE)	Stösselschaft (recht) (ROT)	Virola (derecho) (ROJO)		1
	10	480.2.281.1AB	Puntale (destro) (MIDNIGHT BLACK)	Push rod (R.H.) (MIDNIGHT BLACK)	Embout (droit) (MIDNIGHT BLACK)	Stösselschaft (recht) (MIDNIGHT BLACK)	Virola (derecho) (MIDNIGHT BLACK)		1
	11	852.1.119.1A	Rondella	Washer	Rondelle	Unterlegscheibe	Arandela		1
	12	772.1.102.1A	Vite	Screw	Vis	Schraube	Tornillo		4
	13	827.1.531.1A	Supporto (destro)	Holder (R.H.)	Support (droit)	Halterung (recht)	Soporte (derecho)		1
	14	779.1.605.1A	Vite speciale	Special screw	Vis spéciale	Spezialschraube	Tornillo especial		3
	15	827.1.530.1A	Supporto (sinistro)	Holder (L.H.)	Support (gauche)	Halterung (link)	Soporte (izquierdo)		1
	16	480.2.280.1AA	Puntale (sinistro) (ROSSO)	Push rod (L.H.) (RED)	Embout (gauche) (ROUGE)	Stösselschaft (link) (ROT)	Virola (izquierdo) (ROJO)		1
	16	480.2.280.1AB	Puntale (sinistro) (MIDNIGHT BLACK)	Push rod (L.H.) (MIDNIGHT BLACK)	Embout (gauche) (MIDNIGHT BLACK)	Stösselschaft (link) (MIDNIGHT BLACK)	Virola (izquierdo) (MIDNIGHT BLACK)		1
	17	779.1.618.1A	Vite speciale	Special screw	Vis spéciale	Spezialschraube	Tornillo especial		1
	18	850.4.047.1A	Fissaggio rapido	Quik fastening	Fixation rapide	Schnellbefestigung	Fijaciòn ràpida		5
	19	772.1.085.3B	Vite speciale	Special screw	Vis spéciale	Spezialschraube	Tornillo especial		4

N° CATALOGO: 915.1.290.1A
EMESSO: 04 - 09
CATALOGUE No: 915.1.290.1A
ISSUED: 04 - 09
Nr. CATALOGUE: 915.1.290.1A
IMPRIMEE: 04 - 09
KATALOG Nr: 915.1.290.1A
HERAUSGEGEBEN: 04 - 09
N° CATALOGO: 915.1.290.1A
IMPRIMIDA: 04 - 09

TAVOLA
DRAWING
TABLE
BILD
TABLA
034

Semicarenatura | Half fairing | Demi-carénage | Halbverkleidet | Semicarenado

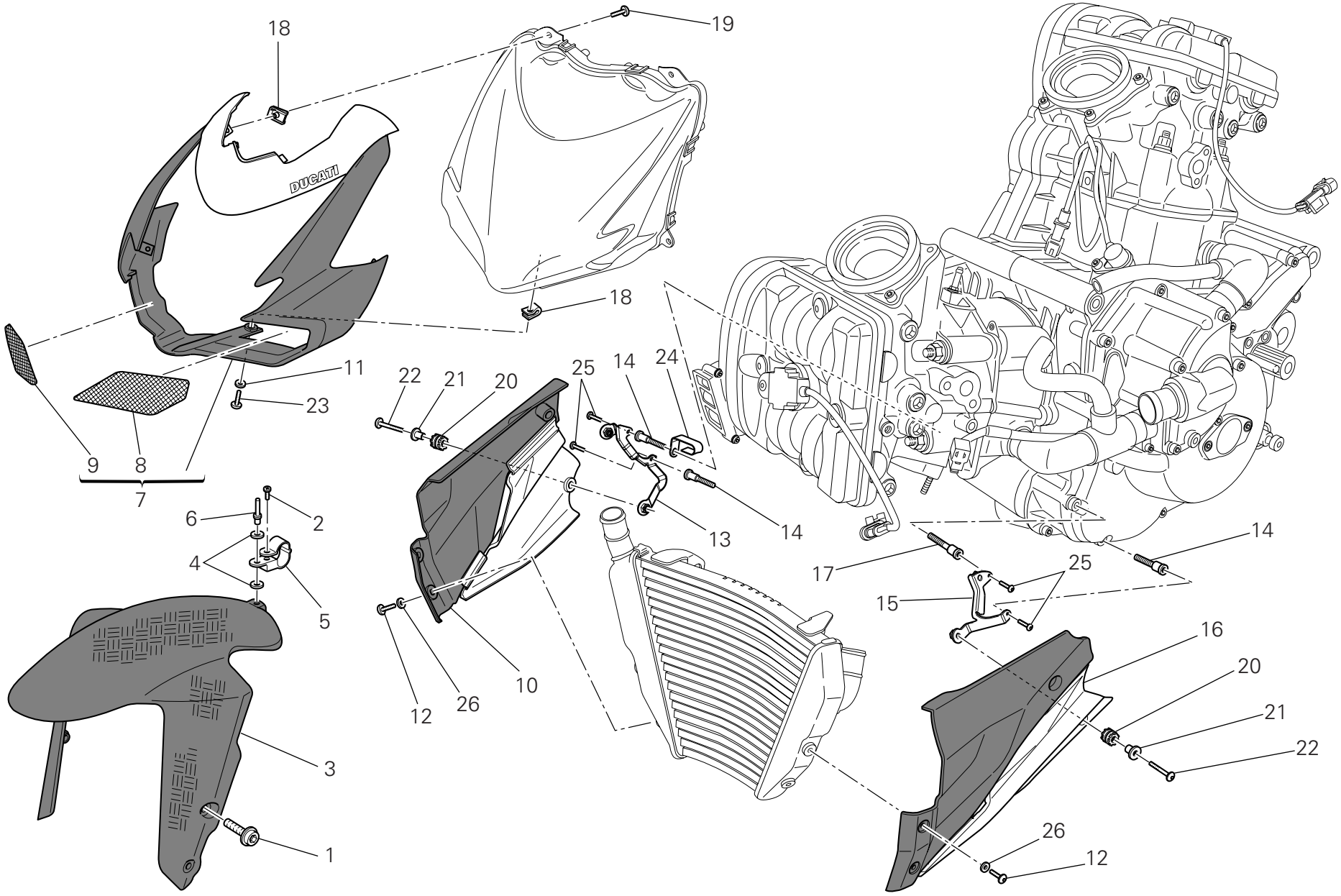

TAVOLA DRAWING TABLE BILD TABLA 034

Semicarenatura	Half fairing	Demi-carénage	Halbverkleidet	Semicarenado

NOTE NOTES NOTES MARKE NOTAS	POS. NO. N. INDEX POS.	N.CODICE CODE NO. Nr. CODE ATRIKEL Nr. CODICO Nr.	DENOMINAZIONE	DESCRIPTION	DESIGNATION	BEZEICHNUNG	DENOMINACION	VALIDITA' VALIDITY VALIDITE GÜLTIG VALIDEZ	Q.TA' Q.TY Q.TE M.GE C.AD
	20	764.1.022.1A	Gommino antivibrante	Vibration damper pad	Joint en caoutchouc anti-vibration	Schwingungsdämpfergummi	Junta de goma anti-vibración		4
	21	716.1.003.1A	Distanziale	Spacer	Entretoise	Distanzstück	Distancial		4
	22	772.4.046.3C	Vite	Screw	Vis	Schraube	Tornillo		4
	23	772.1.109.1A	Vite	Screw	Vis	Schraube	Tornillo		1
	24	830.1.494.1B	Passacavo	Fairlead	Passe-câble	Kabeldurchführung	Pasa-cable		1
	25	775.5.025.1A	Vite	Screw	Vis	Schraube	Tornillo		4
	26	856.1.042.1A	Rosetta nylon	Nylon washer	Rosette en nylon	Nylon-Unterlegscheibe	Arandela nylon		4

Indice generale | Index | Contents | Verzeichnis | Indice

N. CODICE CODE No. Nr. CODE ARTIKEL Nr CODIGO Nr.	Tav. Drwg. Table Bild Tabla	POS. N.	N. CODICE CODE No. Nr. CODE ARTIKEL Nr. CODIGO Nr.	Tav. Drwg. Table Bild Tabla	POS. N.	N. CODICE CODE No. Nr. CODE ARTIKEL Nr. CODIGO Nr.	Tav. Drwg. Table Bild Tabla	POS. N.	N. CODICE CODE No. Nr. CODE ARTIKEL Nr. CODIGO Nr.	Tav. Drwg. Table Bild Tabla	POS. N.	N. CODICE CODE No. Nr. CODE ARTIKEL Nr. CODIGO Nr.	Tav. Drwg. Table Bild Tabla	POS. N.
0124.40.060	008	15	120.2.150.4AB	007	5	172.1.002.1B	003	10	208.1.029.1A	015	3	247.2.130.1AC	011	31
0251.47.054	003	1	120.2.151.4AB	007	10	172.1.003.3C	003	8	209.1.035.1A	014	16	251.2.008.1A	011	29
0272.91.090	002	8	121.1.078.1B	007	3	172.1.004.3C	003	5	209.1.035.1A	015	16	254.4.001.2A	005	4
0370.49.250	010	22	121.1.079.1A	007	2	172.1.005.3C	003	9	209.1.036.1A	014	4	255.1.010.4B	008	18
0370.72.020	023	8	121.2.051.2A	007	4	172.1.008.1C	003	22	209.1.036.1A	015	4	255.1.019.3A	013	7
0370.72.020	024	12	122.2.167.2A	007	1	172.1.009.1C	003	21	210.1.072.1A	014	14	264.4.053.2A	011	37
0400.09.050	002	21	135.1.023.2A	017	7	172.1.010.3C	003	20	210.1.072.1A	015	14	264.4.059.1A	011	1
0400.29.125	002	31	140.1.048.1B	017	1	172.1.011.3C	003	23	211.1.070.1B	014	5	270.4.010.1A	012	1
0400.29.126	002	31	146.2.143.1A	006	1	172.1.218.2A	003	18	211.1.070.1B	015	5	276.1.038.2A	012	16
0660.13.143	002	9	147.1.014.2A	008	3	172.1.219.2A	003	24	225.2.248.1A	010	1	280.4.016.1A	017	13
0660.13.165	002	25	148.2.306.2A	013	15	173.1.022.1A	012	14	242.2.074.1AC	011	13	282.4.079.1B	017	11
0660.16.145	004	21	148.2.307.2A	013	11	174.1.038.1A	009	12	243.2.115.1AE	005	21	283.4.024.1A	017	15
0665.49.680	005	22	148.2.308.2A	013	14	174.2.038.1A	009	1	243.2.125.1AC	005	1	286.1.117.1E	018a	4
0670.16.145	003	7	148.2.309.2A	013	18	176.1.020.1A	012	10	245.1.108.1A	008	2	286.2.040.1B	018a	6
0670.16.150	003	3	149.1.061.1A	003	25	180.1.001.1A	002	11	245.1.109.1A	008	1	286.4.186.1A	018	13
0670.16.155	003	19	150.2.092.3A	003	28	180.1.002.1A	002	12	245.2.107.1A	008	29	286.4.186.1E	018	13
0670.16.170	003	26	150.2.105.1A	003	2	180.1.008.1A	002	24	247.1.287.1B	013	5	286.4.186.1F	018	13
0670.49.310	009	17	150.2.106.1A	003	27	182.2.028.3A	002	18	247.1.288.1B	013	6	287.4.024.1B	032a	13
0691.91.030	018a	17	158.2.020.2A	006	5	184.1.010.2A	025	20	247.1.290.1AB	009	19	301.2.238.4BB	015	22
0759.49.280	009	15	160.1.094.1A	013	10	187.1.002.1A	023	3	247.1.305.1AF	011	23	301.2.239.4BB	014	22
0765.92.205	002	21	160.1.367.4A	019	37	187.1.002.1A	024	22	247.1.333.1A	027a	13	303.1.051.1BB	014	7
0799.13.110	002	27	160.1.369.2B	026a	5	190.2.020.1A	004	8	247.1.333.1A	027b	13	303.1.051.1BB	015	7
112.1.012.1AB	006	8	160.1.370.1A	012	13	194.2.043.1A	004	12	247.1.335.1A	020	26	303.1.051.1BC	014	7
112.1.012.1AC	006	8	160.2.366.1A	032a	11	195.4.003.1A	004	22	247.1.342.1AA	033	10	303.1.051.1BC	015	7
117.1.044.1A	025	18	162.1.001.1C	004	7	196.1.001.1D	004	10	247.1.342.1AB	033	10	303.1.051.1BD	014	7
117.1.088.2A	022	8	170.2.109.1A	004	17	198.1.029.1A	004	13	247.1.345.1A	027a	20	303.1.051.1BD	015	7
117.2.006.1A	004	29	171.Z.003.1A	008	13	208.1.029.1A	014	3	247.1.345.1A	027b	20	304.1.063.1A	014	10

N° CATALOGO: 915.1.290.1A
EMESSO: 04 - 09

CATALOGUE No: 915.1.290.1A
ISSUED: 04 - 09

Nr. CATALOGUE: 915.1.290.1A
IMPRIMEE: 04 - 09

KATALOG Nr: 915.1.290.1A
HERAUSGEGEBEN: 04 - 09

N° CATALOGO: 915.1.290.1A
IMPRIMIDA: 04 - 09

Indice generale | Index | Contents | Verzeichnis | Indice

N. CODICE CODE No. Nr. CODE ARTIKEL Nr CODIGO Nr.	Tav. Drwg. Table Bild Tabla	POS. N.	N. CODICE CODE No. Nr. CODE ARTIKEL Nr. CODIGO Nr.	Tav. Drwg. Table Bild Tabla	POS. N.	N. CODICE CODE No. Nr. CODE ARTIKEL Nr. CODIGO Nr.	Tav. Drwg. Table Bild Tabla	POS. N.	N. CODICE CODE No. Nr. CODE ARTIKEL Nr. CODIGO Nr.	Tav. Drwg. Table Bild Tabla	POS. N.	N. CODICE CODE No. Nr. CODE ARTIKEL Nr. CODIGO Nr.	Tav. Drwg. Table Bild Tabla	POS. N.
304.1.063.1A	015	10	389.4.019.1A	018a	5	438.1.081.1AT	033	19	460.1.366.1A	030	5	483.1.081.3A	033	9
304.1.063.1AB	014	10	389.4.020.1A	018a	5	438.1.082.1A	032	17	460.1.367.1A	030	11	483.2.075.1AA	033	12
304.1.063.1AB	015	10	389.4.021.1A	018a	5	438.1.083.1AS	032	19	460.1.386.1A	034	9	483.2.075.1AB	033	12
304.1.063.1AC	014	10	389.4.022.1A	018a	5	438.1.365.1AA	032	14	460.1.387.1A	034	8	483.3.082.1B	033	7
304.1.063.1AC	015	10	389.4.023.1A	018	19	438.1.365.1AT	032	14	460.1.392.1A	027b	30	484.1.077.1A	029	5
304.1.064.1B	014	13	389.4.024.1A	018a	5	438.1.454.1A	026	20	460.1.405.1A	019	48	484.1.078.1A	029	23
304.1.064.1B	015	13	390.4.016.1A	027a	14	438.1.455.1A	026	20	460.2.359.1A	019	36	484.2.075.1A	029	3
304.1.064.1BB	014	13	390.4.016.1A	027b	14	442.1.139.3B	029	7	462.4.046.1A	019	39	484.2.076.1A	029	21
304.1.064.1BB	015	13	390.4.021.1A	020	10	442.1.184.1A	029	15	463.2.022.2A	010	12	486.1.081.1A	032	15
304.1.064.1BC	014	13	390.4.021.1A	027a	4	444.4.003.4A	009	20	463.2.053.7A	003	14	486.1.082.1A	005	23
304.1.064.1BC	015	13	390.4.021.1A	027b	4	447.1.078.1A	028a	17	463.2.053.7A	004	15	492.1.004.1A	026a	19
341.2.071.1A	021	23	390.4.024.1A	020	22	447.1.079.1A	028a	15	464.1.055.1A	022	12	492.4.089.1A	026	12
342.2.057.1A	021	3	390.4.026.1A	020	20	449.1.053.1A	003	12	464.1.055.1A	027	6	492.4.102.1A	026	5
344.2.017.1B	021a	1	390.4.027.1A	020	21	451.1.017.1A	008	22	464.1.056.1A	022	5	494.1.132.1A	026a	10
345.2.017.1B	021a	2	391.1.003.3A	027a	26	451.1.018.2A	008	9	464.1.056.1A	027	13	497.2.001.2A	026	3
349.2.039.1A	021a	4	391.1.003.3A	027b	26	451.1.043.1A	008	16	470.1.198.1AA	027	1	497.2.003.1A	026	16
349.2.040.1A	021a	5	395.2.013.1C	018	23	451.1.044.1A	008	4	470.1.199.1AB	022	1	501.2.115.1AF	026	10
360.1.100.1A	021	31	397.4.007.1A	018	18	451.1.047.1A	008	25	480.2.269.1B	032	5	502.2.125.1AF	026	7
360.1.102.1A	021	24	406.1.072.4A	020	27	455.2.003.1A	002	4	480.2.280.1AA	034	16	510.1.570.1A	018a	20
360.1.103.1A	021	16	417.6.011.3A	014	20	456.1.046.1B	022	20	480.2.280.1AB	034	16	510.1.662.1B	018a	2
361.1.002.1A	021	15	420.2.006.4A	016	5	456.1.203.1A	022	19	480.2.281.1AA	034	10	510.1.694.1B	018a	1
364.2.009.1A	021	29	425.4.004.1B	032a	14	457.1.047.1A	025	6	480.2.281.1AB	034	10	514.1.032.1A	001d	9
365.2.075.2A	028	10	426.1.020.1A	029	24	460.1.255.1A	026a	14	481.2.056.1AA	034	7	514.1.033.1A	001d	13
369.2.123.3A	028a	1	433.1.352.1A	028a	20	460.1.275.1A	019	38	481.2.056.1AB	034	7	514.1.035.1A	001d	10
370.1.089.1A	028a	8	433.1.352.1B	028a	20	460.1.286.1B	019	2	482.1.156.1A	033	30	514.1.036.1A	001d	10
372.2.062.2A	028	8	438.1.080.1AS	032	6	460.1.293.1A	019	26	482.1.157.1A	033	31	514.1.037.1A	001d	6
380.1.014.5B	018a	11	438.1.081.1A	033	19	460.1.331.1A	022	11	483.1.076.1A	033	17	514.1.038.1A	001d	14

N° CATALOGO: 915.1.290.1A
EMESSO: 04 - 09

CATALOGUE No: 915.1.290.1A
ISSUED: 04 - 09

Nr. CATALOGUE: 915.1.290.1A
IMPRIMEE: 04 - 09

KATALOG Nr: 915.1.290.1A
HERAUSGEGEBEN: 04 - 09

N° CATALOGO: 915.1.290.1A
IMPRIMIDA: 04 - 09

Indice generale | Index | Contents | Verzeichnis | Indice

N. CODICE CODE No. Nr. CODE ARTIKEL Nr CODIGO Nr.	Tav. Drwg. Table Bild Tabla	POS. N.	N. CODICE CODE No. Nr. CODE ARTIKEL Nr. CODIGO Nr.	Tav. Drwg. Table Bild Tabla	POS. N.	N. CODICE CODE No. Nr. CODE ARTIKEL Nr. CODIGO Nr.	Tav. Drwg. Table Bild Tabla	POS. N.	N. CODICE CODE No. Nr. CODE ARTIKEL Nr. CODIGO Nr.	Tav. Drwg. Table Bild Tabla	POS. N.	N. CODICE CODE No. Nr. CODE ARTIKEL Nr. CODIGO Nr.	Tav. Drwg. Table Bild Tabla	POS. N.
514.1.062.1A	018	15	548.4.084.1A	030	2	585.1.064.1A	031	1	612.4.005.1A	023	4	651.1.011.1C	021	14
514.1.063.1A	018	22	549.1.090.1A	016	3	585.4.001.1A	025	26	612.4.005.1A	024	21	652.4.014.1B	021	30
516.4.004.2B	018a	18	549.1.091.1A	016	4	585.4.010.1A	023	12	612.4.008.1A	025	31	654.2.016.1A	021	20
518.4.005.1B	021	37	550.4.020.1A	030	4	585.4.011.1A	024	15	612.4.016.1A	025	14	656.2.092.1A	021	26
520.1.018.1A	020	12	552.1.037.1A	001d	4	586.1.172.1AA	032	1	612.4.037.1A	024	30	668.1.001.4A	007	14
523.4.022.2A	021	8	552.1.038.1A	001d	5	586.1.172.1AB	032	1	613.4.038.1A	025	30	668.1.001.4A	011	16
523.4.023.2A	021	9	552.1.039.1A	001d	19	587.1.051.2A	032	2	613.4.090.1A	024	8	668.4.001.1A	031	21
525.1.037.1A	027a	22	552.1.040.1A	001d	11	587.1.052.2A	032	3	616.1.002.1A	032a	16	669.1.001.1E	014	6
525.1.037.1A	027b	22	552.1.111.1A	019	12	590.1.189.1A	001d	1	618.4.075.1B	024	20	669.1.001.1E	015	6
529.1.006.1B	027a	9	552.4.012.1A	020	29	590.1.190.1A	001d	2	618.4.095.1B	024	19	670.4.038.1A	018a	12
529.1.006.1B	027b	9	552.4.013.1A	031	9	590.1.304.1A	032a	15	619.4.042.1B	025	28	676.2.074.1A	026a	1
530.1.022.4A	020	9	552.4.037.2E	024	35	590.1.305.1A	032a	17	624.4.057.1A	024	1	676.4.074.1A	026a	8
530.1.022.4A	027a	3	552.4.037.3E	025	34	590.1.360.1A	032a	8	625.4.018.1B	025	16	680.1.001.1B	009	24
530.1.022.4A	027b	3	552.4.048.1A	032a	9	590.2.026.1A	017	20	626.4.056.1A	023	18	680.1.013.1A	006	10
530.1.023.4A	020	24	552.4.132.1A	010	31	593.1.018.1A	009	5	626.4.056.1A	024	7	680.1.013.1A	008	12
530.1.023.4A	027a	21	553.4.004.1A	031	19	593.2.042.1A	010	11	626.4.066.1A	023	19	680.5.006.1A	013	12
530.1.023.4A	027b	21	556.1.046.2AB	022a	3	593.4.030.1A	018	10	626.4.067.1A	024	24	684.1.073.1A	030	17
539.1.021.1B	002	6	556.2.045.1A	022a	1	595.1.100.1A	033	1	630.4.048.1A	023	1	696.1.012.1A	027	15
539.1.023.3A	022a	5	561.1.026.1A	027a	8	595.1.101.1A	033	16	631.4.008.1A	023	22	697.2.025.2A	033	15
539.4.003.1B	025	5	561.1.026.1A	027b	8	598.1.013.1A	033	20	631.4.008.1A	024	6	698.1.033.1A	001d	15
539.4.030.2A	005	9	564.2.079.1A	034	3	598.2.061.1A	033	22	631.4.016.1A	025	25	699.2.345.1A	032a	12
539.4.035.1A	024	5	565.1.044.1B	028a	21	598.2.064.1C	032	16	631.4.028.1A	023	20	700.1.036.1A	012	19
539.4.036.1A	023	21	570.1.259.1A	019	11	598.4.028.1A	021	39	631.4.028.1A	024	31	700.1.048.1B	020	13
540.4.019.1A	018	3	570.1.274.1B	019	24	598.4.029.1A	021	18	631.4.033.1A	024	2	700.1.054.1A	021	10
541.4.010.1A	018a	3	571.1.260.2A	019	14	610.4.090.1C	024	9	631.4.034.1A	023	2	700.1.060.1A	033	37
547.1.001.1A	016	6	573.1.112.1B	019	28	610.4.091.1C	024	26	632.1.049.1B	023	6	700.1.063.1A	021	46
548.4.083.1A	030	1	573.1.117.1B	019	28	611.4.029.1A	025	29	650.1.009.1D	021	25	700.9.056.2A	026a	9

N° CATALOGO: 915.1.290.1A
EMESSO: 04 - 09

CATALOGUE No: 915.1.290.1A
ISSUED: 04 - 09

Nr. CATALOGUE: 915.1.290.1A
IMPRIMEE: 04 - 09

KATALOG Nr: 915.1.290.1A
HERAUSGEGEBEN: 04 - 09

N° CATALOGO: 915.1.290.1A
IMPRIMIDA: 04 - 09

Indice generale | Index | Contents | Verzeichnis | Indice

N. CODICE CODE No. Nr. CODE ARTIKEL Nr CODIGO Nr.	Tav. Drwg. Table Bild Tabla	POS. N.	N. CODICE CODE No. Nr. CODE ARTIKEL Nr. CODIGO Nr.	Tav. Drwg. Table Bild Tabla	POS. N.	N. CODICE CODE No. Nr. CODE ARTIKEL Nr. CODIGO Nr.	Tav. Drwg. Table Bild Tabla	POS. N.	N. CODICE CODE No. Nr. CODE ARTIKEL Nr. CODIGO Nr.	Tav. Drwg. Table Bild Tabla	POS. N.	N. CODICE CODE No. Nr. CODE ARTIKEL Nr. CODIGO Nr.	Tav. Drwg. Table Bild Tabla	POS. N.
701.4.004.1A	028	7	710.1.109.1A	028a	4	713.1.330.1A	032	11	716.1.407.1A	019	7	741.4.043.1A	024	16
701.4.005.1A	003	4	710.1.124.2A	004	23	713.1.364.1A	024	32	716.1.407.1A	029	25	741.4.043.1A	025	17
701.4.017.1A	028a	6	710.1.125.1A	010	28	713.1.393.1A	003	13	716.1.412.1A	019	43	741.4.063.1A	029	12
701.4.023.1A	012	11	710.1.126.1A	010a	21	713.1.393.1A	004	31	716.1.412.1A	021	43	741.4.130.1A	031	25
702.4.004.1A	021	6	710.1.132.1A	028	11	713.1.409.1A	008	24	716.1.414.1A	019	18	741.4.153.1A	031	6
702.4.009.1A	011	11	711.1.089.1A	006	6	713.1.436.1A	019	34	716.1.418.1A	027a	24	741.4.156.1A	031	23
702.4.010.2A	011	9	711.1.095.1A	010a	7	713.1.443.1A	027b	32	716.1.418.1A	027b	24	741.4.165.1A	029	22
702.4.013.1A	010	19	711.1.160.1A	005	13	713.1.470.1A	027a	5	716.1.419.1A	030	8	741.4.186.1A	029	20
702.4.017.1A	004	20	711.1.160.1A	011	14	713.1.470.1A	027b	5	72094.1616	010	17	741.4.189.1A	017	21
702.4.018.1A	012	15	711.1.219.1A	007	12	713.1.915.1A	002	29	732.1.017.1A	033	40	741.4.190.1A	030	14
702.4.020.1A	010a	11	712.1.029.1A	028a	9	714.1.047.1A	026	9	732.2.027.1A	019	20	741.4.190.1A	031	5
702.4.033.1A	010	21	712.1.030.1A	028a	12	714.1.074.1A	026	15	73500.1440	012	20	741.4.192.1A	007	7
702.4.033.1A	010a	2	712.1.034.1A	022	17	714.1.075.1A	026a	12	73500.1542	002	15	741.4.192.1A	031	24
702.4.058.1A	008	10	712.1.034.1A	025	10	715.1.003.1A	028	5	73500.2054	008	27	741.4.193.1A	018a	13
702.5.008.1A	010	6	713.1.014.1E	003	11	716.1.003.1A	016	10	73503.3380	010	9	741.4.198.1A	031	30
702.5.008.1A	011	4	713.1.128.1B	011	27	716.1.003.1A	034	21	73503.3380	010a	10	74224.0570	004	24
702.5.019.1A	010a	1	713.1.140.1A	010a	4	716.1.072.2A	008	20	73503.3380	011	17	747.5.001.1AB	022	29
702.5.044.1A	003	29	713.1.187.1A	028a	11	716.1.128.1A	008	17	73503.3804	008	26	747.5.003.1A	021	1
702.5.045.1A	026	8	713.1.192.1A	024	34	716.1.143.1A	029	18	736.4.013.1B	034	6	747.5.003.1A	025	15
702.5.045.1A	028a	10	713.1.192.1A	025	33	716.1.144.1A	019	22	737.4.025.1A	008	5	747.5.010.1A	022	23
702.5.051.1A	004	18	713.1.196.1A	026	17	716.1.154.1A	027a	2	741.1.040.1A	018a	7	748.1.024.1A	019	3
702.5.053.1A	004	14	713.1.197.3A	026	2	716.1.154.1A	027b	2	741.1.047.1A	019	30	748.1.035.1A	033	39
703.1.013.1A	021	12	713.1.210.1A	021	41	716.1.155.1A	027a	29	741.1.048.1A	019	44	748.1.035.1B	019	25
703.5.002.2A	013	2	713.1.239.1A	028	2	716.1.155.1A	027b	29	741.4.013.1B	031	7	748.1.036.1A	019	1
703.5.006.2A	008	21	713.1.266.1A	003	15	716.1.401.1A	018	25	741.4.038.1A	018a	15	748.1.040.1A	002	23
70610.8120	004	11	713.1.292.1A	014	9	716.1.401.1A	028a	22	741.4.038.1A	025	7	748.1.046.1A	026a	4
710.1.061.1A	006	7	713.1.292.1A	015	9	716.1.407.1A	018	5	741.4.043.1A	023	14	748.1.050.1A	010	14

N° CATALOGO: 915.1.290.1A
EMESSO: 04 - 09

CATALOGUE No: 915.1.290.1A
ISSUED: 04 - 09

Nr. CATALOGUE: 915.1.290.1A
IMPRIMEE: 04 - 09

KATALOG Nr: 915.1.290.1A
HERAUSGEGEBEN: 04 - 09

N° CATALOGO: 915.1.290.1A
IMPRIMIDA: 04 - 09

Indice generale | Index | Contents | Verzeichnis | Indice

N. CODICE CODE No. Nr. CODE ARTIKEL Nr CODIGO Nr.	Tav. Drwg. Table Bild Tabla	POS. N.	N. CODICE CODE No. Nr. CODE ARTIKEL Nr. CODIGO Nr.	Tav. Drwg. Table Bild Tabla	POS. N.	N. CODICE CODE No. Nr. CODE ARTIKEL Nr. CODIGO Nr.	Tav. Drwg. Table Bild Tabla	POS. N.	N. CODICE CODE No. Nr. CODE ARTIKEL Nr. CODIGO Nr.	Tav. Drwg. Table Bild Tabla	POS. N.	N. CODICE CODE No. Nr. CODE ARTIKEL Nr. CODIGO Nr.	Tav. Drwg. Table Bild Tabla	POS. N.
748.1.065.1A	026	1	756.2.007.1A	026a	13	764.1.105.1A	019	42	771.1.375.1A	005	8	771.5.639.8B	018	4
748.1.066.2A	004	25	75794.1542	010a	9	76402.0002	003	17	771.5.043.8B	004	4	771.5.639.8B	019	45
748.4.002.1A	022	2	758.1.036.1A	029	8	766.1.055.2B	010	16	771.5.064.8B	011	5	771.5.639.8B	027a	30
748.4.024.1AB	021	11	758.1.039.2A	017	22	766.4.019.1A	014	21	771.5.064.8B	030	12	771.5.639.8B	027b	33
748.4.037.1AB	028	3	758.4.017.1A	017	16	766.4.019.1A	015	21	771.5.065.2BB	004	28	771.5.640.8B	019	21
749.4.002.1A	021	32	759.1.022.2A	026	19	76835.1134	002	10	771.5.065.8B	010	2	771.5.640.8B	032	9
749.4.004.1A	022	21	759.1.022.2A	026a	20	770.5.250.8B	010a	5	771.5.065.8B	017	2	771.5.662.8B	018	21
749.4.008.1A	008	7	764.1.001.1A	019	33	770.5.250.8B	011	6	771.5.066.8B	011	20	771.5.663.8B	016	9
749.4.031.1A	019	15	764.1.001.1A	032	10	771.1.031.1A	028	1	771.5.066.8B	018a	9	771.5.663.8B	019	47
749.4.031.1A	033	24	764.1.003.1B	004	6	771.1.039.1A	020	5	771.5.067.0Z	002	28	771.5.663.8B	020	11
749.4.112.8B	019	31	764.1.011.2A	022	18	771.1.039.1A	021	28	771.5.067.8B	011	3	771.5.665.8B	024	36
749.4.112.8B	027	3	764.1.011.2A	025	12	771.1.039.1A	026a	11	771.5.069.8B	005	5	771.5.665.8B	025	35
749.5.001.1B	027a	12	764.1.022.1A	016	11	771.1.043.1A	022a	2	771.5.069.8B	009	10	771.5.667.8B	022	14
749.5.001.1B	027b	12	764.1.022.1A	030	6	771.1.043.1A	025	2	771.5.069.8B	011	19	771.5.668.8B	018	8
750.1.007.1A	003	32	764.1.022.1A	034	20	771.1.044.1A	032a	7	771.5.069.8B	012	7	771.5.672.8B	018	14
750.1.012.2A	006	14	764.1.024.1A	030	22	771.1.046.1A	021	44	771.5.071.8B	011	15	771.5.721.3B	027	12
750.1.021.1A	028	12	764.1.050.1A	022	26	771.1.049.1A	008	6	771.5.072.8B	010a	14	771.5.723.8B	025	32
750.1.022.1A	028	15	764.1.051.1A	022	25	771.1.049.1A	012	5	771.5.078.8B	005	3	771.5.725.8B	019	29
750.1.048.1A	022a	10	764.1.054.1A	033	25	771.1.051.8B	011	36	771.5.078.8B	012	12	771.5.725.8B	021	7
750.1.057.1A	006	13	764.1.064.1A	019	19	771.1.052.1A	005	2	771.5.079.8B	005	11	771.5.727.8B	021	13
750.1.121.1A	012	3	764.1.064.1A	020	1	771.1.052.1A	012	6	771.5.080.8B	010a	15	771.5.727.8B	021a	3
750.1.140.1A	026	13	764.1.087.1A	014	8	771.1.226.1A	029	19	771.5.125.0Z	002	30	771.5.728.8B	032	13
750.1.140.1A	026a	2	764.1.087.1A	015	8	771.1.233.1A	017	6	771.5.129.8B	009	8	771.5.938.8B	028	9
750.1.155.1A	033	14	764.1.090.1A	027a	18	771.1.369.1A	018	12	771.5.136.8B	010a	22	771.5.940.8B	021	34
750.5.001.1B	018	2	764.1.090.1A	027b	18	771.1.369.1A	027	5	771.5.139.8B	010	10	772.1.042.2A	029	6
750.5.001.1B	020	14	764.1.090.1A	029	17	771.1.373.1A	021	19	771.5.139.8B	010a	17	772.1.046.1B	018	16
75191.3380	010	4	764.1.097.1A	020	30	771.1.374.1A	021	17	771.5.637.8B	020	7	772.1.047.1B	030	15

N° CATALOGO: 915.1.290.1A
EMESSO: 04 - 09

CATALOGUE No: 915.1.290.1A
ISSUED: 04 - 09

Nr. CATALOGUE: 915.1.290.1A
IMPRIMEE: 04 - 09

KATALOG Nr: 915.1.290.1A
HERAUSGEGEBEN: 04 - 09

N° CATALOGO: 915.1.290.1A
IMPRIMIDA: 04 - 09

Indice generale | Index | Contents | Verzeichnis | Indice

N. CODICE CODE No. Nr. CODE ARTIKEL Nr CODIGO Nr.	Tav. Drwg. Table Bild Tabla	POS. N.
772.1.050.1C	018a	19
772.1.050.1C	032	4
772.1.059.1A	030	16
772.1.059.1A	031	3
772.1.060.1A	009	16
772.1.061.1A	020	6
772.1.061.1A	030	21
772.1.062.1A	031	15
772.1.063.1A	025	19
772.1.077.2AB	022	7
772.1.078.2A	028a	3
772.1.084.2A	033	5
772.1.085.2A	017	8
772.1.085.3B	033	6
772.1.085.3B	034	19
772.1.087.3AB	027	2
772.1.088.2B	028a	24
772.1.089.3B	016	8
772.1.089.3B	019	8
772.1.089.3B	034	1
772.1.101.1B	027a	1
772.1.101.1B	027b	1
772.1.102.1A	034	12
772.1.104.1A	033	36
772.1.109.1A	029	1
772.1.109.1A	033	26
772.1.109.1A	034	23

N. CODICE CODE No. Nr. CODE ARTIKEL Nr. CODIGO Nr.	Tav. Drwg. Table Bild Tabla	POS. N.
772.1.110.1A	017	24
772.4.034.3C	027b	31
772.4.046.3C	030	9
772.4.046.3C	034	22
772.5.034.1A	008	30
772.5.038.1AB	019	17
772.5.101.8B	027a	15
772.5.101.8B	027b	15
773.1.002.1A	021	47
773.1.005.1A	017	19
773.1.005.1A	029	9
773.5.039.3B	027a	19
773.5.039.3B	027b	19
773.5.061.8B	010a	13
773.5.061.8B	017	4
773.5.062.3B	023	10
773.5.062.3B	024	10
773.5.062.8B	025	24
773.5.506.8B	019	35
774.4.004.1A	020	19
774.4.006.1A	027a	28
774.4.006.1A	027b	28
774.4.010.1A	034	2
775.1.017.1C	017	12
775.1.019.1A	028a	13
775.1.031.1B	010	25
775.1.031.1B	010a	20

N. CODICE CODE No. Nr. CODE ARTIKEL Nr. CODIGO Nr.	Tav. Drwg. Table Bild Tabla	POS. N.
775.1.033.1A	020	17
775.1.045.1A	027a	23
775.1.045.1A	027b	23
775.1.051.1A	032a	3
775.1.051.1B	022	6
775.1.051.1B	032	7
775.1.054.1A	024	29
775.1.054.1A	030	7
775.5.001.3C	020	25
775.5.013.1A	027a	7
775.5.013.1A	027b	7
775.5.016.1A	019	40
775.5.021.1A	010	29
775.5.024.1A	019	27
775.5.025.1A	033	13
775.5.025.1A	034	25
777.5.049.8B	011	24
778.5.016.1A	009	26
778.5.016.1A	010	33
778.5.016.1A	010a	12
779.1.026.2A	011	10
779.1.039.1A	002	3
779.1.082.1AB	023	5
779.1.092.1A	023	7
779.1.092.1A	024	13
779.1.109.2A	006	2
779.1.162.2A	009	13

N. CODICE CODE No. Nr. CODE ARTIKEL Nr. CODIGO Nr.	Tav. Drwg. Table Bild Tabla	POS. N.
779.1.187.1A	008	23
779.1.202.1B	030	3
779.1.203.3A	002	7
779.1.237.1B	025	8
779.1.298.1A	021	2
779.1.309.1AB	024	28
779.1.320.1A	017	5
779.1.331.1D	024	25
779.1.366.1AB	023	16
779.1.366.1AB	024	23
779.1.366.1AB	025	22
779.1.399.1A	026	4
779.1.404.1A	006	9
779.1.415.1A	024	3
779.1.421.1A	014	23
779.1.421.1A	015	23
779.1.440.1B	028a	16
779.1.484.2B	022	24
779.1.488.1A	026a	21
779.1.498.1A	033	21
779.1.499.2A	033	27
779.1.501.1A	005	24
779.1.503.1A	028a	18
779.1.504.1A	028	4
779.1.509.2A	013	3
779.1.547.1A	006	4
779.1.591.1A	021	38

N. CODICE CODE No. Nr. CODE ARTIKEL Nr. CODIGO Nr.	Tav. Drwg. Table Bild Tabla	POS. N.
779.1.605.1A	034	14
779.1.618.1A	034	17
779.4.005.2A	022a	4
779.4.075.1A	011	2
779.5.030.2A	013	16
780.1.007.1A	019	9
780.1.018.1A	009	2
780.1.051.1A	014	12
780.1.051.1A	015	12
780.1.072.1A	010a	6
780.5.001.1A	005	15
780.5.001.1A	011	33
786.1.092.2A	007	11
786.1.094.1A	007	13
787.1.011.1A	016	1
788.1.054.2A	012	4
788.1.083.1A	019	32
788.1.093.1A	013	9
788.1.094.1A	013	8
788.1.096.2A	017	9
788.1.097.2A	017	10
788.1.098.1A	029	4
788.1.106.2A	005	14
790.1.015.1A	019	4
791.1.067.1A	029	16
791.2.044.1A	007	6
799.1.024.1A	027	10

N° CATALOGO: 915.1.290.1A
EMESSO: 04 - 09

CATALOGUE No: 915.1.290.1A
ISSUED: 04 - 09

Nr. CATALOGUE: 915.1.290.1A
IMPRIMEE: 04 - 09

KATALOG Nr: 915.1.290.1A
HERAUSGEGEBEN: 04 - 09

N° CATALOGO: 915.1.290.1A
IMPRIMIDA: 04 - 09

Indice generale | Index | Contents | Verzeichnis | Indice

N. CODICE CODE No. Nr. CODE ARTIKEL Nr CODIGO Nr.	Tav. Drwg. Table Bild Tabla	POS. N.	N. CODICE CODE No. Nr. CODE ARTIKEL Nr. CODIGO Nr.	Tav. Drwg. Table Bild Tabla	POS. N.	N. CODICE CODE No. Nr. CODE ARTIKEL Nr. CODIGO Nr.	Tav. Drwg. Table Bild Tabla	POS. N.	N. CODICE CODE No. Nr. CODE ARTIKEL Nr. CODIGO Nr.	Tav. Drwg. Table Bild Tabla	POS. N.	N. CODICE CODE No. Nr. CODE ARTIKEL Nr. CODIGO Nr.	Tav. Drwg. Table Bild Tabla	POS. N.
799.1.049.1A	002	1	8000.56443	023	13	821.1.268.1A	002	13	829.1.981.1A	027a	6	832.1.003.1C	028a	14
799.1.051.2A	006	3	8000.56443	024	18	821.1.273.1A	025	13	829.1.981.1A	027b	6	840.1.001.1A	14/15	1
799.1.055.1A	009	3	808.1.118.1A	021	42	821.1.309.3A	012	8	829.1.982.1A	020	15	840.1.002.1A	14/15	1
799.1.158.1A	022a	6	814.1.114.1A	001d	8	824.1.154.1A	022	28	829.1.983.1A	020	23	840.1.003.1A	14/15	1
799.1.166.1A	022	3	814.1.179.1A	032a	2	824.1.155.1A	022	9	829.1.984.1A	025	1	840.1.004.1A	14/15	1
799.1.175.1A	033	33	814.1.188.1A	015	25	824.1.156.1A	027	8	829.1.985.2A	018	6	840.1.005.1A	14/15	1
799.1.253.1A	004	1	814.1.236.1C	031	11	824.1.157.1A	027	9	829.2.766.1A	030	10	840.1.006.1A	14/15	1
799.1.256.1A	025	4	814.1.311.1A	029	13	825.1.036.2A	026a	17	830.1.235.1A	011	35	840.1.007.1A	14/15	1
799.1.263.2A	019	13	814.1.326.1A	031	14	826.1.012.1A	010	18	830.1.411.1A	020	28	840.1.008.1A	14/15	1
799.1.482.1A	002	20	814.1.327.1A	031	27	826.1.030.1A	002	33	830.1.416.1A	020	2	840.1.009.1A	14/15	1
799.1.485.1A	014	19	814.4.010.1A	032a	10	827.1.298.1B	027a	10	830.1.441.1A	031	4	840.1.010.1A	14/15	1
799.1.485.1A	015	19	815.1.022.1A	016	2	827.1.298.1B	027b	10	830.1.477.1A	024	37	840.1.011.1A	14/15	1
799.1.486.1A	014	18	815.1.028.1A	009	21	827.1.433.1A	005	25	830.1.479.1A	024	27	840.1.012.1A	14/15	1
799.1.486.1A	015	18	818.2.009.1A	004	3	827.1.448.1A	017	25	830.1.494.1B	008	28	840.1.013.1A	14/15	1
799.2.077.2A	009	14	819.1.060.1A	026	11	827.1.482.1A	033	18	830.1.494.1B	034	24	840.1.014.1A	14/15	1
799.2.159.1A	022a	7	819.2.063.2A	026a	6	827.1.493.1A	020	8	830.1.527.1A	021	33	840.1.015.1A	14/15	1
799.4.009.1A	019	23	821.1.001.1A	002	26	827.1.530.1A	034	15	830.1.530.1A	016	7	840.1.016.1A	14/15	1
800.1.169.1A	031	18	821.1.051.1AB	022	4	827.1.531.1A	034	13	830.1.543.1A	027	4	840.1.017.1A	14/15	1
800.1.170.2A	030	13	821.1.051.1AB	027	7	827.1.538.1A	020	31	830.1.544.1A	018	7	840.1.018.1A	14/15	1
800.1.171.1A	031	13	821.1.070.1A	002	17	827.1.543.1A	017	18	830.1.548.1A	027a	27	840.1.019.1A	14/15	1
800.1.172.1A	031	16	821.1.103.2A	022a	9	827.1.544.1A	020	3	830.1.548.1A	027b	27	840.1.020.1A	14/15	1
800.1.173.1A	031	17	821.1.170.1A	022	13	829.1.260.2A	022a	8	830.1.549.1A	018	17	840.1.021.1A	14/15	1
800.1.174.2A	007	8	821.1.170.1A	025	9	829.1.974.1A	020	16	830.1.550.1A	018	26	840.1.022.1A	14/15	1
800.1.175.2A	007	9	821.1.222.1B	014	17	829.1.978.1A	023	9	830.1.554.1A	032a	5	840.1.023.1A	14/15	1
800.1.176.1A	031	26	821.1.222.1B	015	17	829.1.979.1A	024	11	830.1.555.1A	032a	4	840.1.024.1A	14/15	1
800.1.177.1A	031	22	821.1.223.1B	014	15	829.1.980.1A	027a	16	830.1.556.1A	018	27	840.1.025.1A	14/15	1
8000.53724	018a	16	821.1.223.1B	015	15	829.1.980.1A	027b	16	830.1.564.1A	033	23	840.1.026.1A	14/15	1

N° CATALOGO: 915.1.290.1A
EMESSO: 04 - 09

CATALOGUE No: 915.1.290.1A
ISSUED: 04 - 09

Nr. CATALOGUE: 915.1.290.1A
IMPRIMEE: 04 - 09

KATALOG Nr: 915.1.290.1A
HERAUSGEGEBEN: 04 - 09

N° CATALOGO: 915.1.290.1A
IMPRIMIDA: 04 - 09

Indice generale | Index | Contents | Verzeichnis | Indice

N. CODICE CODE No. Nr. CODE ARTIKEL Nr CODIGO Nr.	Tav. Drwg. Table Bild Tabla	POS. N.
840.1.027.1A	14/15	1
840.1.028.1A	14/15	1
840.1.029.1A	14/15	1
840.1.030.1A	14/15	1
840.1.031.1A	14/15	1
840.1.032.1A	14/15	1
840.1.033.1A	14/15	1
840.1.034.1A	14/15	1
840.1.041.2B	14/15	2
840.1.042.2B	14/15	2
840.1.043.2B	14/15	2
840.1.044.2B	14/15	2
840.1.045.2B	14/15	2
840.1.046.2B	14/15	2
840.1.047.2B	14/15	2
840.1.048.2B	14/15	2
840.1.049.2B	14/15	2
840.1.050.2B	14/15	2
840.1.051.2B	14/15	2
840.1.052.2B	14/15	2
840.1.053.2B	14/15	2
840.1.054.2B	14/15	2
840.1.055.2B	14/15	2
840.1.056.2B	14/15	2
840.1.057.2B	14/15	2
840.1.058.2B	14/15	2
840.1.059.2B	14/15	2

N. CODICE CODE No. Nr. CODE ARTIKEL Nr. CODIGO Nr.	Tav. Drwg. Table Bild Tabla	POS. N.
840.1.060.2B	14/15	2
840.1.061.2B	14/15	2
840.1.062.2B	14/15	2
840.1.063.2B	14/15	2
840.1.064.2B	14/15	2
840.1.065.2B	14/15	2
840.1.066.2B	14/15	2
840.1.067.2B	14/15	2
840.1.068.2B	14/15	2
840.1.069.2B	14/15	2
840.1.070.2B	14/15	2
840.1.071.2B	14/15	2
840.1.072.2B	14/15	2
840.1.073.2B	14/15	2
840.1.074.2B	14/15	2
840.1.075.2B	14/15	2
840.1.076.2B	14/15	2
840.1.077.2B	14/15	2
840.1.078.2B	14/15	2
840.1.079.2B	14/15	2
840.1.080.2B	14/15	2
840.1.081.2B	14/15	2
840.1.082.2B	14/15	2
840.1.083.2B	14/15	2
840.1.084.2B	14/15	2
840.1.085.2B	14/15	2
840.1.086.2B	14/15	2

N. CODICE CODE No. Nr. CODE ARTIKEL Nr. CODIGO Nr.	Tav. Drwg. Table Bild Tabla	POS. N.
840.1.087.2B	14/15	2
840.2.001.1A	014	1
840.2.001.1A	015	1
840.2.002.2B	014	2
840.2.002.2B	015	2
841.1.037.1A	033	34
841.1.050.1A	028a	19
841.1.051.1B	004	2
847.4.002.1A	027	11
848.2.002.1A	021	4
848.4.026.1A	028	13
848.4.027.1A	028	16
848.5.001.1A	022	16
848.5.002.1A	022	22
850.1.209.1A	034	5
850.4.038.1A	019	46
850.4.038.1A	030	18
850.4.038.1A	033	11
850.4.043.1A	017	14
850.4.047.1A	020	18
850.4.047.1A	027a	17
850.4.047.1A	027b	17
850.4.047.1A	033	4
850.4.047.1A	034	18
850.4.055.1A	018	1
850.4.055.1A	019	5
850.4.055.1A	033	28

N. CODICE CODE No. Nr. CODE ARTIKEL Nr. CODIGO Nr.	Tav. Drwg. Table Bild Tabla	POS. N.
850.4.067.1A	018a	14
851.1.001.1B	004	9
851.1.004.1A	003	31
851.1.010.1A	006	12
851.1.013.1A	008	14
851.4.002.1A	004	5
851.4.006.1A	021	22
852.1.005.1A	002	14
852.1.049.1B	021	35
852.1.053.2A	002	2
852.1.072.1A	019	6
852.1.075.1B	034	4
852.1.094.1A	002	19
852.1.099.1A	032	12
852.1.104.1H	006	11
852.1.104.1K	006	11
852.1.104.1L	006	11
852.1.104.1M	006	11
852.1.104.1N	006	11
852.1.104.2A	006	11
852.1.104.2B	006	11
852.1.104.2C	006	11
852.1.104.2D	006	11
852.1.104.2E	006	11
852.1.104.2F	006	11
852.1.104.2G	006	11
852.1.104.2I	006	11

N. CODICE CODE No. Nr. CODE ARTIKEL Nr. CODIGO Nr.	Tav. Drwg. Table Bild Tabla	POS. N.
852.1.104.2J	006	11
852.1.114.1A	011	34
852.1.119.1A	034	11
852.1.135.1A	005	19
852.1.144.1A	028a	23
852.1.151.1A	022	15
852.1.151.1A	025	3
852.1.160.1B	018	11
852.1.172.1A	009	11
852.1.172.1A	011	7
852.1.174.1A	008	8
852.1.174.1A	009	9
852.1.176.1A	016	13
852.1.176.1A	018a	10
852.1.176.1A	020	4
852.1.176.1A	031	29
852.1.186.1A	019	16
852.1.195.1A	005	10
852.1.195.1A	009	7
852.1.216.1A	028a	2
852.1.217.1A	026a	15
852.1.221.1A	026	14
852.1.221.1A	026a	3
852.1.222.1A	026	6
852.1.232.1A	027	16
852.1.250.1A	023	23
852.1.250.1A	024	33

N° CATALOGO: 915.1.290.1A
EMESSO: 04 - 09

CATALOGUE No: 915.1.290.1A
ISSUED: 04 - 09

Nr. CATALOGUE: 915.1.290.1A
IMPRIMEE: 04 - 09

KATALOG Nr: 915.1.290.1A
HERAUSGEGEBEN: 04 - 09

N° CATALOGO: 915.1.290.1A
IMPRIMIDA: 04 - 09

Indice generale | Index | Contents | Verzeichnis | Indice

N. CODICE CODE No. Nr. CODE ARTIKEL Nr CODIGO Nr.	Tav. Drwg. Table Bild Tabla	POS. N.	N. CODICE CODE No. Nr. CODE ARTIKEL Nr. CODIGO Nr.	Tav. Drwg. Table Bild Tabla	POS. N.	N. CODICE CODE No. Nr. CODE ARTIKEL Nr. CODIGO Nr.	Tav. Drwg. Table Bild Tabla	POS. N.	N. CODICE CODE No. Nr. CODE ARTIKEL Nr. CODIGO Nr.	Tav. Drwg. Table Bild Tabla	POS. N.	N. CODICE CODE No. Nr. CODE ARTIKEL Nr. CODIGO Nr.	Tav. Drwg. Table Bild Tabla	POS. N.
852.4.013.1A	017	23	855.4.001.1A	033	38	875.1.065.1A	001d	3	886.1.024.1A	010	27	88713.1010	001a	2
852.4.021.1A	029	10	856.1.001.1A	003	6	875.1.128.1A	028	14	886.1.095.1A	011	22	88713.1058	001b	7
852.4.173.1A	027a	25	856.1.031.1A	003	16	875.1.146.1A	010	24	886.4.033.1A	009	4	88713.1062	001b	9
852.4.173.1A	027b	25	856.1.042.1A	034	26	875.1.146.1A	010a	19	886.4.033.1A	010	32	88713.1068	001b	2
852.5.001.1C	027a	11	856.1.062.2A	008	19	876.1.102.2B	029	2	886.4.034.1A	009	18	88713.1071	001b	10
852.5.001.1C	027b	11	856.1.064.2A	010	15	877.1.138.1A	023	15	886.4.037.1A	009	6	88713.1072	001b	1
852.5.009.1A	018	9	856.1.071.1A	012	9	877.1.138.1A	024	17	886.4.043.1A	004	27	88713.1074	001b	4
852.5.023.1A	010a	16	856.1.074.2A	013	4	877.1.139.1A	025	21	886.4.089.1A	017	17	88713.1515	001b	6
852.5.023.1A	011	30	856.1.075.1A	012	17	877.2.006.1B	029	11	886.4.103.1A	031	10	88713.1749	001a	13
852.5.023.1A	015	20	860.1.004.1A	010	23	881.1.012.1A	002	32	886.4.116.1A	022	27	88713.1805	001a	3
852.5.023.1A	017	3	860.1.004.1A	011	21	881.1.023.1A	030	19	886.4.116.1A	025	11	88713.1806	001a	6
852.5.024.1A	002	5	860.1.005.1A	010	26	881.1.034.1A	012	18	886.4.118.1A	004	26	88713.1821	001a	9
852.5.024.1A	005	16	860.5.006.1A	014	24	881.1.054.1A	026a	7	886.4.118.1A	010	13	88713.1832	001	9
852.5.024.1A	011	32	860.5.006.1A	015	24	881.1.058.1A	016	12	886.4.124.1A	026a	16	88713.1886	001	13
852.5.024.1A	019	10	860.5.017.1A	021	27	881.1.058.1A	019	41	886.4.132.1A	005	12	88713.1920	001a	8
852.5.024.1A	023	17	866.1.098.1A	018	24	881.2.001.1A	004	19	886.4.132.1A	009	22	88713.1980	001a	16
852.5.024.1A	024	4	866.1.104.1A	033	2	882.1.003.1A	008	11	886.4.132.1A	010	8	88713.2011	001a	7
852.5.024.1A	025	23	866.1.107.1A	033	8	882.1.006.1A	002	16	886.5.013.1A	010	3	88713.2060	001a	11
852.5.026.1A	011	25	866.1.108.2A	033	35	884.4.025.1A	033	32	886.5.013.1A	010a	18	88713.2092	001	6
852.5.026.1B	014	11	866.1.116.1A	021	45	884.4.051.1A	026a	18	886.5.014.1A	021	40	88713.2102	001a	4
852.5.026.1B	015	11	866.1.118.1A	033	3	884.5.003.1A	022	10	886.5.048.1A	032a	6	88713.2103	001	7
852.5.027.1A	030	20	866.4.006.1A	032	18	884.5.003.1A	027	14	886.5.051.1A	013	1	88713.2133	001	12
852.5.040.1A	021	36	872.1.053.1A	018a	8	884.5.011.1A	011	8	88700.5665	001	10	88713.2409	001b	15
852.5.042.1A	010	5	872.1.054.2A	028a	7	884.5.013.1A	005	18	88700.5749	001	14	88713.2442	001	2
853.1.003.1A	010	30	872.1.058.1A	021	21	884.5.034.1A	002	22	88713.0123	001	4	88713.2562	001b	13
853.1.003.1A	012	2	872.4.060.1A	031	20	884.5.039.1A	009	25	88713.0869	001	15	88713.2669	001	17
853.5.010.1A	018	20	873.1.005.1A	013	13	886.1.013.1A	032a	1	88713.0870	001	16	88713.2676	001	1

N° CATALOGO: 915.1.290.1A
EMESSO: 04 - 09

CATALOGUE No: 915.1.290.1A
ISSUED: 04 - 09

Nr. CATALOGUE: 915.1.290.1A
IMPRIMEE: 04 - 09

KATALOG Nr: 915.1.290.1A
HERAUSGEGEBEN: 04 - 09

N° CATALOGO: 915.1.290.1A
IMPRIMIDA: 04 - 09

Indice generale | Index | Contents | Verzeichnis | Indice

N. CODICE CODE No. Nr. CODE ARTIKEL Nr CODIGO Nr.	Tav. Drwg. Table Bild Tabla	POS. N.
88713.2827	001	11
88713.2832	001a	1
88713.2834	001a	17
88713.2854	001b	8
88713.2855	001b	3
88713.2856	001b	17
88713.2857	001b	12
88713.2858	001b	14
88713.2861	001a	15
88713.2870	001a	10
88713.2874	001	8
88713.2877	001a	18
88713.2878	001	5
88713.2906	001	18
88713.2951	001b	11
88713.3211	001b	5
88713.3220	001b	16
88765.1126C	001d	24
88765.1126T	001d	16
88765.1126V	001c	14
88765.1188	001a	12
88765.1298	001	3
88765.1371	001c	3
88765.1374	001c	4
88765.1518	001a	5
88765.1524	001a	14
893.1.007.1A	031	2
893.2.006.2A	010	7
893.2.013.1A	005	7
893.4.005.1A	025	27
893.4.007.1A	024	14
893.4.008.1A	023	11
894.1.020.1A	009	23
895.2.020.1A	032	8
8A00.67610	031	12
913.7.141.1F	033	29
913.7.141.1F	033	29
913.7.141.1F	033	29
913.7.141.1F	033	29
913.7.141.1G	033	29
913.7.141.1G	033	29
913.7.141.1G	033	29
913.7.141.1G	033	29
913.7.141.1H	033	29
913.7.141.1H	033	29
913.7.141.1H	033	29
913.7.141.1L	033	29
913.7.141.1L	033	29
930.1.004.1A	021	5
930.4.002.2A	003	30
930.4.011.1A	028	6
930.4.021.1A	005	20
930.4.022.1A	010	20
930.4.034.1A	005	6
930.4.035.1A	004	16
930.4.052.1A	026	18
930.4.123.1A	010a	8
930.5.005.1A	011	26
930.5.006.2B	011	28
930.5.007.1A	013	17
930.5.012.1A	028a	5
934.1.006.1A	031	8
934.1.010.1A	029	14
934.1.012.1A	031	28
93783.1524	011	18
93823.2018	004	30
93823.3075	005	17
94247.0014	010a	3
94247.0014	011	12
97900.0002	001c	2
97900.0003	001d	23
97900.0215	001c	1
97900.0216	001c	5
97900.0217	001c	15
97900.0218	001d	18
97900.0219	001c	10
97900.0220	001d	21
97900.0221	001d	22
97900.0222	001c	9
97900.0223	001c	11
97900.0224	001c	6
97900.0225	001c	8
97900.0226	001c	12
97900.0227	001d	7
97900.0228	001d	12
97900.0229	001c	13
97900.0230	001d	20
97900.0231	001d	17
97900.0232	001c	7

N° CATALOGO: 915.1.290.1A
EMESSO: 04 - 09

CATALOGUE No: 915.1.290.1A
ISSUED: 04 - 09

Nr. CATALOGUE: 915.1.290.1A
IMPRIMEE: 04 - 09

KATALOG Nr: 915.1.290.1A
HERAUSGEGEBEN: 04 - 09

N° CATALOGO: 915.1.290.1A
IMPRIMIDA: 04 - 09